fr

Deutsche Anleitung auf Anfrage erhältlich

PROJECT

Notice d'installation, d'utilisation et d'entretien

Chaudière gaz au sol à condensation

IX 245–130
IX 245–150
IX 245–200
IX 245–250

De Dietrich
LE CONFORT DURABLE®

Table des matières

1 Consignes de sécurité . . . 6
1.1 Consignes générales de sécurité . . . 6
1.2 Recommandations . . . 7
1.3 Responsabilités . . . 8
1.3.1 Responsabilité du fabricant . . . 8
1.3.2 Responsabilité de l'installateur . . . 8
1.3.3 Responsabilité de l'utilisateur . . . 8

2 Symboles utilisés . . . 8
2.1 Symboles utilisés dans la notice . . . 8
2.2 Symboles utilisés sur l'appareil . . . 9

3 Caractéristiques techniques . . . 9
3.1 Homologations . . . 9
3.1.1 Directives . . . 9
3.1.2 Déclaration de conformité CE . . . 10
3.1.3 Catégorie de gaz . . . 10
3.1.4 Certifications . . . 10
3.2 Données techniques . . . 11
3.2.1 Autres paramètres techniques . . . 13
3.2.2 Caractéristiques des sondes . . . 13
3.3 Dimensions et raccordements . . . 14
3.3.1 IX 245–130 et IX 245–150 . . . 14
3.3.2 IX 245–200 et IX 245–250 . . . 14
3.4 Schéma électrique . . . 15
3.4.1 IX 245–130 et IX 245–150 . . . 15
3.4.2 IX 245–200 et IX 245–250 . . . 16

4 Description du produit . . . 16
4.1 Description générale . . . 16
4.2 Principe de fonctionnement . . . 17
4.2.1 Pompe de circulation . . . 17
4.2.2 Réglage gaz/air . . . 17
4.2.3 Bouteille de découplage (accessoire) . . . 17
4.2.4 Echangeur à plaques (accessoires) . . . 18
4.2.5 Système en cascade . . . 19
4.2.6 Dispositifs de réglage et de sécurité . . . 20
4.3 Principaux composants . . . 21
4.3.1 IX 245–130 et IX 245–150 . . . 21
4.3.2 IX 245–200 et IX 245–250 . . . 22
4.3.3 Principaux composants du brûleur . . . 23
4.4 Description du tableau de commande . . . 23
4.4.1 Description des touches . . . 23
4.4.2 Description des symboles . . . 24
4.5 Livraison standard . . . 25
4.6 Accessoires et options . . . 25

5 Avant l'installation . . . 25
5.1 Réglementations pour l'installation . . . 25
5.2 Conditions d'installation . . . 25
5.2.1 Alimentation en gaz . . . 25
5.2.2 Alimentation . . . 25
5.2.3 Circulateur . . . 25
5.3 Choix de l'emplacement . . . 27
5.3.1 Aération . . . 27
5.3.2 Encombrement de la chaudière . . . 28
5.3.3 Plaquette signalétique . . . 29
5.3.4 Choix de l'emplacement de la sonde extérieure . . . 29
5.4 Transport et déballage . . . 31
5.4.1 IX 245–130 et IX 245–150 . . . 31
5.4.2 IX 245–200 et IX 245–250 . . . 34

6 Schémas de raccordement . . . 41
6.1 Une chaudière + un circuit direct + un préparateur d'eau chaude sanitaire . . . 41

6.1.1 Raccordement hydraulique . . . 41
6.1.2 Raccordement électrique . . . 42
6.2 Une chaudière + un circuit chauffage au sol + un circuit direct + un préparateur d'eau chaude sanitaire . . . 43
6.2.1 Raccordement hydraulique . . . 43
6.2.2 Raccordement électrique . . . 44
6.2.3 Configuration . . . 44
6.3 Chaudières en cascade + un circuit chauffage au sol + un circuit direct + un préparateur d'eau chaude sanitaire . . . 45
6.3.1 Raccordement hydraulique . . . 45
6.3.2 Raccordement électrique . . . 46
6.3.3 Raccorder des chaudières en cascade avec un module OCI 345 . . . 47
6.3.4 Configuration pour 1 chaudière principale et 1 chaudière suiveuse . . . 47
6.3.5 Configuration pour une chaudière principale et des chaudières suiveuses . . . 48
6.4 Pilotage d'une chaudière en 0-10 V . . . 49
6.4.1 Raccordement électrique . . . 49
6.4.2 Configurer le pilotage d'une chaudière en 0–10 V . . . 49

7 Installation . . . 50
7.1 Généralités . . . 50
7.2 Accéder aux composants internes de la chaudière . . . 50
7.3 Raccordements hydrauliques . . . 52
7.3.1 Raccorder le circuit chauffage . . . 52
7.3.2 Raccorder le vase d'expansion . . . 55
7.3.3 Raccorder le conduit d'évacuation des condensats . . . 55
7.4 Raccordements gaz . . . 56
7.4.1 IX 245–130 et IX 245–150 . . . 56
7.4.2 IX 245–200 et IX 245–250 . . . 56
7.5 Raccordement de la fumisterie . . . 56
7.5.1 Classification . . . 56
7.5.2 Conduits coaxiaux . . . 58
7.5.3 Accessoires de fumisterie . . . 58
7.5.4 Conduits en cascade (non fournis) . . . 58
7.5.5 Longueurs des conduits air/fumées . . . 59
7.6 Raccordements électriques . . . 61
7.6.1 Recommandations . . . 61
7.6.2 Section de câbles conseillée . . . 62
7.6.3 Câbler les borniers . . . 62
7.6.4 Description du bornier d'alimentation électrique . . . 63
7.6.5 Description du bornier sondes . . . 64
7.7 Remplir l'installation . . . 64
7.7.1 IX 245–130 et IX 245–150 . . . 64
7.7.2 IX 245–200 et IX 245–250 . . . 65
7.7.3 Rincer une installation neuve ou de moins de 6 mois . . . 65
7.7.4 Rincer une installation existante . . . 65
7.7.5 Remplir le siphon . . . 65
7.8 Finalisation de l'installation . . . 65

8 Mise en service . . . 66
8.1 Généralités . . . 66
8.2 Points à vérifier avant la mise en service . . . 66
8.3 Procédure de mise en service . . . 66
8.3.1 Vérifier l'arrivée de gaz . . . 66
8.3.2 Vérifier les raccordements électriques . . . 66
8.3.3 Vérifier le circuit hydraulique . . . 66
8.3.4 Première mise en service . . . 67
8.4 Réglages gaz . . . 68
8.4.1 Configurer la vitesse du ventilateur . . . 68
8.4.2 Régler le rapport air/gaz (débit thermique maximum) . . . 69
8.4.3 Régler le rapport air/gaz (débit thermique réduit) . . . 71
8.4.4 Réglages de base de la vanne gaz . . . 72
8.4.5 Adaptation au Propane (G31) . . . 73

9 Utilisation . . . 75
9.1 Utilisation du tableau de commande . . . 75
9.1.1 Modifier les paramètres utilisateur . . . 75
9.1.2 Modifier les paramètres installateur . . . 75
9.2 Démarrer la chaudière . . . 75

9.3 Arrêter la chaudière . . . 76
9.3.1 Mettre la chaudière en mode Veille . . . 76
9.4 Protection antigel . . . 76
9.4.1 Activer le **Mode protection** . . . 76
9.5 Fonctions spéciales . . . 76

10 Réglages . . . 77
10.1 Liste des paramètres . . . 77
10.1.1 Menu des raccourcis . . . 77
10.1.2 Menu information . . . 78
10.1.3 Liste des paramètres utilisateur . . . 79
10.1.4 Liste des paramètres installateur . . . 81
10.2 Réglage des paramètres . . . 92
10.2.1 Régler la date et l'heure . . . 92
10.2.2 Choisir la langue . . . 93
10.2.3 Modifier le mode de fonctionnement . . . 93
10.2.4 Forcer la production d'eau chaude sanitaire . . . 93
10.2.5 Régler la consigne de température ambiante (mode **Confort**) . . . 94
10.2.6 Modifier le mode de production de l'eau chaude sanitaire . . . 94
10.2.7 Régler la consigne de température de l'eau chaude sanitaire . . . 94
10.2.8 Régler la consigne de température ambiante (mode Réduit) . . . 95
10.2.9 Programmer une période de Vacances . . . 95
10.2.10 Utiliser la chaudière à une allure fixe . . . 96
10.2.11 Sélectionner un circuit de chauffage . . . 97
10.2.12 Verrouiller/Déverrouiller la modification des paramètres . . . 97
10.2.13 Programmation horaire . . . 99
10.2.14 Régler une température de départ chauffage temporaire . . . 106
10.2.15 Gérer des chaudières en cascade . . . 106
10.3 Accéder au menu Info . . . 106

11 Entretien . . . 107
11.1 Généralités . . . 107
11.2 Opérations de contrôle et d'entretien standard . . . 107
11.2.1 Effectuer l'entretien annuel . . . 107
11.2.2 Démonter le brûleur . . . 107
11.2.3 Nettoyer l'échangeur de chaleur . . . 113
11.2.4 Contrôler le brûleur . . . 115
11.2.5 Nettoyer le siphon . . . 116
11.2.6 Remonter le brûleur . . . 117
11.2.7 Fusible thermique de l'échangeur de chaleur . . . 118
11.2.8 Contrôler la combustion . . . 118
11.2.9 Nettoyer l'échangeur à plaques (kit option) . . . 120
11.2.10 Nettoyer la bouteille de découplage (kit option) . . . 122
11.3 Remplacer les fusibles 6,3 A sur les borniers électriques . . . 127

12 Diagnostic de panne . . . 128
12.1 Codes erreur . . . 128
12.1.1 Liste des codes erreur . . . 128
12.2 Accéder à l'historique des erreurs . . . 135
12.3 Acquittement automatique des codes d'erreur . . . 135
12.4 Acquitter des codes d'erreur . . . 135

13 Mise hors service . . . 136
13.1 Procédure de mise hors service . . . 136
13.2 Procédure de remise en service . . . 136

14 Pièces de rechange . . . 136
14.1 Généralités . . . 136
14.2 Liste des pièces de rechange . . . 137
14.2.1 Liste des pièces de rechange pour IX 245–130 et IX 245–150 . . . 137
14.2.2 Liste des pièces de rechange pour IX 245–200 et IX 245–250 . . . 143

15 Environnement . . . 148
15.1 Economies d'énergie . . . 148
15.2 Thermostats d'ambiance et réglages . . . 149

16 Mise au rebut et recyclage 149

1 Consignes de sécurité

1.1 Consignes générales de sécurité

Pour l’installateur et l’utilisateur final :

Danger
Cet appareil peut être utilisé par des enfants âgés d'au moins 8 ans et par des personnes ayant des capacités physiques, sensorielles ou mentales réduites ou dénuées d'expérience ou de connaissance, s'ils (si elles) sont correctement surveillé(e)s ou si des instructions relatives à l'utilisation de l’appareil en toute sécurité leur ont été données et si les risques encourus ont été appréhendés. Les enfants ne doivent pas jouer avec l'appareil. Le nettoyage et l'entretien par l'usager ne doivent pas être effectués par des enfants sans surveillance.

Attention
Ne pas toucher aux conduits de fumée. Suivant les réglages de la chaudière, la température des conduits de fumée peut dépasser 60 °C.

Attention
Ne pas entrer en contact prolongé avec les radiateurs. Suivant les réglages de la chaudière, la température des radiateurs peut dépasser 60 °C.

Attention
Prendre des précautions avec l’eau chaude sanitaire. Suivant les réglages de la chaudière, la température de l’eau chaude sanitaire peut dépasser 65 °C.

Danger d'électrocution
Avant toute intervention, couper l’alimentation électrique de la chaudière.

Pour l’installateur :

Danger
En cas d’odeur de gaz :

1. Ne pas utiliser de flamme nue, ne pas fumer, ne pas actionner de contacts ou interrupteurs électriques (sonnette, éclairage, moteur, ascenseur, etc.).
2. Couper l’alimentation en gaz.
3. Ouvrir les fenêtres.
4. Chercher la fuite probable et y remédier sans délai.
5. Si la fuite se situe avant le compteur gaz, contacter le fournisseur de gaz.

Danger
En cas d’émanations de fumées :

1. Eteindre l’appareil.
2. Ouvrir les fenêtres.
3. Chercher l’origine probable de l’émanation de fumées et y remédier sans délai.

Avertissement
Le tuyau d’évacuation des condensats ne doit pas être remplacé ou étanché. Si un système de neutralisation des condensats est utilisé, le système doit être régulièrement nettoyé, conformément aux instructions du fabricant.

Pour l’utilisateur final :

Danger
En cas d'odeur de gaz :

1. Ne pas utiliser de flamme nue, ne pas fumer, ne pas actionner de contacts ou interrupteurs électriques (sonnette, éclairage, moteur, ascenseur, etc.).
2. Couper l'alimentation en gaz.
3. Ouvrir les fenêtres.
4. Evacuer les lieux.
5. Contacter le professionnel qualifié.

Danger
En cas d'émanations de fumées :

1. Eteindre l'appareil.
2. Ouvrir les fenêtres.
3. Evacuer les lieux.
4. Contacter le professionnel qualifié.

1.2 Recommandations

Danger
Pour des raisons de sécurité, nous recommandons d'installer des détecteur et alarmes de fumée et de CO_2 à des emplacements appropriés de votre domicile.

Attention

- La chaudière doit impérativement être raccordée à la terre de protection.
- La mise à la terre doit être conforme aux normes d'installation en vigueur.
- Effectuer la mise à la terre avant tout branchement électrique.

Pour le type et le calibre de l'équipement de protection, se reporter au chapitre Raccordements électriques de la notice d'installation et d'entretien.

Attention
Si un câble d'alimentation est fourni avec l'appareil et qu'il se trouve endommagé, il doit être remplacé par le fabricant, son service après-vente ou des personnes de qualification similaire afin d'éviter un danger.

Attention
Un moyen de déconnexion doit être prévu dans les canalisations fixes conformément aux règles d'installation.

Attention
Alimenter l'appareil par un circuit comportant un interrupteur omnipolaire à distance d'ouverture supérieure à 3 mm.

Attention
Vidanger ou faire vidanger la chaudière et l'installation de chauffage quand le logement est inhabité pendant une longue période et s'il y a un risque de gel.

Attention
Ne pas retirer l'habillage de la chaudière sauf pour les opérations d'entretien et de dépannage. Toujours remettre l'habillage en place après ces opérations.

Attention
N'effectuer aucune modification sur la chaudière pour bénéficier de la garantie.

Attention
La fonction de protection antigel protège uniquement la chaudière mais pas l'installation de chauffage.

Attention
La fonction de protection antigel ne fonctionne pas si la chaudière est hors tension.

Attention
L'appareil doit être commuté sur le mode Eté ou Antigel plutôt que coupé afin d'assurer les fonctions suivantes :

- Éviter le blocage des pompes
- Protection antigel

Important
Respecter les pressions minimale et maximale de l'eau à l'entrée pour assurer un fonctionnement correct de la chaudière, se référer au chapitre Caractéristiques techniques.

Important
Seul un professionnel qualifié est autorisé à installer la chaudière conformément aux réglementations locales et nationales en vigueur.

Important
- Ne jamais enlever ni recouvrir les plaquettes signalétiques et étiquettes apposées sur la chaudière.
- Les plaquettes signalétiques et étiquettes doivent être lisibles pendant toute la durée de vie de la chaudière. Remplacer immédiatement les étiquettes d'instruction et de mises en garde abîmées ou illisibles.

Important
Conserver ce document à proximité du lieu d'installation de l'appareil.

1.3 Responsabilités

1.3.1 Responsabilité du fabricant

Nos produits sont fabriqués dans le respect des exigences des différentes directives applicables. Ils sont de ce fait livrés avec les marquages CE ainsi qu'avec tous les documents nécessaires. Ayant le souci de la qualité de nos produits, nous cherchons en permanence à les améliorer. Nous nous réservons donc le droit de modifier les caractéristiques indiquées dans ce document.

Notre responsabilité en qualité de fabricant ne saurait être engagée dans les cas suivants :

- Non-respect des instructions d'installation et d'entretien de l'appareil.
- Non-respect des instructions d'utilisation de l'appareil.
- Défaut ou insuffisance d'entretien de l'appareil.

1.3.2 Responsabilité de l'installateur

L'installateur a la responsabilité de l'installation et de la première mise en service de l'appareil. L'installateur est tenu de respecter les instructions suivantes :

- Lire et respecter les instructions données dans les notices fournies avec le système.
- Installer le système conformément à la législation et aux normes actuellement en vigueur.
- Réaliser la mise en service initiale et tout contrôle requis.
- Expliquer l'installation à l'utilisateur.
- Si un entretien est nécessaire, avertir l'utilisateur de l'obligation de contrôle et d'entretien de l'appareil.
- Remettre toutes les notices à l'utilisateur.

1.3.3 Responsabilité de l'utilisateur

Pour garantir le fonctionnement optimal de l'installation, vous devez respecter les consignes suivantes :

- Lire et respecter les instructions données dans les notices fournies avec l'appareil.
- Faire appel à un professionnel qualifié pour réaliser l'installation et effectuer la première mise en service.
- Se faire expliquer l'installation par l'installateur.
- Faire effectuer les contrôles et entretiens nécessaires par un professionnel qualifié.
- Conserver les notices en bon état et à proximité de l'appareil.

2 Symboles utilisés

2.1 Symboles utilisés dans la notice

Dans cette notice, différents niveaux de danger sont utilisés pour attirer l'attention sur des indications particulières. Nous souhaitons ainsi assurer la sécurité de l'utilisateur, éviter tout problème et garantir le bon fonctionnement de l'appareil.

Danger
Risque de situations dangereuses pouvant entraîner des blessures corporelles graves.

Danger d'électrocution
Risque d'électrocution.

Avertissement
Risque de situations dangereuses pouvant entraîner des blessures corporelles légères.

Attention
Risque de dégâts matériels.

Important
Attention, informations importantes.

Voir
Référence à d'autres notices ou à d'autres pages de cette notice.

2.2 Symboles utilisés sur l'appareil

Fig.1

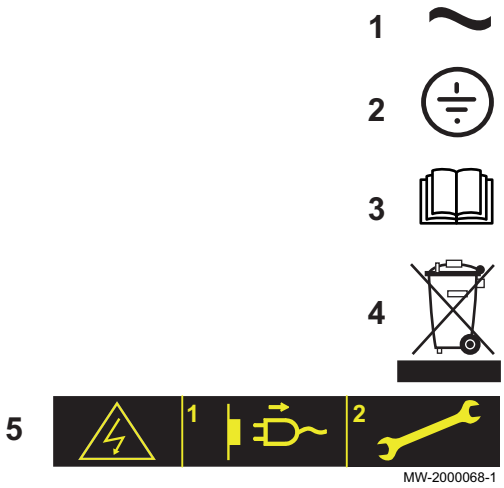

1 Courant alternatif.
2 Terre de protection.
3 Avant l'installation et la mise en service de l'appareil, lire attentivement les notices livrées.
4 Eliminer les produits usagés dans une structure de récupération et de recyclage appropriée.
5 Attention danger de choc électrique, pièces sous tension. Déconnecter les alimentations du réseau électrique avant toute intervention.

3 Caractéristiques techniques

3.1 Homologations

3.1.1 Directives

Le présent produit est fabriqué et mis en circulation conformément aux exigences et normes des directives européennes suivantes :

- Règlement (UE) appareils à gaz (2016/426)
- Directive Equipements sous pression 2014/68/UE
- Directive Compatibilité Electromagnétique (2014/30/UE)
- Directive Basse Tension (2014/35/UE)
- Directive de rendement (92/42/CEE)
- Directive Ecoconception (2009/125/CE)
  Règlement (UE) (813/2013)
- Règlement (UE) Etiquetage énergétique (2017/1369)
  Règlement (UE) (811/2013)

Outre les prescriptions et les directives légales, les directives complémentaires décrites dans cette notice doivent également être observées

Pour toutes les prescriptions et directives visées dans la présente notice, il est convenu que tous les compléments ou les prescriptions ultérieures sont applicables au moment de l'installation.

Si les normes citées ci-dessus ont été mises à jour, utiliser leur dernière version.

3.1.2 Déclaration de conformité CE

L'appareil est conforme aux normes figurant dans la déclaration de conformité CE. Il est fabriqué et mis en circulation conformément aux exigences des directives européennes.

La déclaration de conformité originale est disponible auprès du fabricant.

3.1.3 Catégorie de gaz

Tab.1 Catégories de gaz et pression d'alimentation

Pays	Catégorie de gaz	Type de gaz	Pression d'alimentation (mbar)
Belgique	$I_{2E(R)}$	G20 (gaz naturel H) G25 (gaz naturel L)	20 25
Luxembourg	II_{2E3P}	G20 (gaz naturel H) G31 (propane)	20 37

La chaudière est préréglée d'usine pour un fonctionnement au gaz naturel H (G20).

Pour le fonctionnement à un autre type de gaz, voir chapitre Adaptation à un autre gaz.

Important
Cet appareil convient aux catégories I2H et I2K et I2E contenant jusqu'à 20% d'hydrogène gazeux (H_2).

3.1.4 Certifications

Nous certifions par la présente que la série d'appareils spécifiée ci-après est conforme au modèle type décrit dans la déclaration de conformité CE.

Numéro CE	0085CP0089
Classe NOx	Classe 6
Gaz et pressions	• Gaz naturel (G20) - 20 mbar • Gaz naturel (G25) - 25 mbar • Propane (G31) - 37 mbar

Tab.2 Type de raccordement fumées pour la Belgique

Modèle de chaudière	Type de raccordement fumées
IX 245–200 IX 245–250 IX 245–200 IX 245–250	• B_{23} – $B_{23(P)}$ • C_{13} • C_{33} • C_{43} • C_{53} • C_{83}

Tab.3 Type de raccordement fumées pour le Luxembourg

Modèle de chaudière	Type de raccordement fumées
IX 245–130 IX 245–150	• B_{23} – $B_{23(P)}$ • $C_{13(X)}$ • $C_{33(X)}$ • $C_{43(X)}$ • $C_{53(X)}$ • $C_{63(X)}$ • $C_{83(X)}$
IX 245–200 IX 245–250	• B_{23} – $B_{23(P)}$ • C_{13} • C_{33} • C_{43} • C_{53} • C_{63} • C_{83}

3.2 Données techniques

Tab.4 Généralités

	Régime de la chaudière	Unité	IX 245–130	IX 245–150	IX 245–200	IX 245–250
Puissance utile à 80/60 °C Mode chauffage	Minimum	kW	24,3	28,1	31,0	38,8
Puissance utile à 80/60 °C Mode chauffage	Maximum	kW	121,5	140,3	185,9	232,8
Puissance utile à 50/30 °C Mode chauffage	Minimum	kW	26.2	30,2	33,1	41,7
Puissance utile à 50/30 °C Mode chauffage	Maximum	kW	130,6	150,9	200	250
Débit calorifique Mode chauffage	Minimum	kW (PCI)	24,8	28,6	31,8	40
Débit calorifique Mode chauffage	Maximum	kW (PCI)	123,8	143	191	240
Débit calorifique Mode chauffage	Minimum	kW (PCS)	27,5	31.7	35,3	44,4
Débit calorifique Mode chauffage	Maximum	kW (PCS)	137,4	158,7	212	266,6
Débit calorifique réduit NPG2* - PCI	Minimum	kW	23,5	27,1	30,1	37,9
	Maximum	kW	117,2	135,3	180,8	227,7
Débit calorifique réduit NPG2* - PCS	Minimum	kW	26,1	30,0	33,4	42,0
	Maximum	kW	130,1	150,2	200,7	252,1
Rendement à 80/60 °C Mode chauffage à pleine charge	Maximum	%	98,1	98,1	97,32	97,02
Rendement à 50/30 °C	Mode chauffage à pleine charge	%	105,5	105,5	104,2	104,2
Rendement Température de retour 30 °C	Mode chauffage à charge partielle	%	108,5	108,5	109,1	109,1
*NPG2 : Mélange de 80% CH4 + 20% H2						

Tab.5 Caractéristiques du circuit chauffage

	Unité	IX 245–130	IX 245–150	IX 245–200	IX 245–250
Contenance en eau (hors vase d’expansion)	litre	10	11	13	15
Pression minimale de service	MPa (bar)	0,05 (0,5)	0,05 (0,5)	0,05 (0,5)	0,05 (0,5)

	Unité	IX 245–130	IX 245–150	IX 245–200	IX 245–250
Pression maximale de service (PMS)	MPa (bar)	0,6 (6)	0,6 (6)	0,6 (6)	0,6 (6)
Température maximale de l'eau	°C	95	95	95	95
Température maximale de service	°C	80	80	90	90

Tab.6 Données relatives aux gaz et aux produits de combustion

Pour les débits de gaz à 15 °C et 1013.25 hPA	Régime de la chaudière	Unité	IX 245–130	IX 245–150	IX 245–200	IX 245–250
Pression minimale de gaz (G20)		mbar	17	17	17	17
Pression nominale (G20)		mbar	20	20	20	20
Pression maximale (G20)		mbar	25	25	25	25
Pression minimale de gaz (G25)		mbar	20	20	20	20
Pression nominale (G25)		mbar	25	25	25	25
Pression maximale(G25)		mbar	30	30	30	30
Pression minimale de gaz (G31)		mbar	25	25	25	25
Pression nominale (G31)		mbar	37	37	37	37
Pression maximale (G31)		mbar	57,5	57,5	57,5	57,5
Consommation de gaz naturel (G20) (Hi)	Minimum	m³/h	2,6	3,0	3,4	4,2
Consommation de gaz naturel (G20) (Hi)	Maximum	m³/h	13,1	15,1	20,2	25,4
Consommation de gaz naturel (G25)	Minimum	m³/h	3,1	3,5	3,9	4,9
Consommation de gaz naturel (G25)	Maximum	m³/h	15,2	17,6	23,5	29,5
Consommation de Propane (G31) (Hi)	Minimum	kg/h	1,0	1,2	2,5	3,1
Consommation de Propane (G31) (Hi)	Maximum	kg/h	5,1	5,9	14,8	18,6
NOx selon EN 15502–2-1	classe 6	mg/kWh (PCS)	17	23	33,5	35,1
Débit massique des fumées (G20)	Minimum	kg/h	43,2	50,4	54	69
Débit massique des fumées (G20)	Maximum	kg/h	201,6	230,4	322	411
Température maximale des fumées	Minimum	°C	70	70	80	80

Tab.7 Caractéristiques électriques

	Unité	IX 245–130	IX 245–150	IX 245–200	IX 245–250
Tension d'alimentation	VAC	230	230	230	230
Puissance maximum absorbée - Pleine charge	W	187	283	242	369
Puissance maximum absorbée - Charge partielle	W	51	52	47	48
Puissance maximum absorbée - Stand-by	W	3	3	3	3

Tab.8 Autres caractéristiques

	Unité	IX 245–130	IX 245–150	IX 245–200	IX 245–250
Indice de protection électrique		IPX1B	IPX1B	IPX1B	IPX1B
Poids à vide	kg	126	132	212	232

3.2.1 Autres paramètres techniques

Tab.9 Paramètres techniques applicables aux dispositifs de chauffage des locaux par chaudière

Nom du produit			IX 245–130	IX 245–150	IX 245–200	IX 245–250
Chaudière à condensation			Oui	Oui	Oui	Oui
Chaudière basse température(1)			Non	Non	Non	Non
Chaudière de type B1			Non	Non	Non	Non
Dispositif de chauffage des locaux par co-génération			Non	Non	Non	Non
Dispositif de chauffage mixte			Non	Non	Non	Non
Puissance thermique nominale	*Prated*	kW	122	140	186	233
Production de chaleur utile à la puissance thermique nominale et en régime haute température(2)	P_4	kW	121,5	140,0	186,0	233,0
Production de chaleur utile à 30 % de la puissance thermique nominale et en régime basse température(1)	P_1	kW	40,4	46,5	36,0	46,0
Efficacité énergétique saisonnière pour le chauffage des locaux	η_s	%	-	-	-	-
Efficacité utile à la puissance thermique nominale et en régime haute température(2)	η_4	%	88,4	88,4	87,7	87,4
Efficacité utile à 30 % de la puissance thermique nominale et en régime basse température(1)	η_1	%	97,8	97,8	98,3	98,3
Consommation d'électricité auxiliaire						
Pleine charge	*elmax*	kW	0,187	0,283	0,242	0,369
Charge partielle	*elmin*	kW	0,051	0,052	0,047	0,048
Mode veille	P_{SB}	kW	0,004	0,004	0,004	0,004
Autres caractéristiques						
Pertes thermiques en régime stabilisé	P_{stby}	kW	0,078	0,083	0,095	0,117
Consommation d'électricité du brûleur d'allumage	P_{ign}	kW	-	-	-	-
Consommation annuelle d'énergie	Q_{HE}	GJ	-	-	-	-
Niveau de puissance acoustique, à l'intérieur	L_{WA}	dB	60	63	65	68
Émissions d'oxydes d'azote	NO_x	mg/kWh	17	23	34	35

(1) Par basse température, on entend une température de retour (à l'entrée du dispositif de chauffage), de 30 °C pour les chaudières à condensation, de 37 °C pour les chaudières basse température et de 50 °C pour les autres dispositifs de chauffage.
(2) Par régime haute température, on entend une température de retour de 60 °C à l'entrée du dispositif de chauffage et une température d'alimentation de 80 °C à la sortie du dispositif de chauffage.

Voir
La quatrième de couverture pour les coordonnées de contact.

3.2.2 Caractéristiques des sondes

Tab.10 Sonde départ et sonde retour chauffage

Température (en °C)	30	65	85
Résistance (en ohm)	8059	2084	1070

Tab.11 Sonde fumées

Température (en °C)	-50	-10	0	40	100	200	250	300
Résistance (en ohm)	1 755765	117521	67650	10569	1377	145	65	34

Tab.12 Sonde extérieure

Température (en °C)	-30	-15	-5	0	10	20	30	50
Résistance (en ohm)	13034	5861	3600	2857	1840	1218	827	407

3.3 Dimensions et raccordements

3.3.1 IX 245–130 et IX 245–150

Fig.2

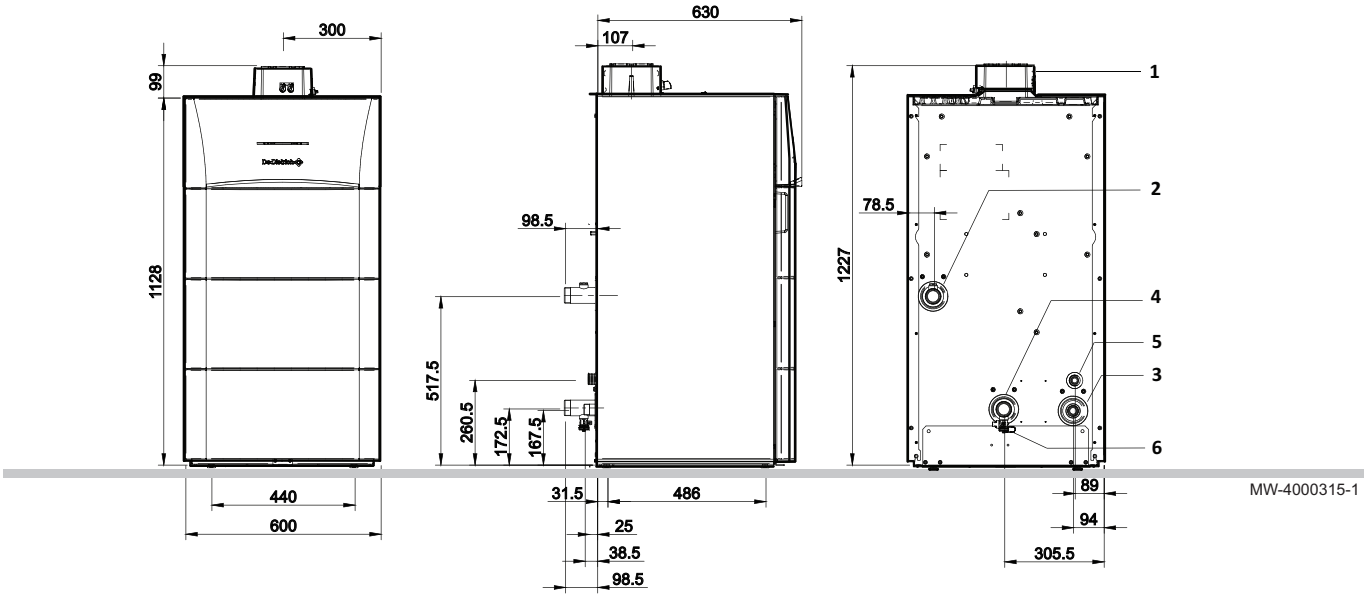

1 Sortie de fumées (110/160 mm)
2 Départ du circuit chauffage (G1”1/2)
3 Arrivée gaz (G1”)
4 Retour de circuit de chauffage (G1”1/2)
5 Evacuation des condensats (diamètre 32 mm)
6 Vidange (1/2”)

3.3.2 IX 245–200 et IX 245–250

Fig.3

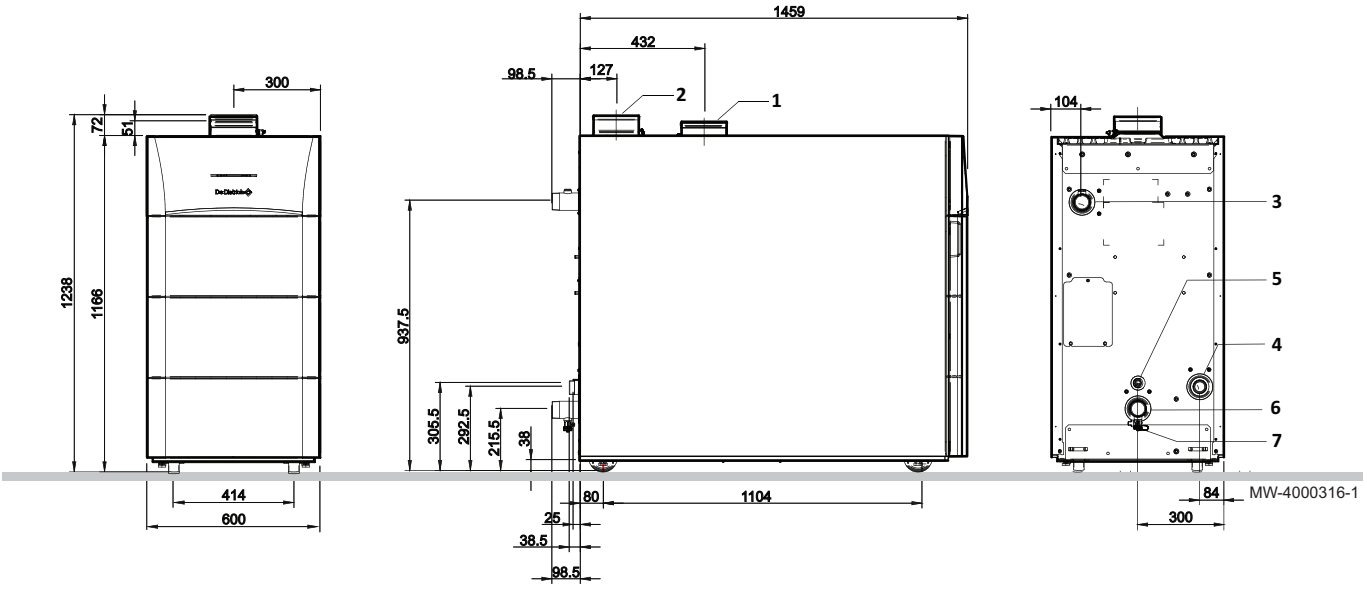

1 Entrée air comburant (150 mm)
2 Sortie de fumées (150 mm)
3 Départ du circuit de chauffage (R2” ou bride DN50 PN6)
4 Arrivée de gaz (G1”1/2)
5 Evacuation des condensats (diamètre 32 mm)

6 Retour du circuit de chauffage (R2” ou bride DN50 PN6)

7 Vidange (1/2”)

3.4 Schéma électrique

3.4.1 IX 245–130 et IX 245–150

Fig.4

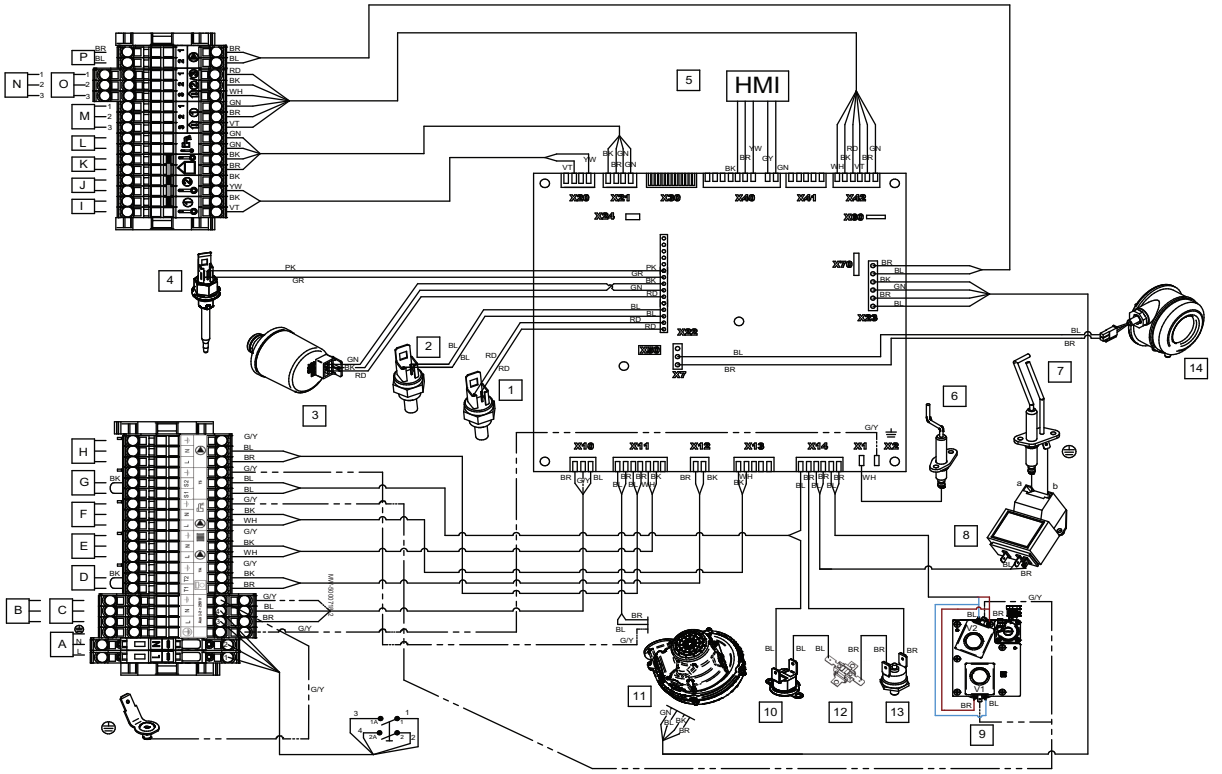

⏚ Rivet Pop masse
A Alimentation 230 V 50 Hz
B Alimentation circuit auxiliaire 1
C Alimentation circuit auxiliaire 2
D Thermostat d’ambiance
E Pompe circuit de chauffage
F Pompe eau chaude sanitaire
G Contact de sécurité
H Pompe chaudière
I Sonde auxiliaire 1
J Sonde auxiliaire 2
K Sonde extérieure
L Sonde eau chaude sanitaire
M Sonde d’ambiance 1
N Sonde d’ambiance 2
O Sonde d’ambiance 3
P Modulation pompe chaudière (PWM)
1 Sonde de température départ
2 Sonde de température retour
3 Capteur de pression hydraulique
4 Sonde fumées
5 Afficheur du tableau de commande
6 Sonde d’ionisation
7 Bougie d’allumage
8 Allumeur
9 Vanne gaz
10 Thermostat de sécurité
11 Ventilateur
12 Thermofusible
13 Thermostat de sécurité de la porte foyère
14 Pressostat de fumées

3.4.2 IX 245–200 et IX 245–250

Fig.5

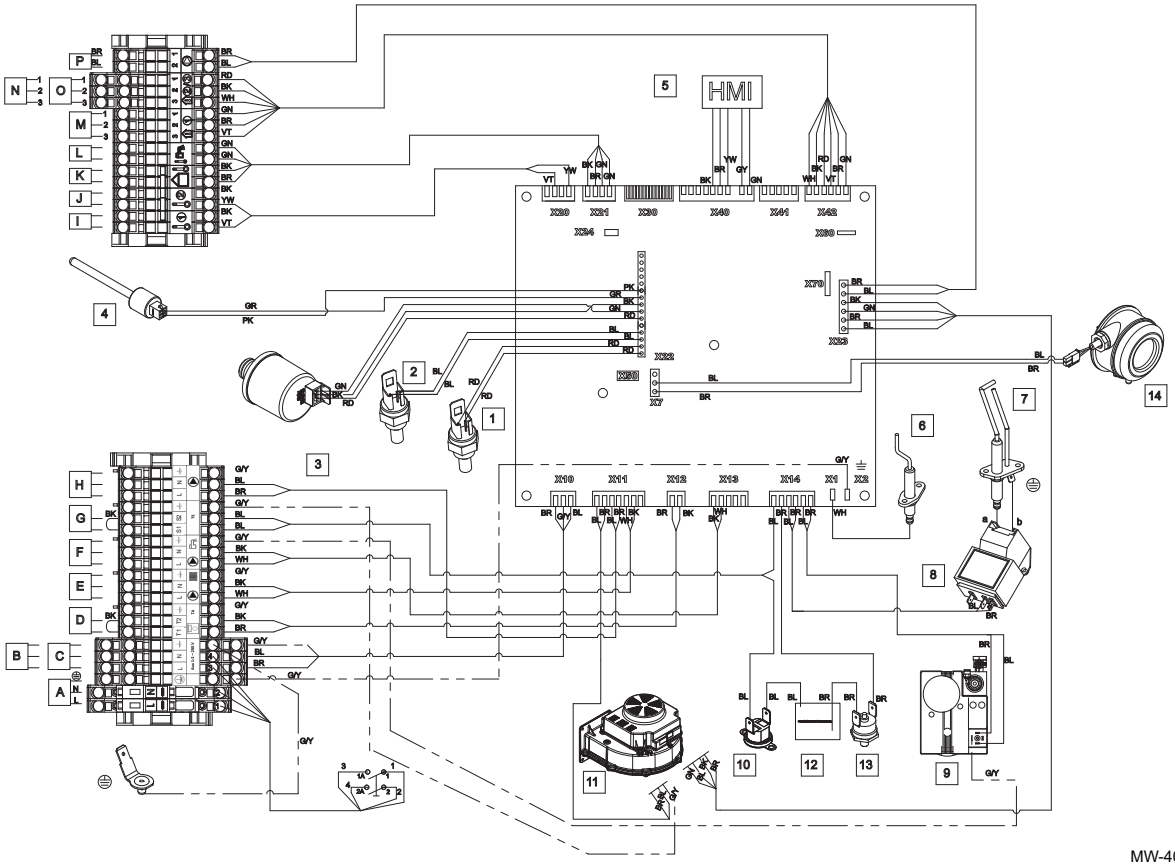

- ⏚ Rivet Pop masse
- **A** Alimentation 230 V 50 Hz
- **B** Alimentation circuit auxiliaire 1
- **C** Alimentation circuit auxiliaire 2
- **D** Thermostat d'ambiance
- **E** Pompe circuit de chauffage
- **F** Pompe eau chaude sanitaire
- **G** Contact de sécurité
- **H** Pompe chaudière
- **I** Sonde auxiliaire 1
- **J** Sonde auxiliaire 2
- **K** Sonde extérieure
- **L** Sonde eau chaude sanitaire
- **M** Sonde d'ambiance 1
- **N** Sonde d'ambiance 2
- **O** Sonde d'ambiance 3
- **P** Modulation pompe chaudière (PWM)
- **1** Sonde de température départ
- **2** Sonde de température retour
- **3** Capteur de pression hydraulique
- **4** Sonde fumées
- **5** Afficheur du tableau de commande
- **6** Sonde d'ionisation
- **7** Bougie d'allumage
- **8** Allumeur
- **9** Vanne gaz
- **10** Thermostat de sécurité
- **11** Ventilateur
- **12** Thermostat de sécurité de la porte foyère
- **13** Thermostat de sécurité de la porte foyère
- **14** Pressostat de fumées

4 Description du produit

4.1 Description générale

Les chaudières gaz au sol à condensation IX ont les caractéristiques suivantes :

- Faibles émissions de polluants
- Chauffage à haut rendement
- Tableau de commande électronique
- Evacuation des fumées par un raccordement de type ventouse, cheminée ou bi-flux.
- Parfaitement adaptées au montage en cascade de plusieurs chaudières.

4.2 Principe de fonctionnement

4.2.1 Pompe de circulation

Important
La valeur de référence des pompes de circulation les plus efficaces est EEI ≤ 0,20.

4.2.2 Réglage gaz/air

Tab.13 Principe de fonctionnement du réglage gaz/air

Modèle de chaudière	Principe de fonctionnement
• IX 245–130 • IX 245–150	L'habillage qui équipe la chaudière sert également de caisson d'air. L'air est aspiré par le ventilateur et le gaz injecté au niveau du venturi, côté admission du ventilateur. La vitesse du ventilateur est modulée en fonction des réglages, de la demande de chauffe et des températures réelles mesurées par les sondes de température. Le gaz et l'air sont mélangés dans le venturi. La fonction de commande du rapport gaz/air ajuste avec précision les quantités de gaz et d'air requises. Cela permet d'obtenir une combustion optimale sur toute la plage de puissance. Le mélange gaz/air est envoyé au brûleur, situé en amont de l'échangeur thermique.
• IX 245–200 • IX 245–250	Une durite d'amenée d'air véhicule directement l'air de la buse d'admission d'air à l'entrée du venturi. La vitesse du ventilateur est modulée en fonction des réglages, de la demande de chauffe et des températures réelles mesurées par les sondes de température. Le gaz et l'air sont mélangés dans le venturi. La fonction de commande du rapport gaz/air ajuste avec précision les quantités de gaz et d'air requises. Cela permet d'obtenir une combustion optimale sur toute la plage de puissance. Le mélange gaz/air est envoyé au brûleur, situé en amont de l'échangeur thermique.

4.2.3 Bouteille de découplage (accessoire)

Fig.6

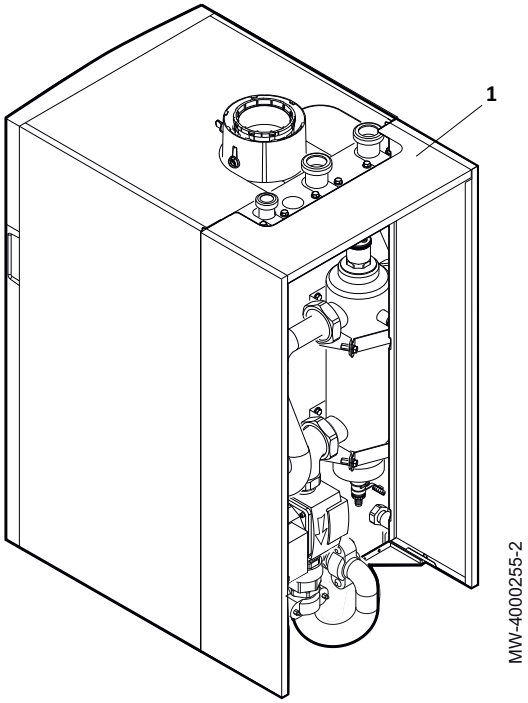

1 Kit bouteille de découplage

Les bouteilles de découplage sont disponibles pour toutes les puissances de chaudières.

La bouteille de découplage est un organe qui permet de rendre hydrauliquement indépendant le circuit primaire et le circuit secondaire de l’installation de chaudière.

Elle présente les avantages suivants :

- Etablir un point neutre hydrauliquement.
- Assurer un débit maîtrisé au primaire.
- Permettre une bonne maîtrise du débit et des pressions au secondaire notamment quand plusieurs circuits fonctionnent indépendamment l'un de l'autre.
- Donner la possibilité d'avoir au secondaire des circuits à des températures différentes.
- Permettre d' évacuer l'air grâce à sa fonction dégazeur
- Décantation et élimination des boues grâce à la fonction désembouage.

Fig.7 Schéma de fonctionnement d'une chaudière avec une bouteille de découplage

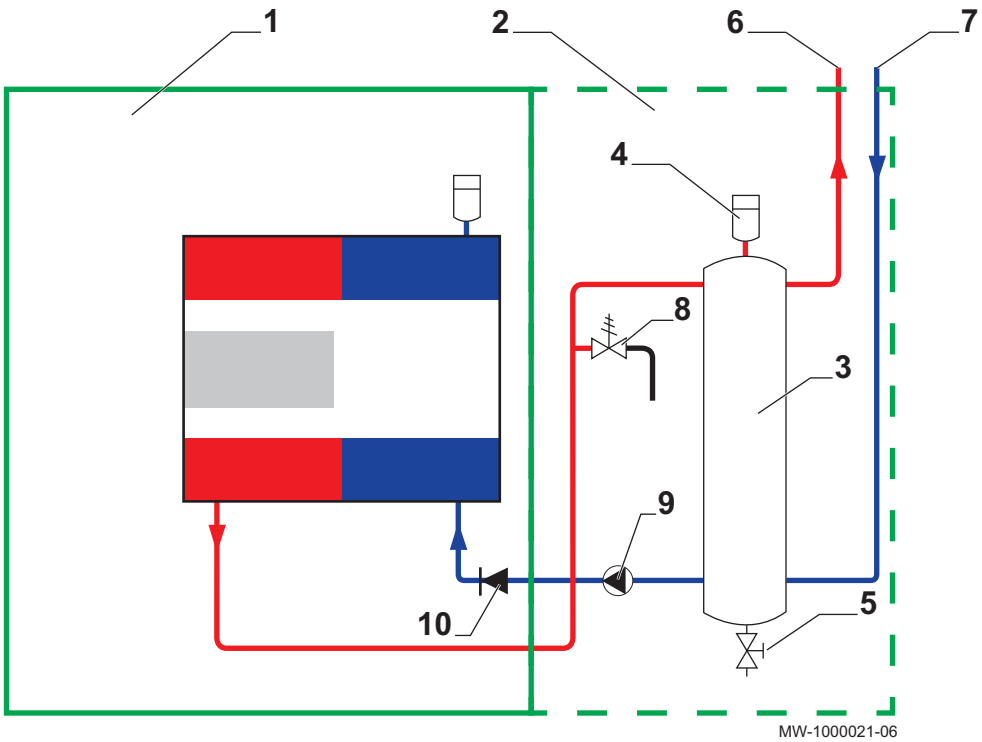

1 Chaudière
2 Kit de découplage
3 Bouteille de découplage
4 Purgeur
5 Vanne de vidange
6 Départ circuit chauffage
7 Retour circuit chauffage
8 Soupape de sécurité
9 Circulateur modulant
10 Clapet anti-retour

4.2.4 Echangeur à plaques (accessoires)

Fig.8

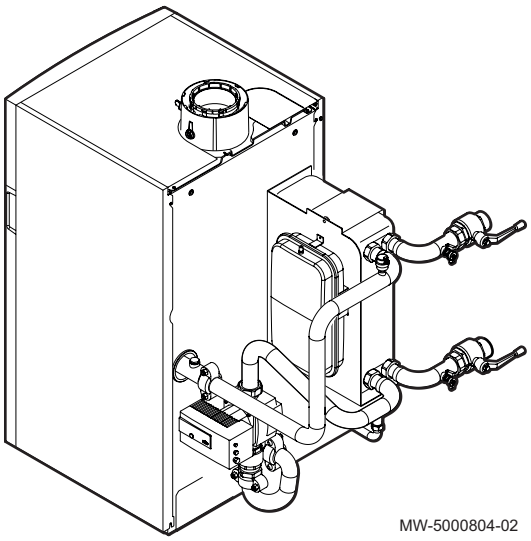

Un échangeur à plaques a pour avantage principal d'isoler hydrauliquement les circuits primaire et secondaire. Il permet ainsi de protéger le corps de la chaudière contre les impuretés présentes dans l'eau du circuit de chauffage secondaire.

Fig.9 Schéma de fonctionnement d'une chaudière avec échangeur à plaques

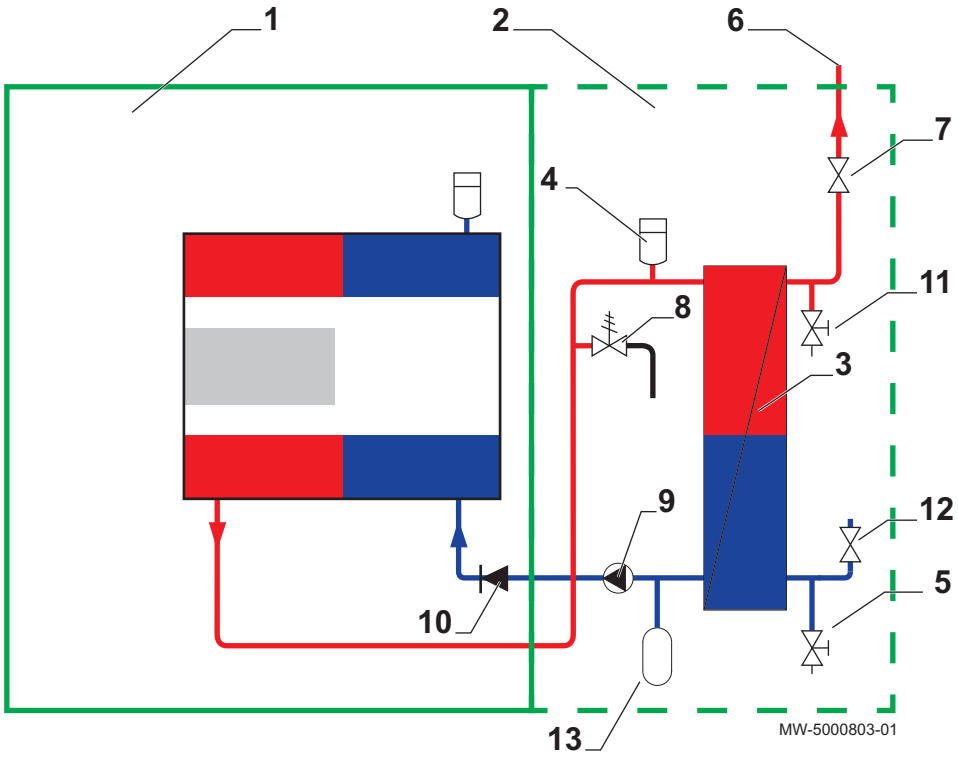

1 Chaudière
2 Kit échangeur à plaques
3 Echangeur à plaques
4 Purgeur
5 Vanne de vidange
6 Départ circuit chauffage
7 Vanne
8 Soupape de sécurité
9 Circulateur modulant
10 Clapet anti-retour
11 Vanne de vidange
12 Vanne
13 Vase d'expansion

4.2.5 Système en cascade

Fig.10

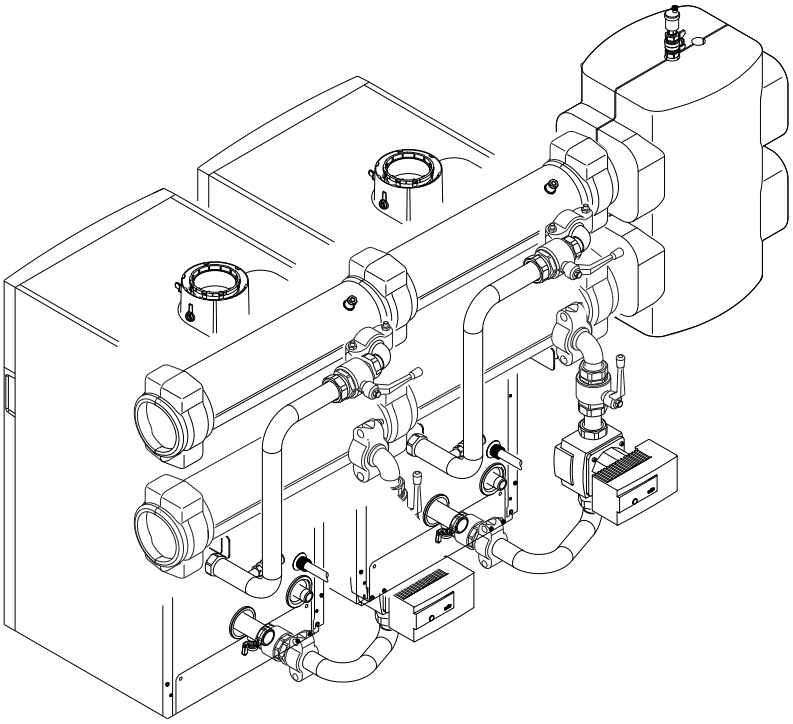

La chaudière est parfaitement adaptée pour être montée dans un système en cascade.

Utiliser un kit de liaison chaudière - cascade pour raccorder les chaudières en cascade.

4.2.6 Dispositifs de réglage et de sécurité

Important
Les dispositifs de réglage et de sécurité sont uniquement opérationnels si la chaudière est alimentée en électricité.

Tab.14 Description des dispositifs de sécurité

Dispositif	Description
Thermostats de sécurité	Les thermostats de sécurité interrompent l'arrivée de gaz au brûleur en cas de surchauffe de l'eau contenue dans le circuit primaire. Pour rétablir le fonctionnement normal de la chaudière, éliminer la cause de l'interruption. **Attention** Il est interdit de mettre les thermostats de sécurité hors-service.
Sonde NTC de fumées	Le tableau de commande bloque l'alimentation en gaz du brûleur en cas de surchauffe. Pour rétablir le fonctionnement normal de la chaudière, éteindre et rallumer la chaudière à l'aide de l'interrupteur Marche/Arrêt.
Détecteur de flamme par ionisation	La chaudière est mise en sécurité en cas de manque de gaz ou d'interallumage incomplet du brûleur.
Pressostat hydraulique	Grâce à ce dispositif, le brûleur ne peut fonctionner que si la pression de l'installation est supérieure à 0,1 bar (0,10 MPa). Quand le pressostat détecte une pression inférieure à 0,8 bar (0,08 MPa), un message d'alerte s'affiche, sans arrêter le circulateur.
Postcirculation pompe	Après l'arrêt du brûleur, suivant le paramétrage du thermostat d'ambiance et dans la fonction de chauffage, le circulateur fonctionne encore durant 3 minutes.
Dispositif antigel	Lorsque la température de départ est inférieure à 5 °C, le brûleur se met en marche jusqu'à ce que la température de départ atteigne 15 °C. Ce dispositif fonctionne si les éléments suivants sont réunis : • La chaudière est sous tension • L'alimentation en gaz fonctionne • La pression de l'installation est supérieure à 0,5 bar (0,05 MPa)
Antiblocage pompe	Sans demande de chauffage ou d'eau chaude sanitaire durant 24 heures consécutives, les pompes se mettent en marche automatiquement pendant 10 secondes. Les pompes raccordées directement aux borniers de l'appareil sont mises en marche tous les vendredis à 10:00 heures pendant 30 secondes.
Mise en marche anticipée des circulateurs	Uniquement en mode chauffage, l'appareil peut procéder à une mise en marche des circulateurs avant l'allumage du brûleur. La durée et l'activation de la mise en marche anticipée dépend des conditions d'installations et des températures de fonctionnement. La durée de mise en marche anticipée des circulateurs varie ainsi de quelques secondes à plusieurs minutes.
Pressostat de fumées	Le pressostat de fumées interrompt l'arrivée du gaz au brûleur en cas d'obturation du conduit d'évacuation des produits de combustion ou du conduit d'amenée d'air comburant .

4.3 Principaux composants

4.3.1 IX 245–130 et IX 245–150

Fig.11

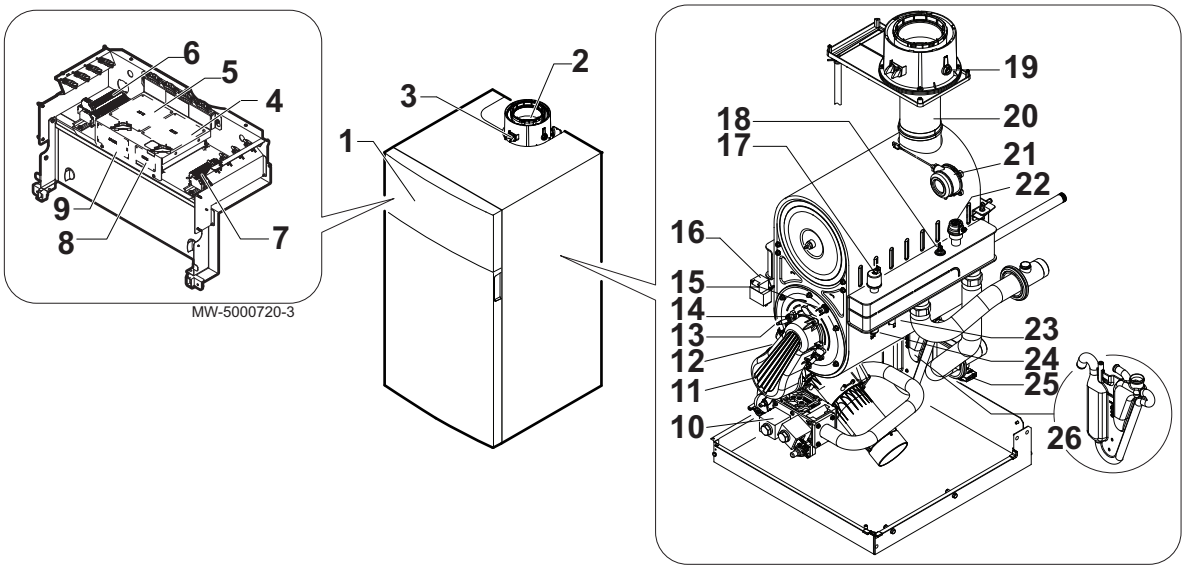

1 Tableau de commande
2 Raccordement des fumées
3 Prise de mesure des fumées
4 Carte électronique contrôleur
5 Emplacement pour deux modules AVS 75 maximum. Un troisième module AVS 75 est utilisable par la chaudière, mais doit être fixé au mur et alimenté en externe.
6 Bornier d'alimentation électrique
7 Bornier pour les sondes et la télécommande
8 Emplacement pour module de communication OCI 345

> **Attention**
> Risque de court-circuit pour le module de communication OCI 345 en cas de fixation à un autre emplacement.

9 Emplacement pour module de conversion AGU 2.551
10 Vanne gaz
11 Sonde d'ionisation
12 Brûleur
13 Electrode d'allumage
14 Viseur de flamme
15 Thermostat de sécurité de la porte foyère
16 Transformateur d'allumage
17 Capteur de pression hydraulique
18 Sonde température retour
19 Sonde fumées
20 Raccord fumées
21 Pressostat de fumées
22 Purgeur automatique
23 Thermostat de sécurité
24 Sonde de température départ
25 Robinet de vidange
26 Siphon des condensats

4.3.2 IX 245–200 et IX 245–250

Fig.12

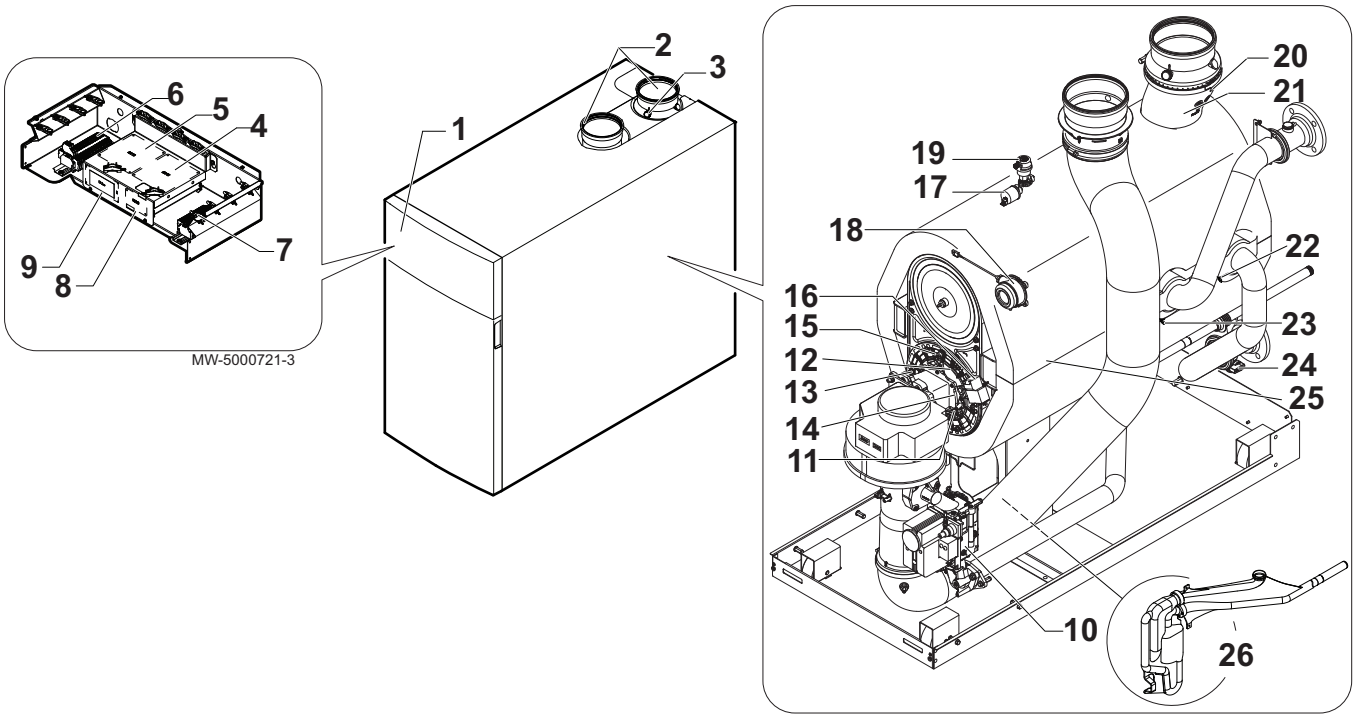

1 Tableau de commande
2 Raccordement des fumées
3 Prise de mesure des fumées
4 Carte électronique contrôleur
5 Emplacement pour deux modules AVS 75 maximum. Un troisième module AVS 75 est utilisable par la chaudière, mais doit être fixé au mur et alimenté en externe.
6 Bornier d'alimentation électrique
7 Bornier pour les sondes et la télécommande
8 Emplacement pour module de communication OCI 345

> **Attention**
> Risque de court-circuit pour le module de communication OCI 345 en cas de fixation à un autre emplacement.

9 Emplacement pour module de conversion AGU 2.551
10 Vanne gaz
11 Sonde d'ionisation
12 Brûleur
13 Electrode d'allumage
14 Viseur de flamme
15 Thermostat de sécurité de la porte foyère
16 Transformateur d'allumage
17 Capteur de pression hydraulique
18 Pressostat de fumées
19 Purgeur automatique
20 Sonde fumées
21 Raccord fumées
22 Sonde de température retour
23 Sonde de température départ
24 Robinet de vidange
25 Thermostat de sécurité
26 Siphon des condensats

4.3.3 Principaux composants du brûleur

Fig.13 Brûleur pour IX 245–130 et IX 245–150

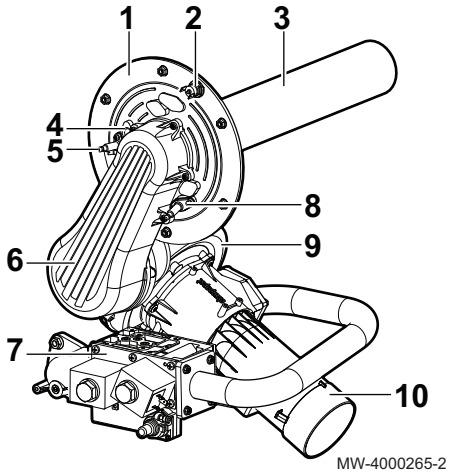

1 Porte foyère
2 Thermostat de sécurité de la porte foyère
3 Brûleur
4 Viseur de flamme
5 Electrode d’allumage
6 Conduit d’amené air/gaz
7 Vanne gaz
8 Sonde d'ionisation
9 Ventilateur
10 Venturi

Fig.14 Brûleur pour IX 245–200 et IX 245–250

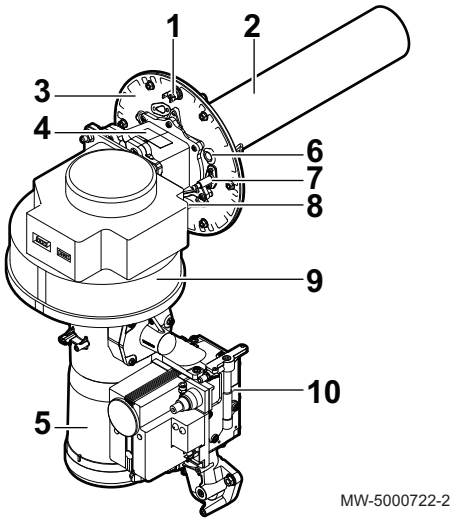

1 Thermostat de sécurité de la porte foyère
2 Brûleur
3 Porte foyère
4 Clapet anti-retour de fumées
5 Venturi
6 Viseur de flamme
7 Electrode d’allumage
8 Sonde d'ionisation
9 Ventilateur
10 Vanne gaz

4.4 Description du tableau de commande

4.4.1 Description des touches

Fig.15

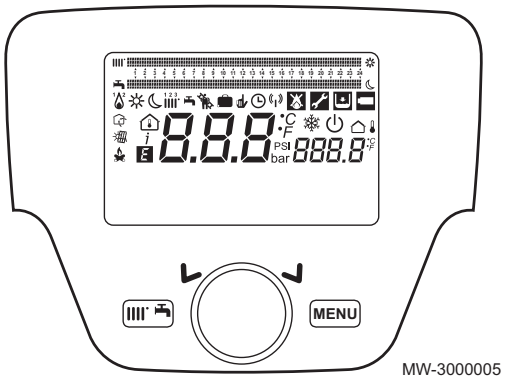

Touche Menu des raccourcis

Accès rapide aux modes de fonctionnement

Touche Menu

Bouton de sélection et de validation

- Bouton rotatif pour naviguer dans les écrans des menus ou des paramètres
- Bouton poussoir pour sélectionner un menu/paramètre ou pour valider une valeur/action

4.4.2 Description des symboles

Fig.16

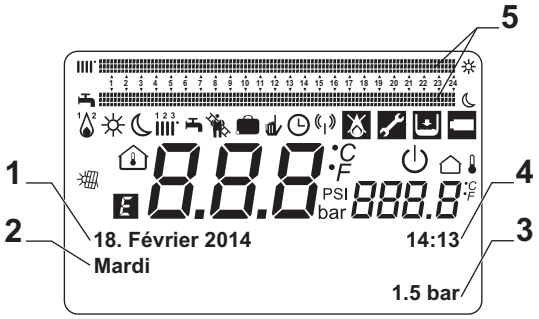

MW-3000006-FR-05

1 Date : jour, mois, année
2 Jour de la semaine
3 Pression chaudière / Circuit chauffage
4 Horloge : heures et minutes
5 Indicateurs des périodes de fonctionnement en mode Confort/Eco sur 24 heures :
- Ligne supérieure : mode Chauffage
- Ligne inférieure : mode Eau chaude sanitaire

Tab.15 Description des symboles

Type d'information	Symbole	Description
Informations		Température ambiante (°C)
		Température extérieure (°C)
	°C, °F, bar, PSI	Unités de température et de pression hydraulique : système international ou système anglo-saxon.
		Transmission de données : uniquement quand la commande à distance sans fil est connectée.
		Intégration solaire disponible
Modes de fonctionnement		Mode de fonctionnement Confort : température ambiante de confort
		Mode de fonctionnement Eco : température ambiante réduite
		Mode de fonctionnement : Chauffage • (1) : Zone 1 active • (2) : Zone 2 active • (3) : Zone 3 active Affichage du symbole : • Symbole absent : circuit chauffage non raccordé • Symbole fixe : circuit chauffage raccordé • Symbole clignotant : chauffage en demande
		Mode de fonctionnement : Eau chaude sanitaire activé **Important** Le chauffage est arrêté pendant la production d'eau chaude sanitaire .
		Mode de fonctionnement : Forçage mode Confort / Eco
		Mode de fonctionnement : Automatique, selon programmes horaires
		Fonction Ramonage activée
		Fonction Programme Vacances activée
		Mode Hors gel : la protection antigel de la chaudière est activée
		Brûleur allumé : • (1) : Puissance < 70 % • (2) : Puissance > 70 %

Type d'information	Symbole	Description
Erreur		Erreur : le brûleur ne peut pas démarrer
		Erreur : Intervention Service Après-Vente requise
		Pression hydraulique trop faible
		Présence d'une anomalie/erreur

4.5 Livraison standard

La chaudière IX est livrée dans un colis comprenant :

- Une chaudière gaz au sol
- Une notice d'installation, d'utilisation et d'entretien
- Une plaquette signalétique.

4.6 Accessoires et options

La liste des accessoires et options est détaillée dans notre catalogue.

5 Avant l'installation

5.1 Réglementations pour l'installation

Avertissement
La chaudière doit être installée par un professionnel qualifié conformément aux réglementations locales et nationales.

5.2 Conditions d'installation

5.2.1 Alimentation en gaz

- Avant le montage, vérifier que le compteur de gaz possède une capacité (en m^3/h) suffisante. A cet égard, il convient de tenir compte de la consommation de tous les appareils. Si la capacité du compteur de gaz est trop faible, prévenir le distributeur de gaz.
- Les chaudières sont pré-réglées pour fonctionner au gaz G20 (gaz H), G25 (gaz L) et G31 (gaz P).

Important
Pour utiliser un type de gaz différent, contacter un service d'assistance agréé.

5.2.2 Alimentation

Tension d'alimentation	230 V CA/50 Hz

Attention
Respecter les polarités indiquées sur les bornes : phase (L), neutre (N) et terre (⏚).

5.2.3 Circulateur

Les débits d'irrigation de la chaudière doivent être supérieurs ou égaux aux caractéristiques du tableau ci-dessous :

Tab.16 Débits d'eau dans la chaudière

Modèle de chaudière	Débit de travail avec le kit bouteille de découplage : débit minimum (litres/heure)
IX 245–130	2250
IX 245–150	3000

Modèle de chaudière	Débit de travail avec le kit bouteille de découplage : débit minimum (litres/heure)
IX 245–200	3500
IX 245–250	4500

Fig.17 Pertes de charge pour IX 245–130

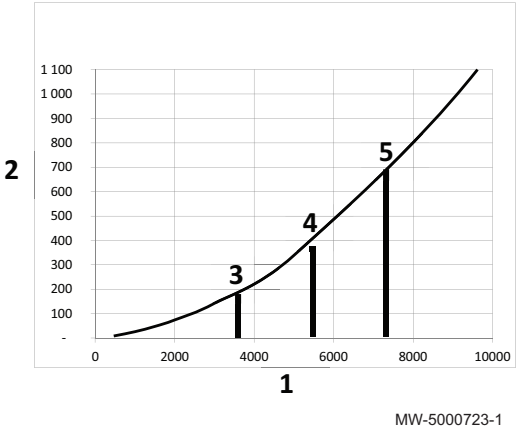

1 Débit Q (litres/heure)
2 Pression H en millibar (mbar)
3 Débit de fonctionnement en eau à débit calorifique nominal = 3730 litres/heures avec ΔT = 30 °C
4 Débit de fonctionnement en eau à débit calorifique nominal = 5600 litres/heures avec ΔT = 20 °C
5 Débit de fonctionnement en eau à débit calorifique nominal = 7500 litres/heures avec ΔT = 15 °C
ΔT Différence de température entre l'eau de départ et l'eau de retour chaudière

Fig.18 Pertes de charge pour IX 245–150

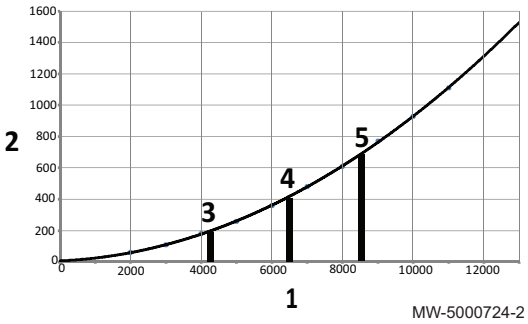

1 Débit Q (litres/heure)
2 Pression H en millibar (mbar)
3 Débit de fonctionnement en eau à débit calorifique nominal = 4310 litres/heures avec ΔT = 30 °C
4 Débit de fonctionnement en eau à débit calorifique nominal = 6460 litres/heures avec ΔT = 20 °C
5 Débit de fonctionnement en eau à débit calorifique nominal = 8610 litres/heures avec ΔT = 15 °C
ΔT Différence de température entre l'eau de départ et l'eau de retour chaudière

Fig.19 Pertes de charge pour IX 245–200

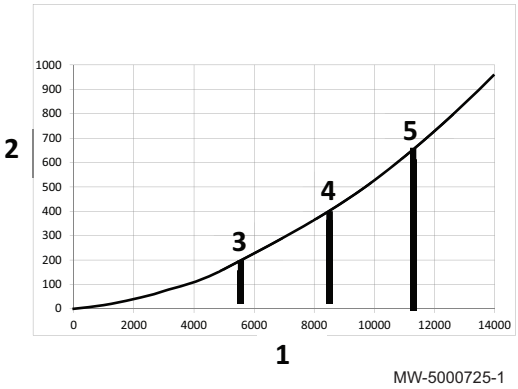

1 Débit Q (litres/heure)
2 Pression H en millibar (mbar)
3 Débit de fonctionnement en eau à débit calorifique nominal = 5740 litres/heures avec ΔT = 30 °C
4 Débit de fonctionnement en eau à débit calorifique nominal = 8610 litres/heures avec ΔT = 20 °C
5 Débit de fonctionnement en eau à débit calorifique nominal = 11480 litres/heures avec ΔT = 15 °C
ΔT Différence de température entre l'eau de départ et l'eau de retour chaudière

Fig.20 Pertes de charge pour IX 245–250

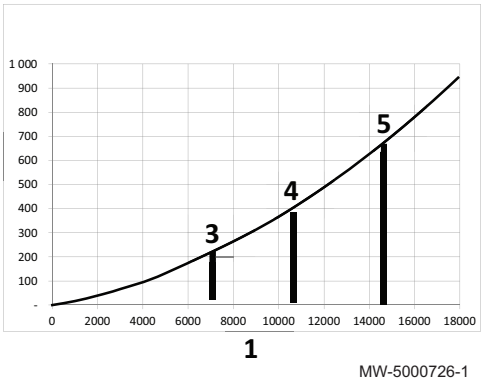

1 Débit Q (litres/heure)
2 Pression H en millibar (mbar)
3 Débit de fonctionnement en eau à débit calorifique nominal = 7180 litres/heures avec ∆T = 30 °C
4 Débit de fonctionnement en eau à débit calorifique nominal = 10770 litres/heures avec ∆T = 20 °C
5 Débit de fonctionnement en eau à débit calorifique nominal = 14350 litres/heures avec ∆T = 15 °C
ΔT Différence de température entre l'eau de départ et l'eau de retour chaudière

5.3 Choix de l’emplacement

Avant de procéder au montage de la chaudière, déterminer l’emplacement idéal pour le montage, en tenant compte des directives et de l’encombrement de l’appareil.

Attention
Installer le chauffe-eau thermodynamique dans un local à l’abri du gel.

Attention
Installer la chaudière sur une structure solide et stable pouvant supporter son poids.

Attention
Ne pas stocker de composés chlorés ou fluorés à proximité de la chaudière. Ils sont particulièrement corrosifs et peuvent contaminer l’air de combustion. Les composés chlorés ou fluorés sont présents dans les bombes aérosols, peintures, solvants, produits de nettoyage, lessives, détergents, colles, sel de déneigement.

Attention
Ne pas stocker, même temporairement, des matériaux explosifs ou facilement inflammables dans la chaufferie ou à proximité de la chaudière.

Attention
Prévoir les bouches d’aspiration de l’air et d'évacuation des gaz de combustion en respectant les réglementations et directives en vigueur.

Attention
Raccorder l'évacuation des condensats aux eaux usées à proximité de la chaudière.

Attention
France : Respecter les dispositions réglementaires de l’arrêt du 23 juin 1978 et de l’ATG C 321.4

5.3.1 Aération

Pour permettre l'arrivée de l'air de combustion, prévoir dans la chaufferie une aération suffisante dont la section et l'emplacement doivent répondre aux réglementations en vigueur :

Belgique	• NBN D 51-003 : installations intérieures alimentées en gaz naturel et placement des appareils d’utilisation. • NBN D 61-001 : chaufferies et cheminées. • NBN D 61-002 : chaudières de chauffage central dont la puissance nominale est inférieure à 70 kW - Prescriptions concernant leur espace d’installation, leur ventilation, leur amenée d’air et leur évacuation de fumées.

Si la chaudière est installée dans un endroit fermé, respecter les cotes minimales indiquées sur le schéma ci-dessous. Prévoir également des ouvertures pour prévenir les risques suivants :

- Accumulation de gaz

- Surchauffe du local
- **Tous pays, sauf Grande-Bretagne** : Section minimale des ouvertures : **S1** + **S2** = 150 cm^2

■ **Aération à prévoir pour les chaudières**

Fig.21

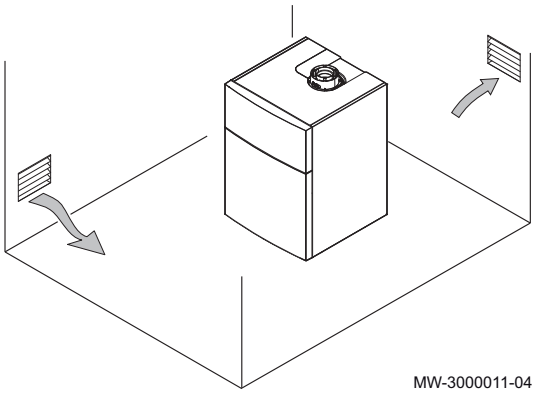

5.3.2 Encombrement de la chaudière

Pour assurer une bonne accessibilité à l'appareil et en faciliter l'entretien, réserver un espace suffisant autour de la chaudière en suivant les indications fournies.

Important
Laisser la chaudière accessible à tout moment.

Espace à prévoir pour les chaudières

Fig.22

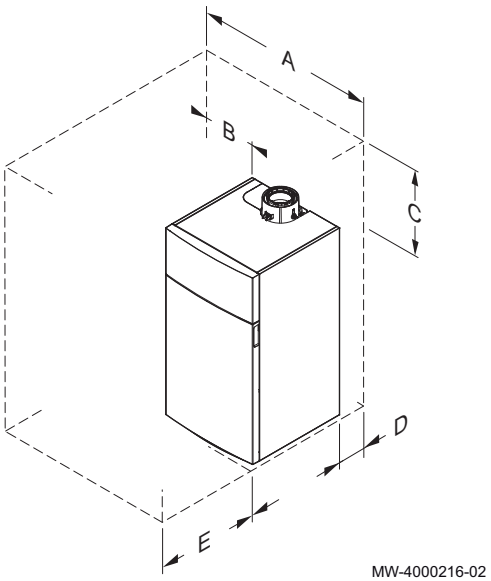

Tab.17

	IX 245–130	IX 245–150	IX 245–200	IX 245–250
A	1100	1100	1100	1100
B	500	500	500	500
C	400	400	750	750
D	800	800	800	800
E	1000	1000	1000	1000

Espace à prévoir pour les chaudières équipées d'un kit bouteille de découplage, kit échangeur à plaques ou kit cascade

Fig.23

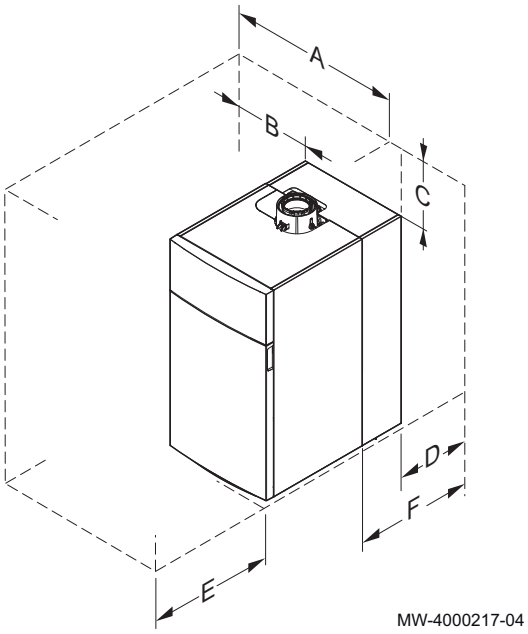

Tab.18

	IX 245–130	IX 245–150	IX 245–200	IX 245–250
A	1100	1100	1100	1100
B	500	500	500	500
C	400	400	750	750
D	500	500	500	500
E	1000	1000	1000	1000
F avec kit bouteille de découplage	775	775	910	910
F avec kit échangeur à plaques	1140	1140	1140	1140
F avec kit cascade	1020	1020	1070	1070

5.3.3 Plaquette signalétique

Fig.24

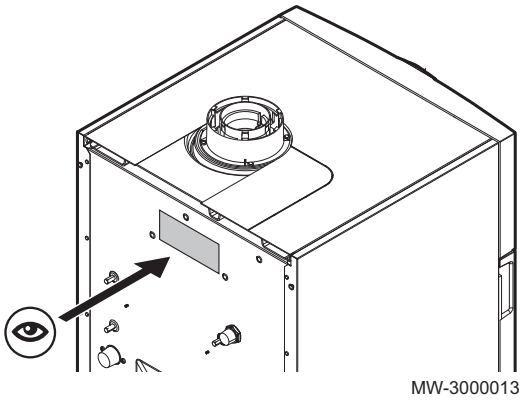

La plaquette signalétique est située à l’arrière de la chaudière. La plaquette signalétique donne des informations importantes concernant l’appareil :

- Numéro de série
- Modèle
- Catégorie de gaz
- etc...

5.3.4 Choix de l’emplacement de la sonde extérieure

Il est important de choisir un emplacement qui permette à la sonde de mesurer correctement et efficacement les conditions extérieures.

■ Emplacements conseillés

Placer la sonde de température extérieure à un emplacement regroupant les caractéristiques suivantes :

- Sur une façade de la zone à chauffer, la façade nord si possible
- A mi-hauteur de la zone à chauffer
- Sous l'influence des variations météorologiques
- Protégée des rayonnements solaires directs
- Facile d'accès

Fig.25

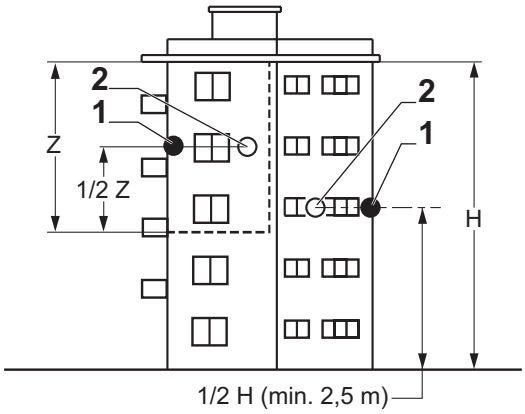

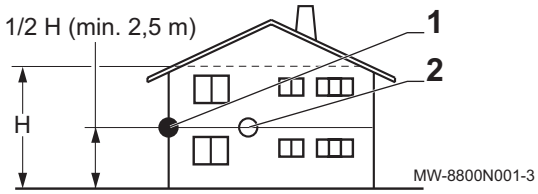

1 Emplacement optimal
2 Emplacement possible

H Hauteur habitée et contrôlée par la sonde
Z Zone habitée et contrôlée par la sonde

■ Emplacements déconseillés

Eviter de placer la sonde de température extérieure à un emplacement regroupant les caractéristiques suivantes :

- Masqué par un élément du bâtiment (balcon, toiture, etc.)
- Près d'une source de chaleur perturbatrice (soleil, cheminée, grille de ventilation, etc.)

Fig.26

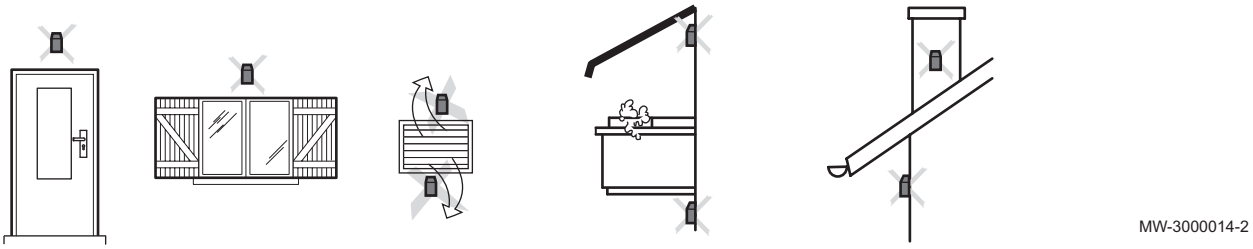

5.4 Transport et déballage

5.4.1 IX 245–130 et IX 245–150

Fig.27

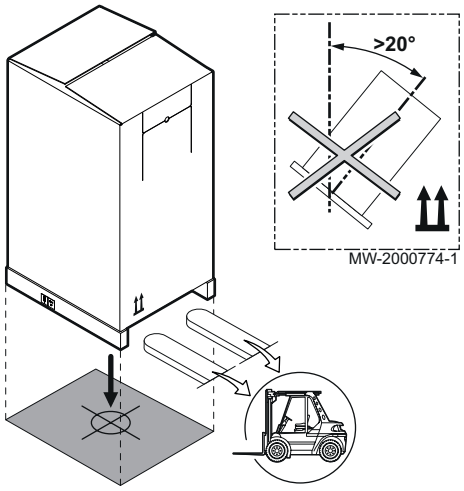

Transport

Attention

- Prévoir au moins deux personnes.
- Manipuler l’appareil avec des gants.

- Transporter la palette de l'appareil à l'aide d'un transpalette, d'un chariot élévateur ou d'un chariot de déménagement à 4 roues.
- Ne pas utiliser le capot de l'appareil pour les opérations de transport.
- Transporter l'appareil verticalement.

Déballage et préparation

Fig.28

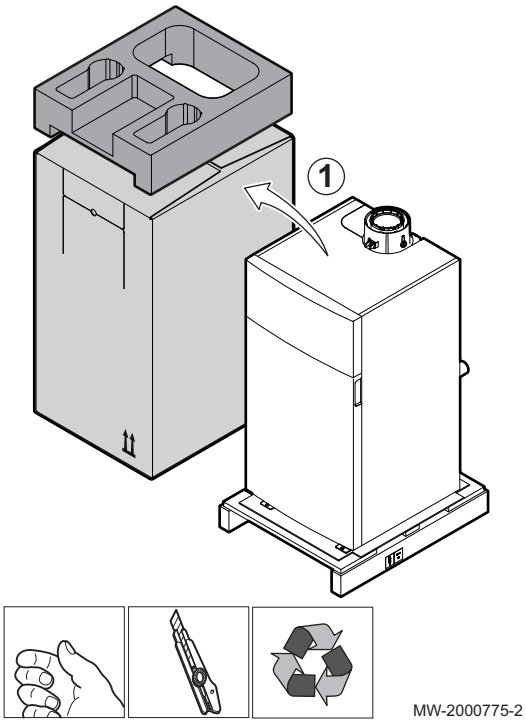

1. Enlever le carton d'emballage et la coiffe polystyrène..

Fig.29

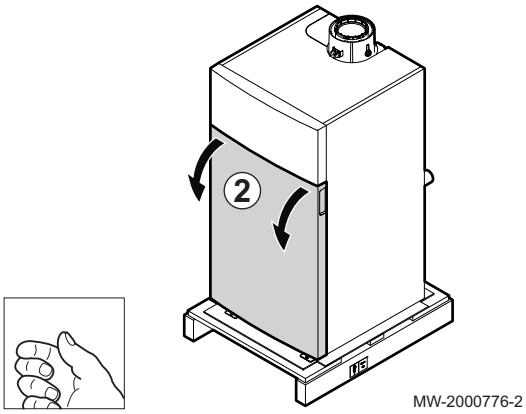

2. Enlever le panneau avant en tirant fermement sur les encoches prévues.

Fig.30

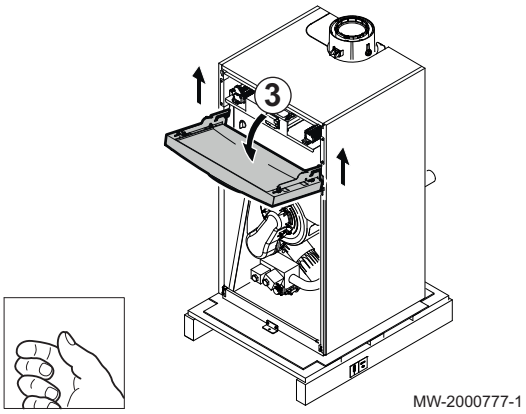

3. Soulever et basculer le tableau de commande.

Fig.31

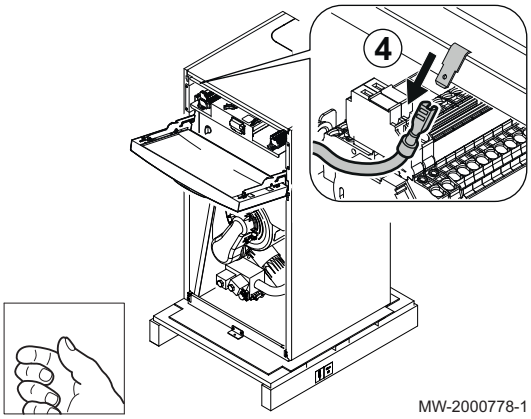

4. Débrancher le fil de masse.

Fig.32

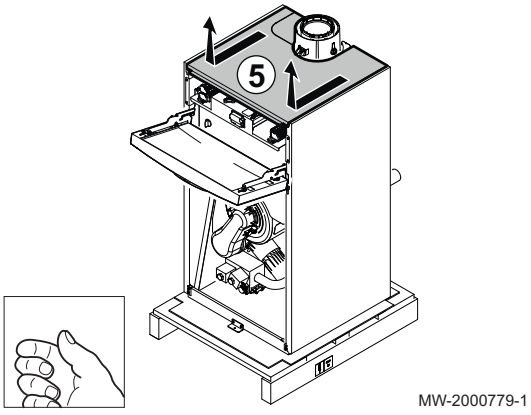

5. Tirer et soulever le panneau supérieur.

Fig.33

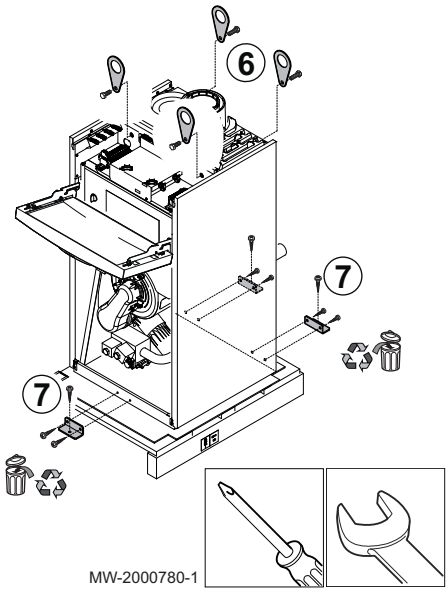

6. Visser les anneaux de levages aux emplacements prévus. Couple de vissage : 23 N.m.

Important
Les anneaux sont fournis avec la chaudière.

7. Enlever les vis fixant la chaudière à la palette.

Fig.34

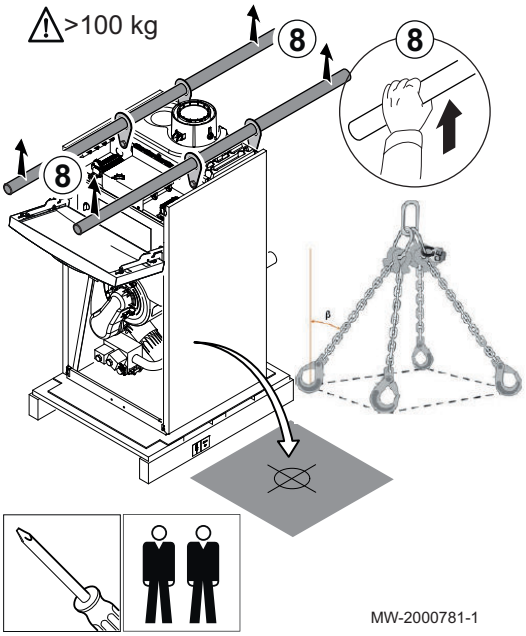

8. Utiliser des barres de transport ou des élingues (non fournies) pour déplacer la chaudière.

Angle d'élingage	β < 60°
IX 245–130	126 kg
IX 245–150	132 kg

Attention
Le déplacement de la chaudière nécessite deux personnes.

Fig.35

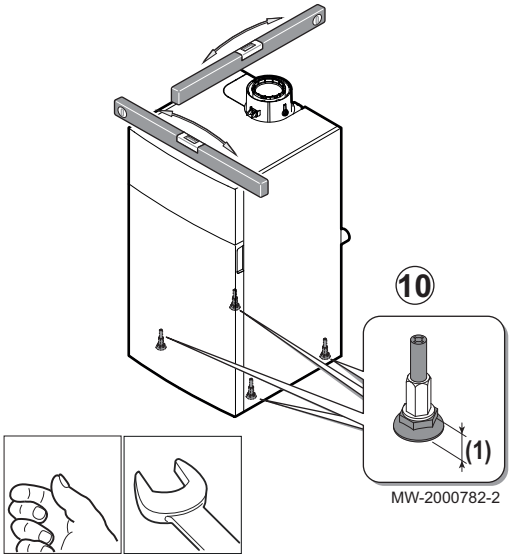

9. Refermer la chaudière.

   (1) Plage de réglage des pieds : 30 mm

10. Mettre à niveau la chaudière à l'aide des pieds réglables.

5.4.2 IX 245–200 et IX 245–250

Fig.36

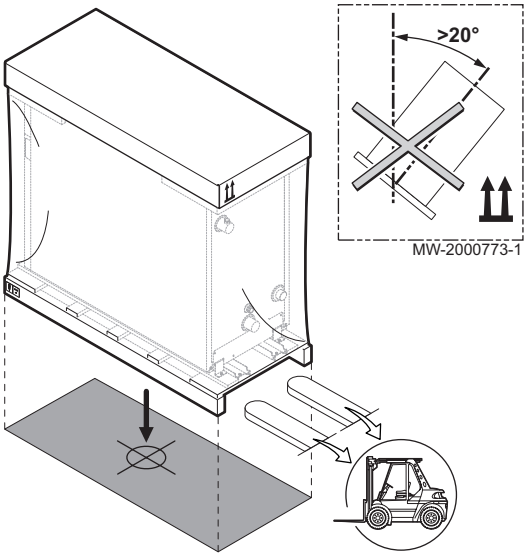

Transport

Attention

- Prévoir au moins deux personnes.
- Manipuler l’appareil avec des gants.

- Transporter la palette de l'appareil à l'aide d'un transpalette, d'un chariot élévateur ou d'un chariot de déménagement à 4 roues.
- Ne pas utiliser le capot de l'appareil pour les opérations de transport.
- Transporter l'appareil verticalement.

Fig.37

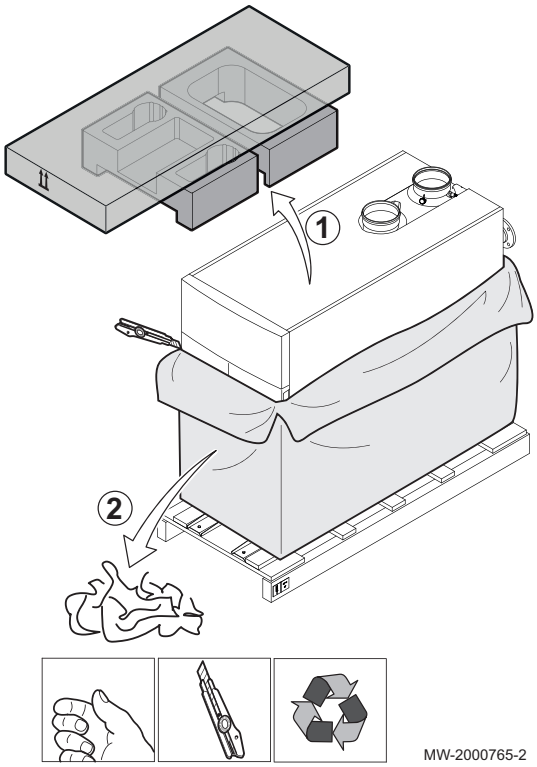

Déballage et préparation avec rails

1. Enlever le carton et la coiffe polystyrène.
2. Enlever la protection plastique.

Fig.38

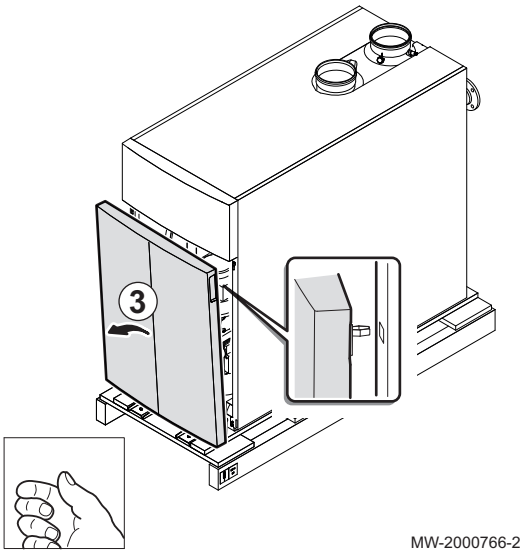

3. Enlever le panneau avant en tirant fermement sur les encoches prévues.

Fig.39

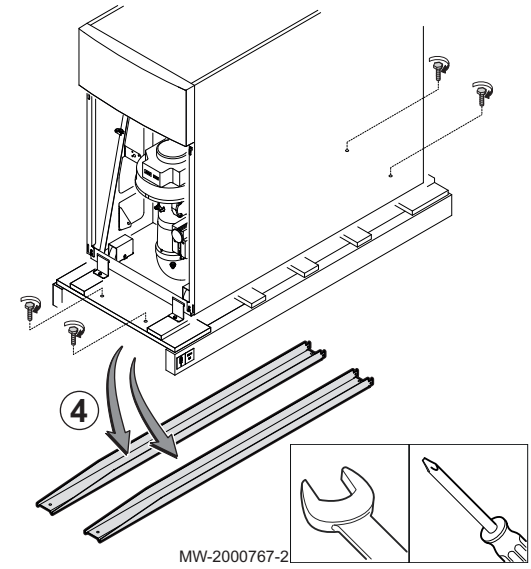

4. Enlever les 2 rails de déchargement en dévissant les 4 vis.

Fig.40

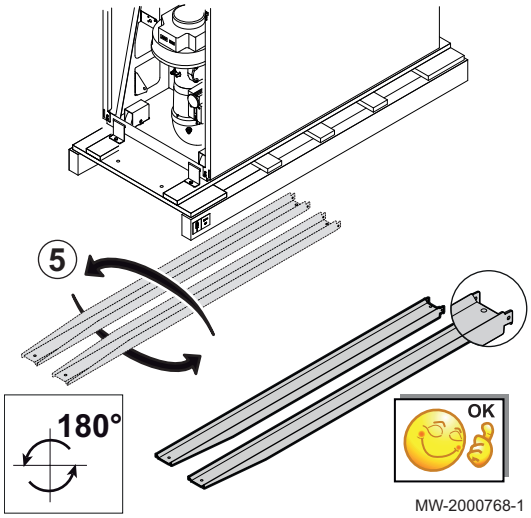

5. Retourner les 2 rails de 180°.

Fig.41

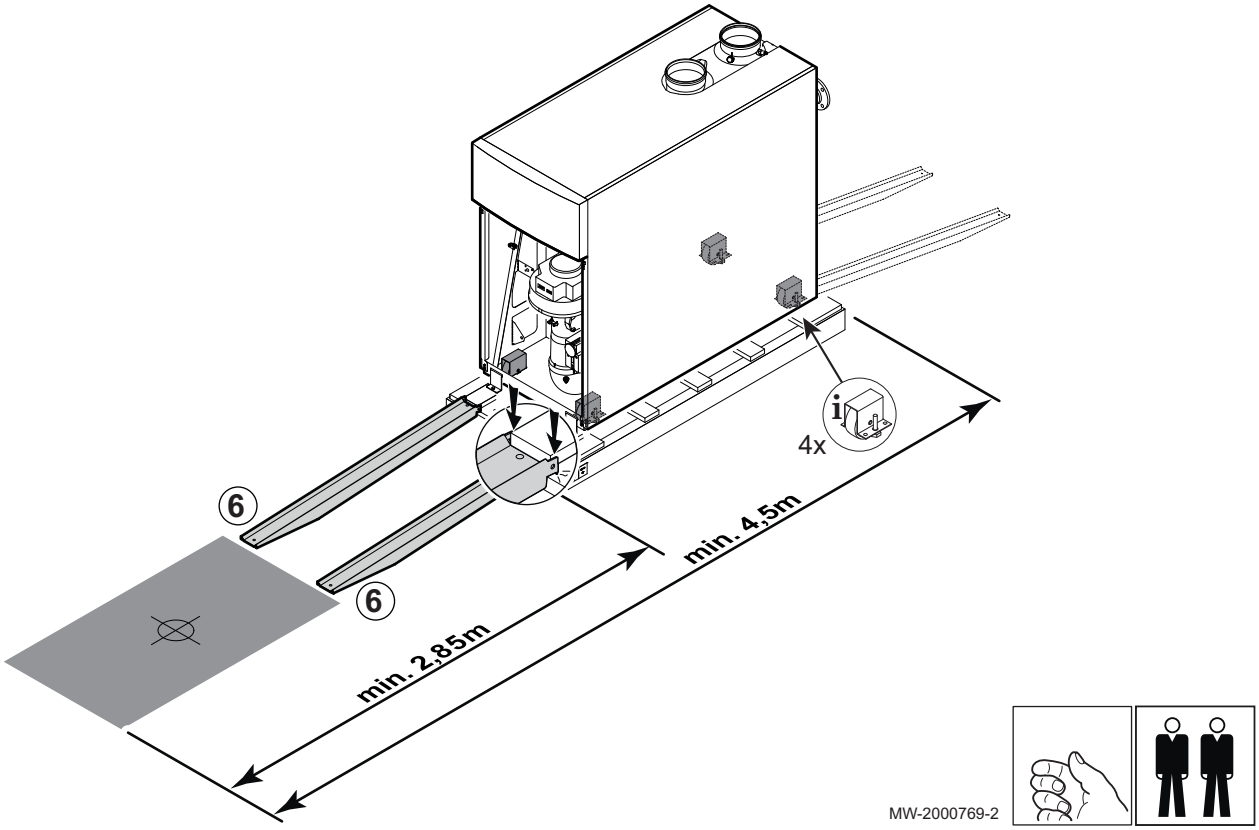

6. Poser les 2 rails sur le bord de la palette.

Attention
Prévoir un espace suffisant pour le déplacement de la chaudière.

Fig.42

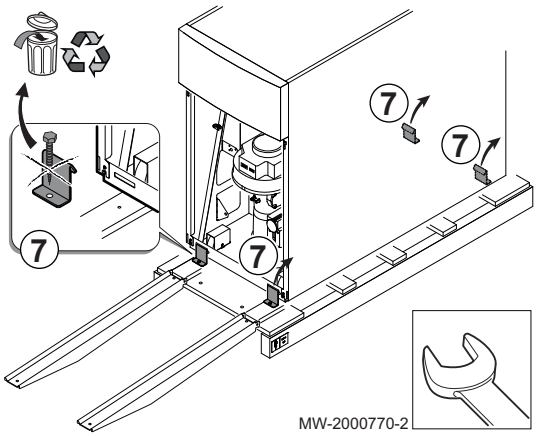

7. Enlever les 4 vis fixant la chaudière à la palette.

Fig.43

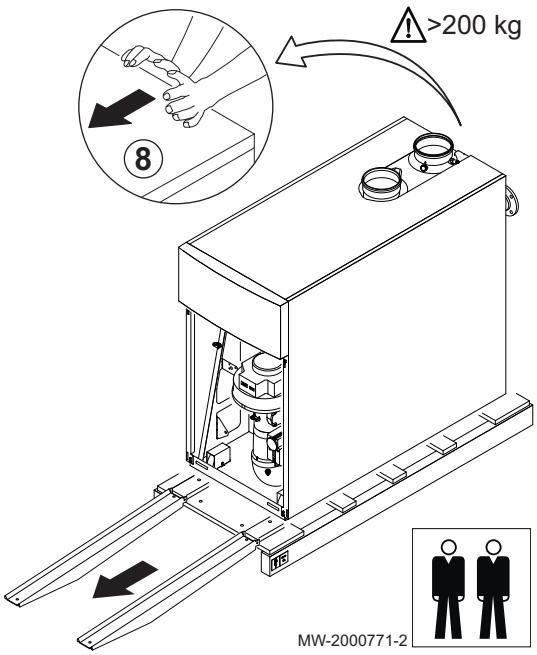

8. Faire glisser la chaudière sur les rails de déchargement.

IX 245–200	212 kg
IX 245–250	232 kg

Attention
Le déplacement de la chaudière nécessite deux personnes.

Fig.44

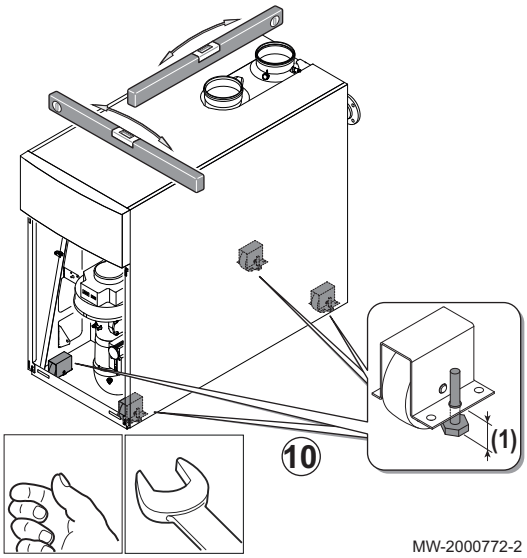

9. Refermer la chaudière.

   (1) Plage de réglage des pieds : 20 mm

10. Mettre à niveau la chaudière à l'aide des pieds réglables.

Déballage et préparation avec élingues

Fig.45

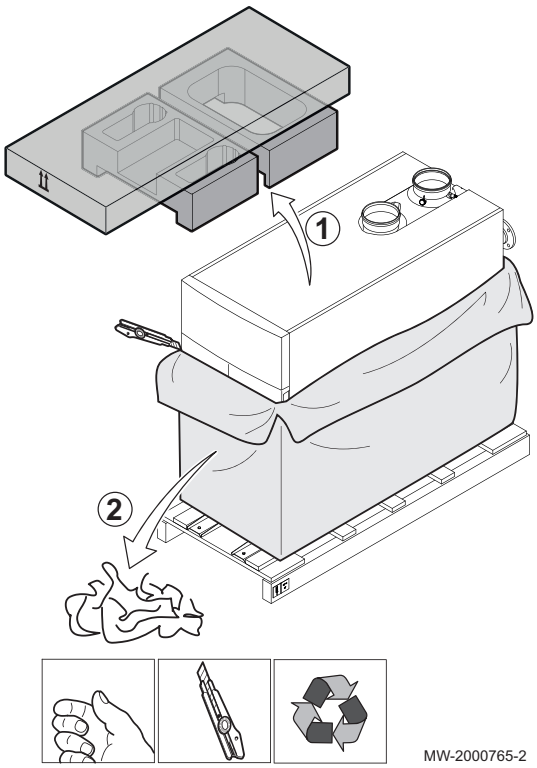

1. Enlever le carton et la coiffe polystyrène.
2. Enlever la protection plastique.

Fig.46

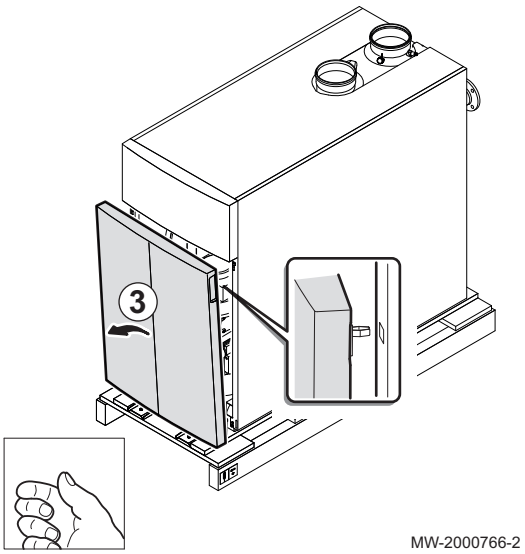

3. Enlever le panneau avant en tirant fermement sur les encoches prévues.

Fig.47

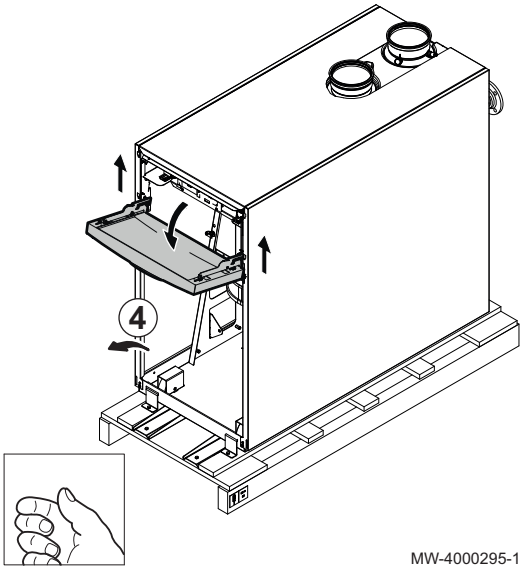

4. Soulever et basculer le tableau de commande.

Fig.48

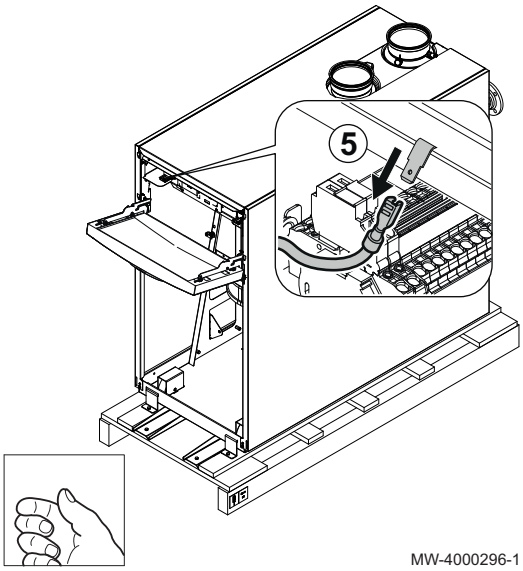

5. Débrancher le fil de masse.

Fig.49

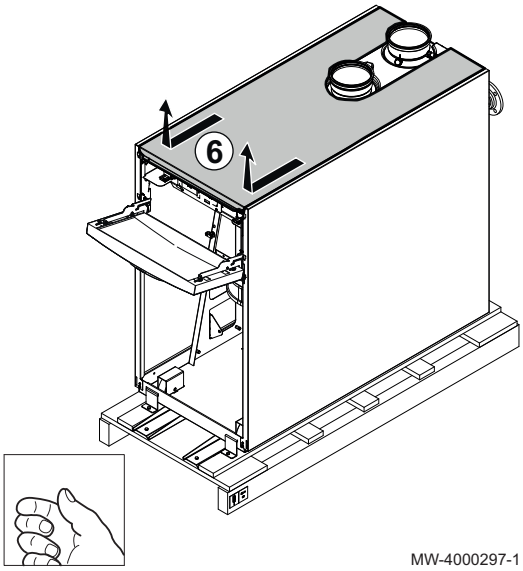

6. Tirer et soulever le panneau supérieur.

Fig.50

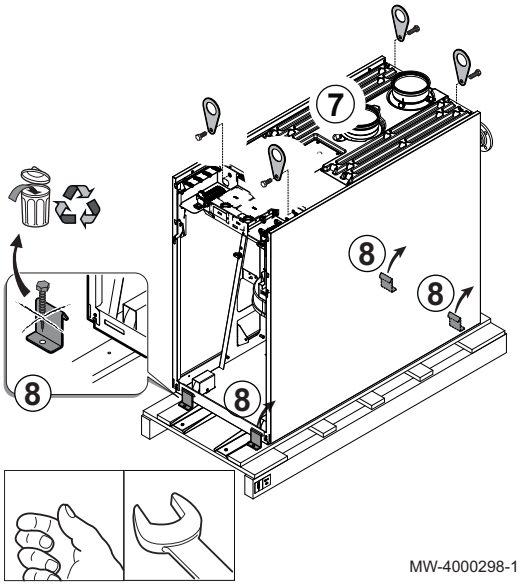

7. Visser les anneaux de levage aux emplacement prévus. Couple de vissage : 23 N.m.

Important
Les anneaux sont fournis avec la chaudière.

8. Enlever les vis fixant la chaudière à la palette.

Fig.51

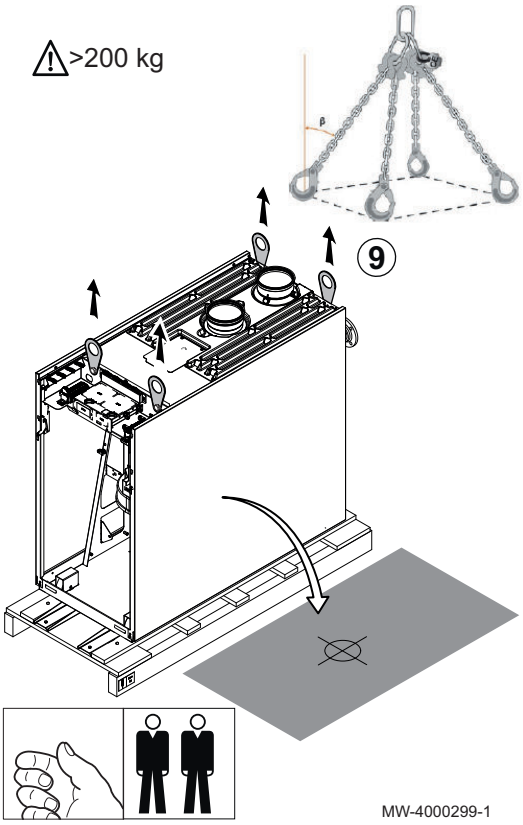

9. Utiliser des élingues (non fournies) pour déplacer la chaudière.

Angle d'élingage	β < 60°
IX 245–200	212 kg
IX 245–250	232 kg

Attention
Le déplacement de la chaudière nécessite deux personnes.

10. Refermer la chaudière.

Fig.52

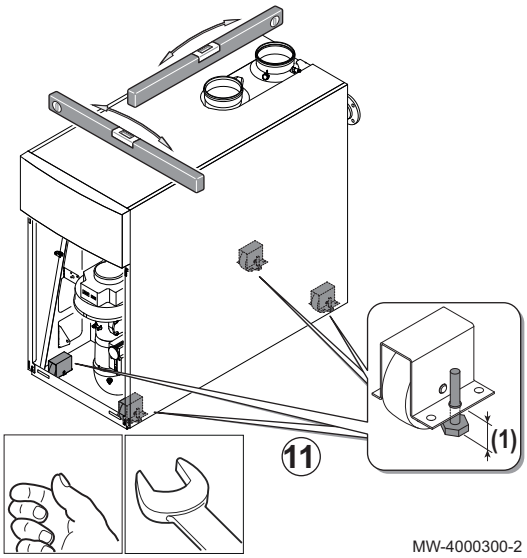

11. Mettre à niveau la chaudière à l'aide des pieds réglables.

    (1) Plage de réglage des pieds : 20 mm

6 Schémas de raccordement

6.1 Une chaudière + un circuit direct + un préparateur d'eau chaude sanitaire

6.1.1 Raccordement hydraulique

Fig.53 Chaudière + 1 circuit direct + 1 préparateur d'eau chaude sanitaire

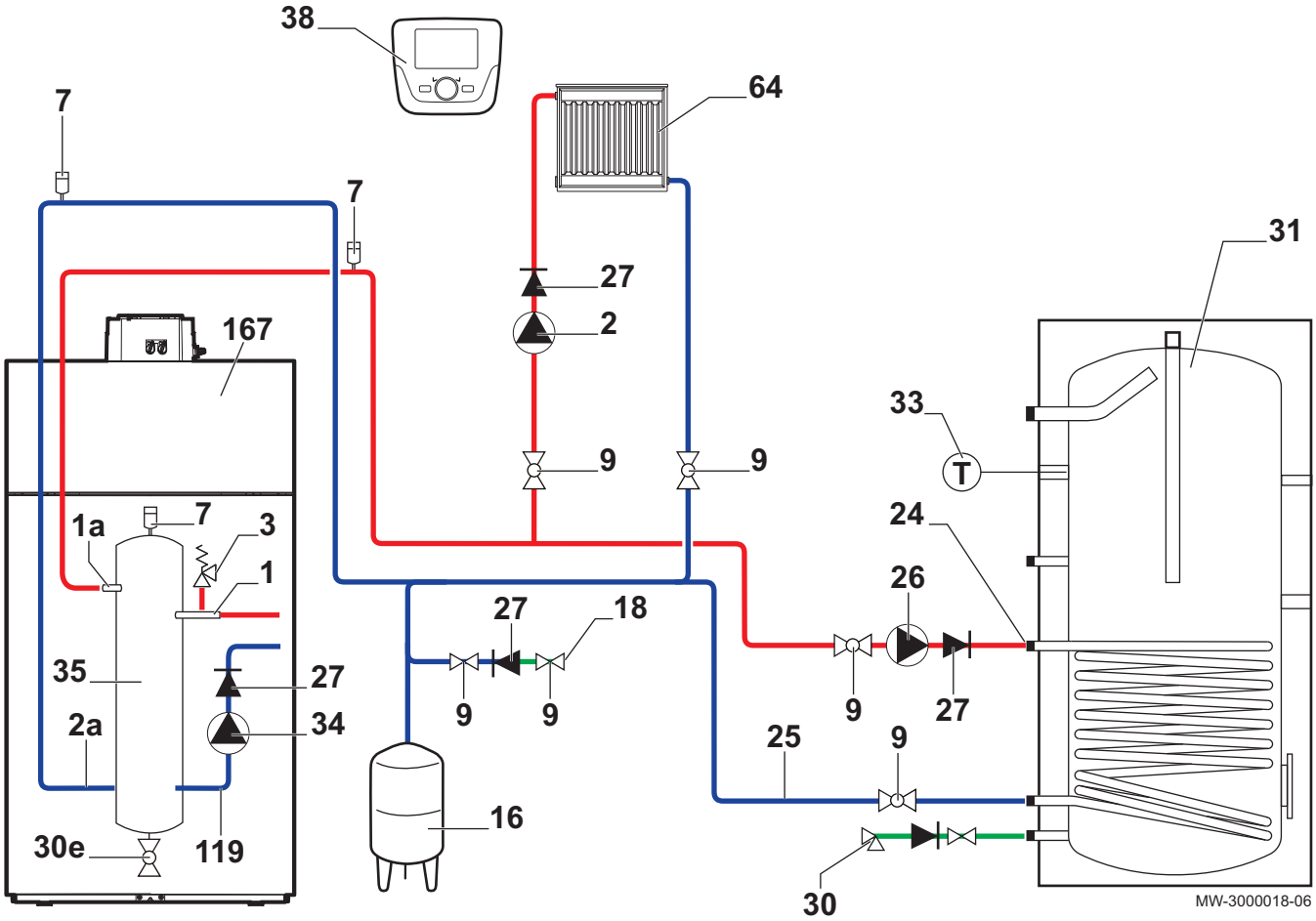

1 Départ chaudière
1a Départ chauffage circuit direct
2 Pompe chauffage circuit direct
2a Retour chauffage circuit direct
3 Soupape de sécurité 6 bar (0,6 MPa)
7 Purgeur automatique
9 Vanne de sectionnement
16 Vase d'expansion fermé
18 Remplissage du circuit chauffage

(France : avec disconnecteur suivant la réglementation en vigueur)
24 Entrée primaire de l'échangeur du préparateur d'eau chaude sanitaire
25 Sortie primaire de l'échangeur du préparateur d'eau chaude sanitaire
26 Pompe de charge sanitaire
27 Clapet anti-retour
30 Groupe de sécurité taré et plombé

(France : 7 bar (0,7 MPa) - avec dégorgeoir à voyant)
30e Vanne de vidange
31 Préparateur indépendant d'eau chaude sanitaire
33 Sonde de température d'eau chaude sanitaire
34 Pompe chaudière modulante (pompe primaire)
35 Bouteille de découplage (accessoire)
38 Commande à distance
64 Circuit chauffage direct
119 Retour chaudière
167 Tableau de commande de la chaudière

6.1.2 Raccordement électrique

Fig.54 Chaudière + 1 circuit direct + 1 préparateur d'eau chaude sanitaire

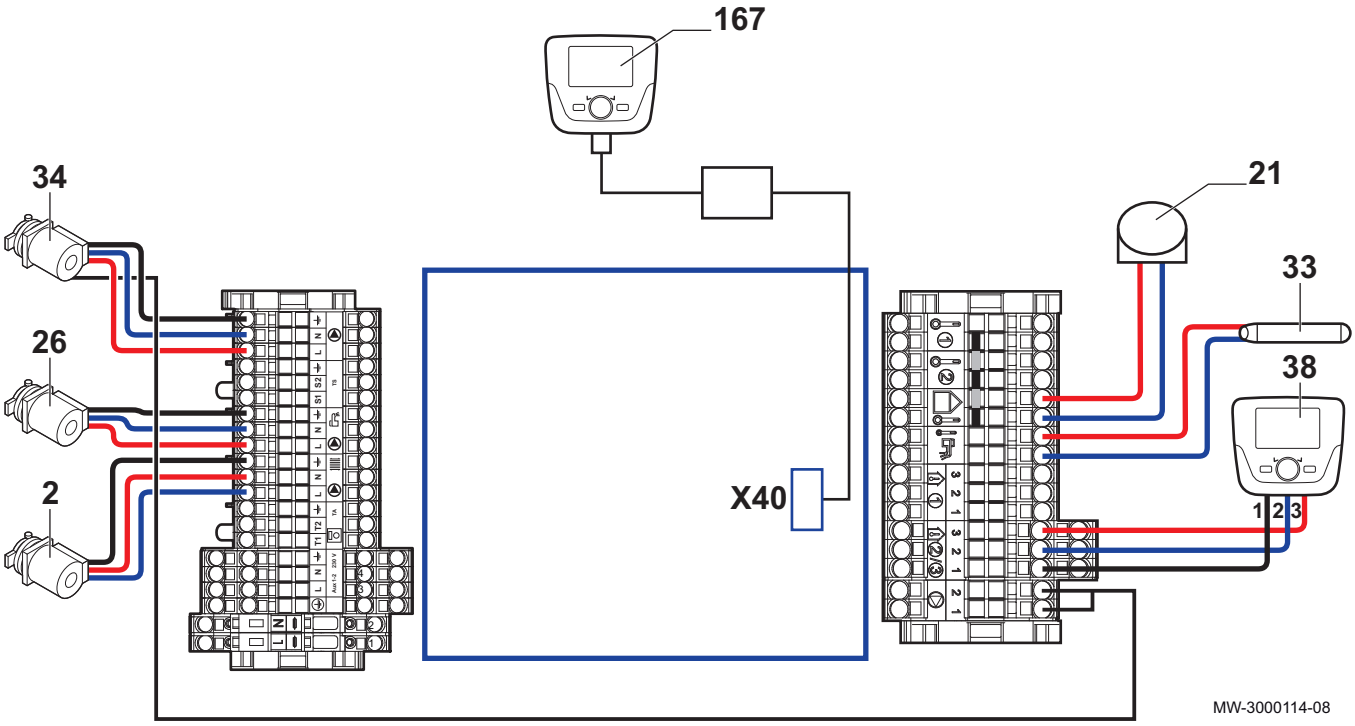

2 Pompe circuit de chauffage direct
21 Sonde de température extérieure
26 Pompe de charge sanitaire
33 Sonde de température d'eau chaude sanitaire
34 Pompe chaudière modulante (Pompe primaire)
38 Commande à distance
167 Tableau de commande de la chaudière

Important
Relayer les pompes si l'intensité est supérieure à 1 A max par sortie.

6.2 Une chaudière + un circuit chauffage au sol + un circuit direct + un préparateur d'eau chaude sanitaire

6.2.1 Raccordement hydraulique

Fig.55 Chaudière + 1 circuit chauffage au sol + 1 circuit direct + 1 préparateur d'eau chaude sanitaire

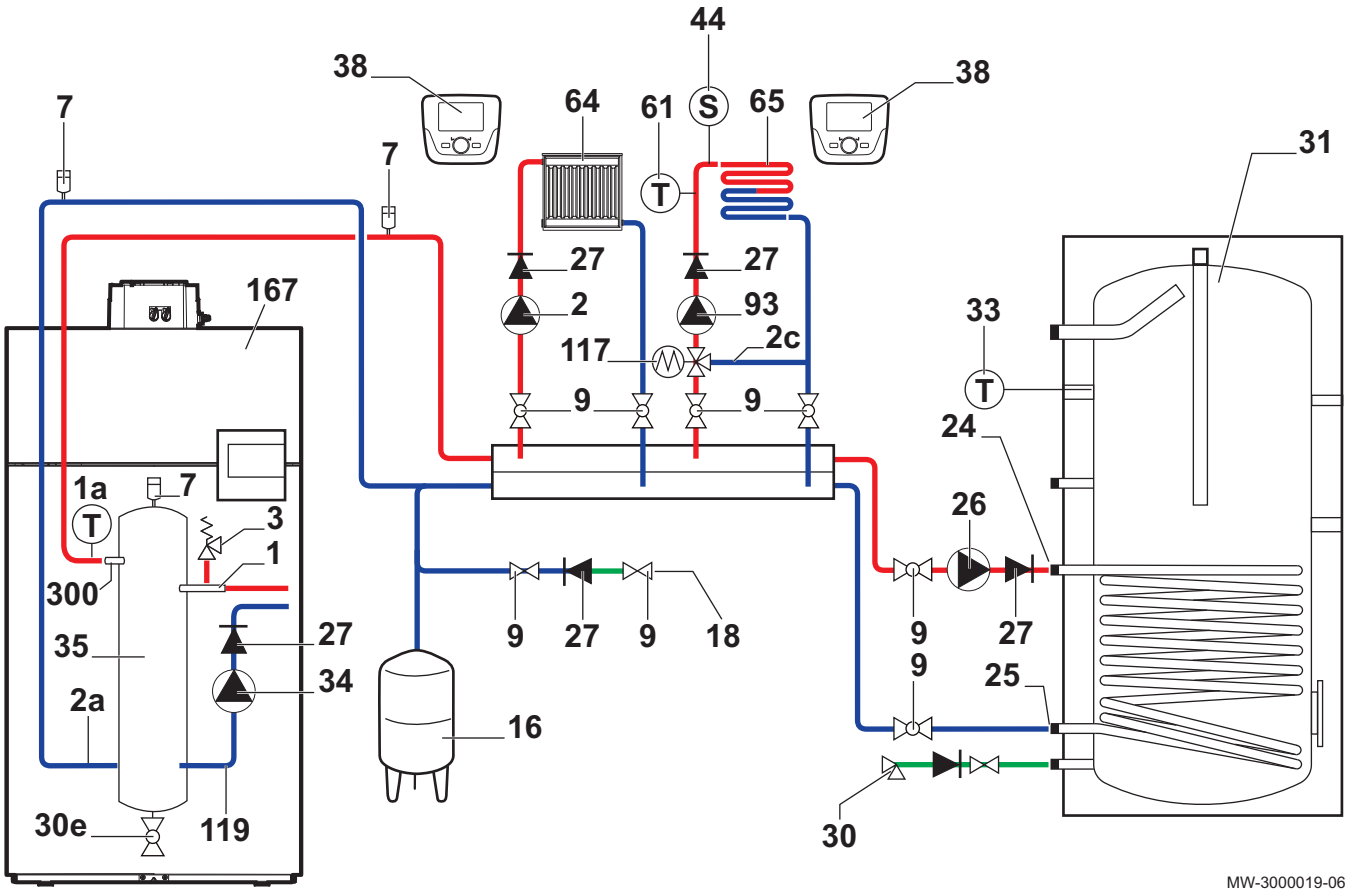

1 Départ chaudière
1a Sonde départ chauffage
2 Pompe circuit de chauffage direct
2a Retour chauffage
2c Bypass vanne 3 voies
3 Soupape de sécurité 6 bar (0,6 MPa)
7 Purgeur automatique
9 Vanne de sectionnement
16 Vase d'expansion fermé
18 Remplissage du circuit chauffage

(France : avec disconnecteur suivant la réglementation en vigueur)

24 Entrée primaire de l'échangeur du préparateur d'eau chaude sanitaire
25 Sortie primaire de l'échangeur du préparateur d'eau chaude sanitaire
26 Pompe de charge sanitaire
27 Clapet anti-retour
30 Groupe de sécurité taré et plombé

(France : 7 bar (0,7 MPa) - avec dégorgeoir à voyant)

30e Vanne de vidange
31 Préparateur indépendant d'eau chaude sanitaire
33 Sonde de température d'eau chaude sanitaire
34 Pompe chaudière modulante (pompe primaire)
35 Bouteille de découplage (option)
38 Commande à distance avec ou sans sonde d'ambiance
44
- France : thermostat de sécurité 65 °C, à réarmement manuel pour plancher chauffant (DTU 65.8, NF P52-303-1)
- Autriche : sécurité contre la surchauffe : selon le type de plancher chauffant
- Autres pays : dispositif de sécurité contre la surchauffe du plancher chauffant conforme à la réglementation en vigueur

61 Sonde de départ circuit mélangé
64 Circuit chauffage direct (exemple : radiateurs)
65 Circuit chauffage avec vanne mélangeuse pouvant être à basse température (plancher chauffant ou radiateurs)
93 Pompe chauffage du circuit plancher chauffant
117 Vanne mélangeuse 3 voies
119 Retour chaudière
167 Tableau de commande de la chaudière
300 Départ chauffage

6.2.2 Raccordement électrique

Fig.56 Chaudière + 1 circuit chauffage au sol + 1 circuit direct + 1 préparateur d'eau chaude sanitaire

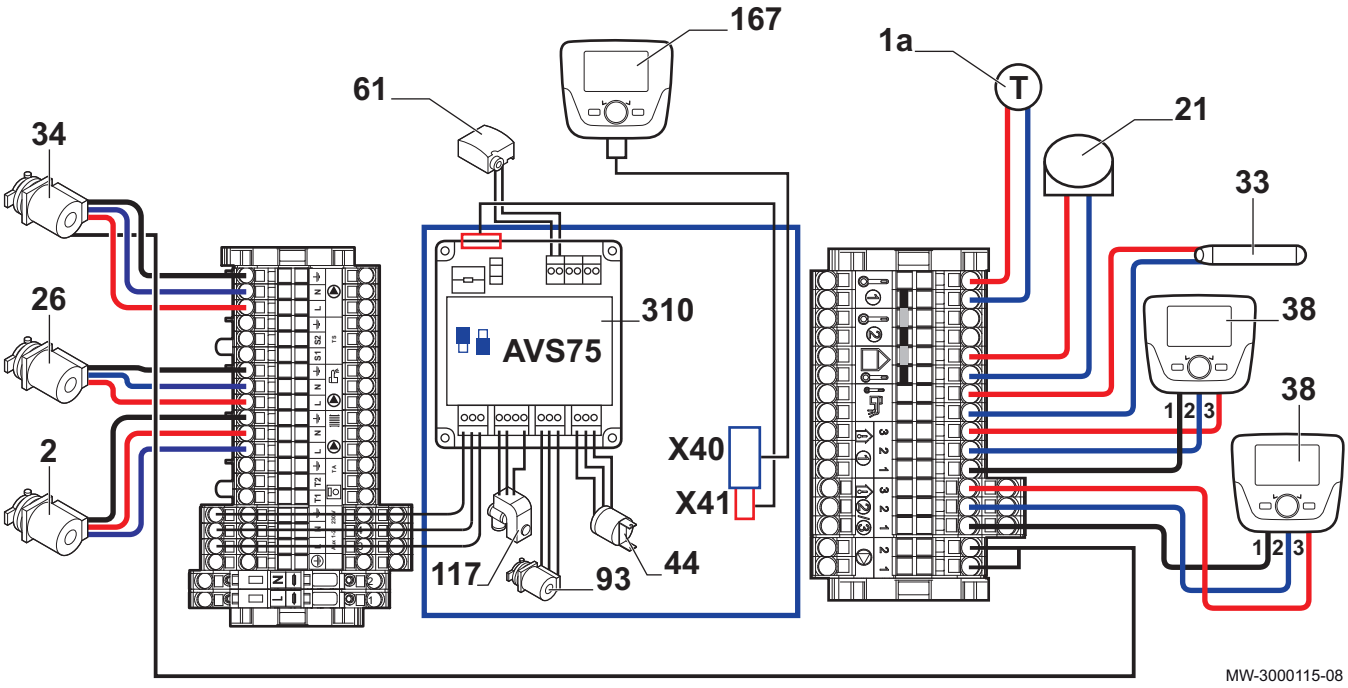

- **1a** Sonde départ chauffage
- **2** Pompe chauffage circuit direct
- **21** Sonde de température extérieure
- **26** Pompe de charge sanitaire
- **33** Sonde de température d'eau chaude sanitaire
- **34** Pompe chaudière modulante (Pompe primaire)
- **38** Sonde d'ambiance
- **44** Thermostat de sécurité 65 °C, à réarmement manuel pour plancher chauffant (France : DTU 65.8, NF P52-303-1)
- **61** Sonde de température départ du circuit mélangé
- **93** Pompe chauffage circuit mélangé
- **117** Vanne mélangeuse 3 voies
- **167** Tableau de commande de la chaudière
- **310** AVS75 : Option

Important
Relayer les pompes si l'intensité est supérieure à 1 A max par sortie.

6.2.3 Configuration

1. Accéder aux paramètres installateur.
2. Régler/vérfier les paramètres suivants sur la chaudière :

Tab.19 Réglages de la chaudière + 1 circuit chauffage au sol + 1 circuit direct + 1 préparateur d'eau chaude sanitaire

Numéro du paramètre	Paramètre	Réglage à effectuer/vérifier
5710	**Circuit chauffage 1**	**Marche**
5715	**Circuit chauffage 2**	**Marche**
5721	**Circuit chauffage 3**	**Arrêt**
5730	**Sonde ECS**	**Sonde ECS B3**
5731	**Pompe/vanne ECS**	**Pompe de charge**
5890	**Sortie relais QX1**	**Pompe CC1 Q2**
5891	**Sortie relais QX2**	**Pompe chaudière Q1**
5892	Sortie relais QX3	**Pompe/vanne ECS Q3**
5932	**Entrée sonde BX3**	**Sonde départ commun B10** Doigt de gant bouteille de découplage
6020	**Fonct module d'extension 1**	**Circuit chauffage 2**
6024	Fonct entrée EX21 module 1	Thermostat de sécurité CC

6.3 Chaudières en cascade + un circuit chauffage au sol + un circuit direct + un préparateur d'eau chaude sanitaire

6.3.1 Raccordement hydraulique

Fig.57 Chaudières en cascade + 1 circuit chauffage au sol + 1 circuit direct + 1 préparateur d'eau chaude sanitaire

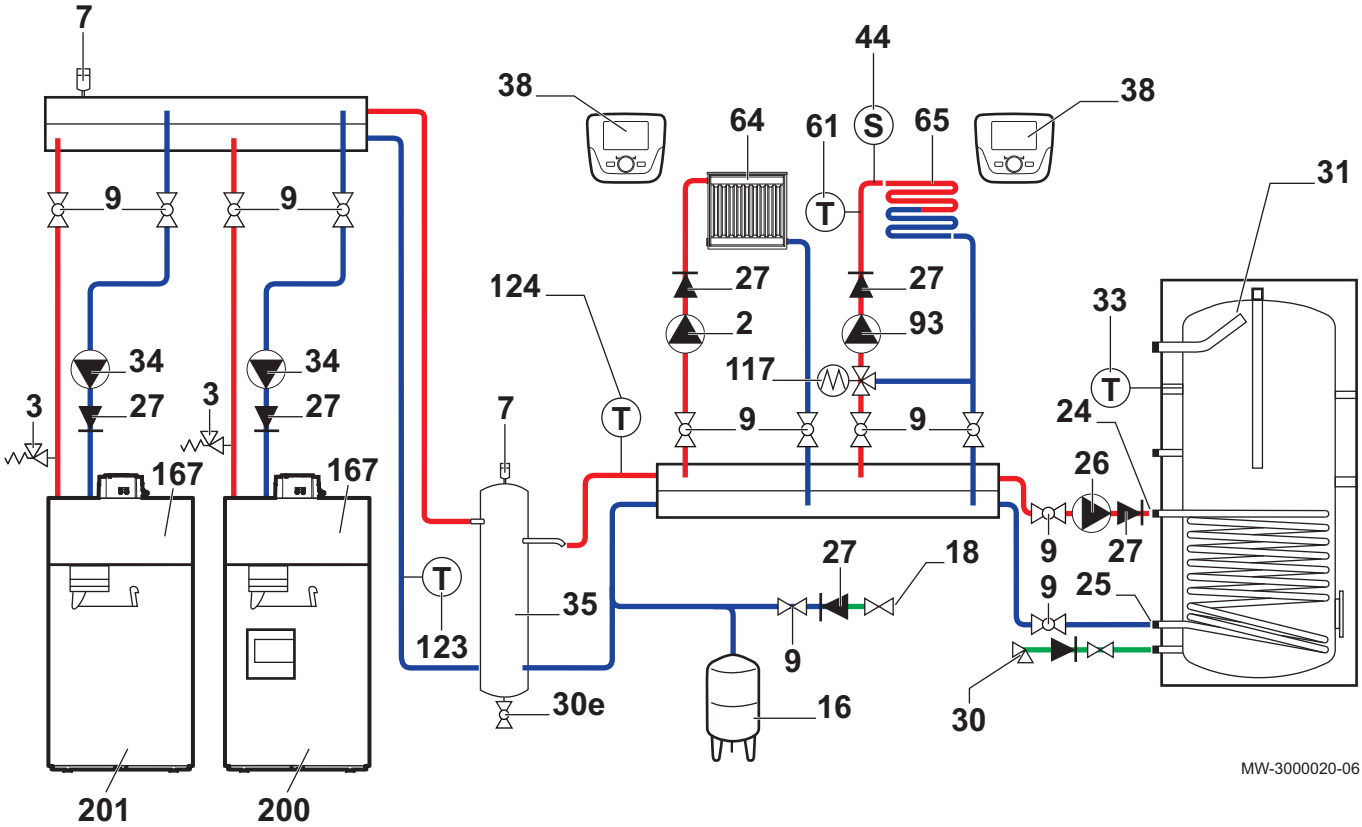

2 Pompe chauffage circuit direct
3 Soupape de sécurité 6 bar (0,6 MPa)
7 Purgeur automatique
9 Vanne de sectionnement
16 Vase d'expansion fermé
18 Remplissage du circuit chauffage

(France : avec disconnecteur suivant la réglementation en vigueur)

24 Entrée primaire de l'échangeur du préparateur d'eau chaude sanitaire
25 Sortie primaire de l'échangeur du préparateur d'eau chaude sanitaire
26 Pompe de charge sanitaire
27 Clapet anti-retour
30 Groupe de sécurité taré et plombé

(France : 7 bar (0,7 MPa) - avec dégorgeoir à voyant)

30e Vanne de vidange
31 Préparateur indépendant d'eau chaude sanitaire
33 Sonde de température d'eau chaude sanitaire
34 Pompe chaudière modulante (pompe primaire)
35 Bouteille de découplage
38 Commande à distance avec ou sans sonde d'ambiance
44 - France : thermostat de sécurité 65 °C, à réarmement manuel pour plancher chauffant (DTU 65.8, NF P52-303-1)
- Autriche : sécurité contre la surchauffe : selon le type de plancher chauffant
- Autres pays : dispositif de sécurité contre la surchauffe du plancher chauffant conforme à la réglementation en vigueur

61 Sonde de départ du circuit mélangé
64 Circuit chauffage direct (exemple : radiateurs)
65 Circuit chauffage avec vanne mélangeuse pouvant être à basse température (plancher chauffant ou radiateurs)
93 Pompe chauffage du circuit plancher chauffant
117 Vanne mélangeuse 3 voies
123 Sonde retour cascade
124 Sonde départ cascade
167 Tableau de commande de la chaudière
200 Chaudière principale
201 Chaudière suiveuse

6.3.2 Raccordement électrique

Fig.58 Chaudières en cascade + 1 circuit chauffage au sol + 1 circuit direct + 1 préparateur d'eau chaude sanitaire

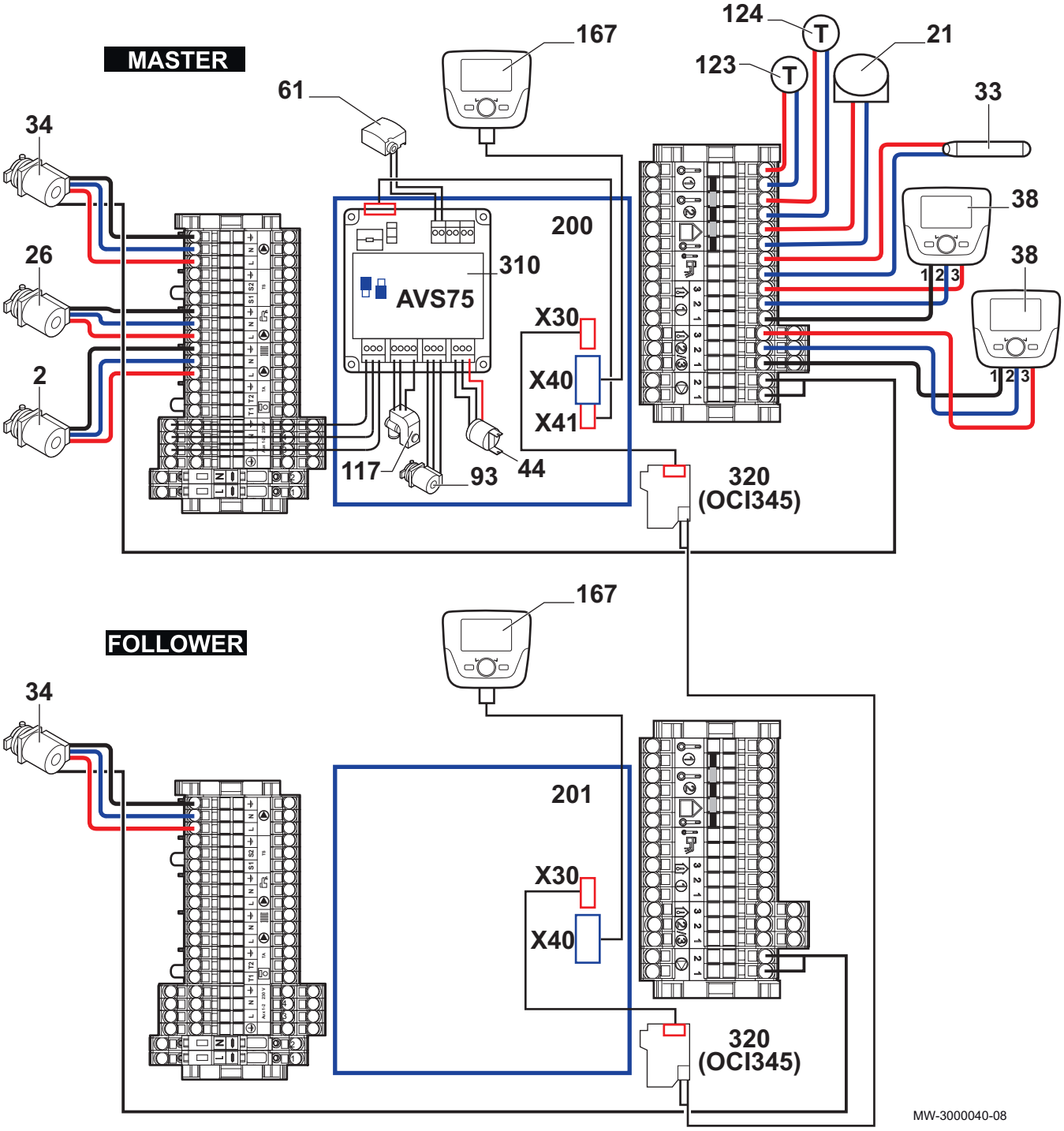

2 Pompe chauffage circuit direct
21 Sonde de température extérieure
26 Pompe de charge sanitaire
33 Sonde de température d'eau chaude sanitaire
34 Pompe chaudière modulante (pompe primaire)
38 Sonde d'ambiance
44 France : thermostat de sécurité 65 °C, à réarmement manuel pour plancher chauffant (DTU 65.8, NF P52-303-1)

Autriche : sécurité contre la surchauffe : selon le type de plancher chauffant

Autres pays : dispositif de sécurité contre la surchauffe du plancher chauffant conforme à la réglementation en vigueur
61 Sonde départ du circuit mélangé
93 Pompe chauffage du circuit mélangé
117 Vanne mélangeuse 3 voies
123 Sonde retour cascade
124 Sonde départ cascade
167 Tableau de commande de la chaudière
200 Chaudière principale
201 Chaudière suiveuse
310 AVS75 : option
320 OCI345 : module de communication pour casscade (option)

Important
Relayer les pompes si l'intensité est supérieure à 1 A max par sortie.

6.3.3 Raccorder des chaudières en cascade avec un module OCI 345

Raccorder les chaudières composant la cascade de chaudières avec des modules OCI 345 (dispositif électronique qui assure la communication à travers une liaison BUS). Les modules OCI 345 doivent être raccordés à chaque chaudière avec trois liaisons.

Tab.20 Raccordement des éléments de chaudières en cascade

Elément 1	Elément 2
Module OCI 345 de la chaudière	Connecteur X30 de la carte électronique de la chaudière. (Câble plat fourni avec le module OCI 345)
Connecteur MB d'un module OCI 345	Connecteur MB d'un module OCI 345 d'une chaudière
Connecteur DB d'un module OCI 345	Connecteur DB d'un module OCI 345 d'une chaudière

Fig.59 Raccordement de modules OCI 345 pour chaudières en cascade

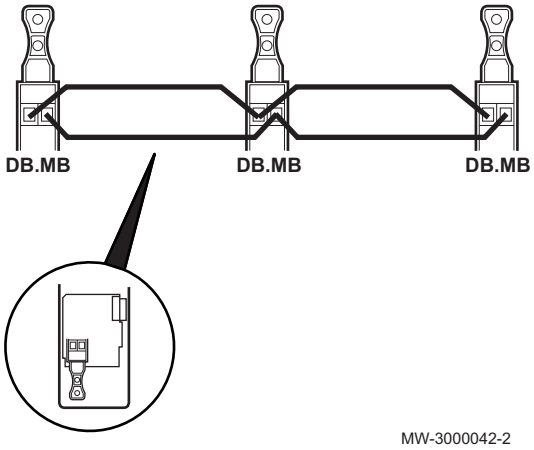

Pour effectuer les branchements entre les différents connecteurs MB et DB, utiliser un câble blindé avec les caractéristiques suivantes :

Type	Section	Longueur maximale
HAR H05 VV-F	2x1,5 mm^2	200 m

6.3.4 Configuration pour 1 chaudière principale et 1 chaudière suiveuse

1. Accéder aux paramètres installateur sur la chaudière 1 (chaudière principale).
2. Régler les paramètres suivants sur la chaudière 1 :

Tab.21 Réglages de la chaudière 1 (chaudière principale)

Numéro du paramètre	Paramètre	Réglage à effectuer
5710	**Circuit chauffage 1**	**Marche**
5715	**Circuit chauffage 2**	**Marche**
5721	Circuit chauffage 3	**Arrêt**
5730	**Sonde ECS**	**Sonde ECS B3**
5731	Entrée sonde BX2	Sonde départ commun B10
5890	Sortie relais QX1	Pompe CC1 Q2
5892	Sortie relais QX3	**Pompe/vanne ECS Q3**
5932	**Entrée sonde BX3**	**Sonde retour cascade B70**
6020	**Fonct module d'extension 1**	**Circuit chauffage 2**
6600	**Adresse appareil**	**1**
6640	**Fonctionnement horloge**	**Maitre**

3. Accéder aux paramètres installateur sur la chaudière 2 (chaudière suiveuse).

4. Régler les paramètres suivants sur la chaudière 2 :

Tab.22 Réglages de la chaudière 2 (chaudière suiveuse)

Numéro du paramètre	Paramètre	Réglage à effectuer
5710	**Circuit chauffage 1**	**Arrêt**
6600	**Adresse appareil**	**2**
6640	**Fonctionnement horloge**	**Esclave sans ajustement**

6.3.5 Configuration pour une chaudière principale et des chaudières suiveuses

1. Accéder aux paramètres installateur de la chaudière principale.
2. Régler les paramètres suivants sur la chaudière principale :

Tab.23 Configuration cascade chaudière principale

Numéro du paramètre	Paramètre	Réglage à effectuer	Description
6200	**Enregistrer sonde**	**Oui**	Enregistrement des modifications effectuées. Le réglage retournera automatiquement sur **Non** tout de suite après le réglage.
6630	**Maître de cascade**	**Permanent**	Identification chaudière principale
6640	**Fonctionnement horloge**	**Autonome**	Réglage horloge cascade principale

3. Accéder aux paramètres installateur de la ou des chaudières suiveuses.
4. Régler les paramètres suivants sur la ou les chaudières suiveuses :

Tab.24 Configuration en cascade des chaudières suiveuses

Numéro du paramètre	Paramètre	Réglage à effectuer	Description
5710	**Circuit chauffage 1**	**Arrêt**	
6600	**Adresse appareil**	**2...3...4...**	Activation cascade
6640	**Fonctionnement horloge**	**Esclave avec ajustement**	Réglage de l'horloge chaudière suiveuse avec une chaudière principale

Important
- Pensez à arrêter le Circuit chauffage 1 pour que l'entrée thermostatique du bornier M1 (1-2) ne soit pas prise en compte.

6.4 Pilotage d'une chaudière en 0-10 V

6.4.1 Raccordement électrique

Fig.60 Chaudière en 0–10 V

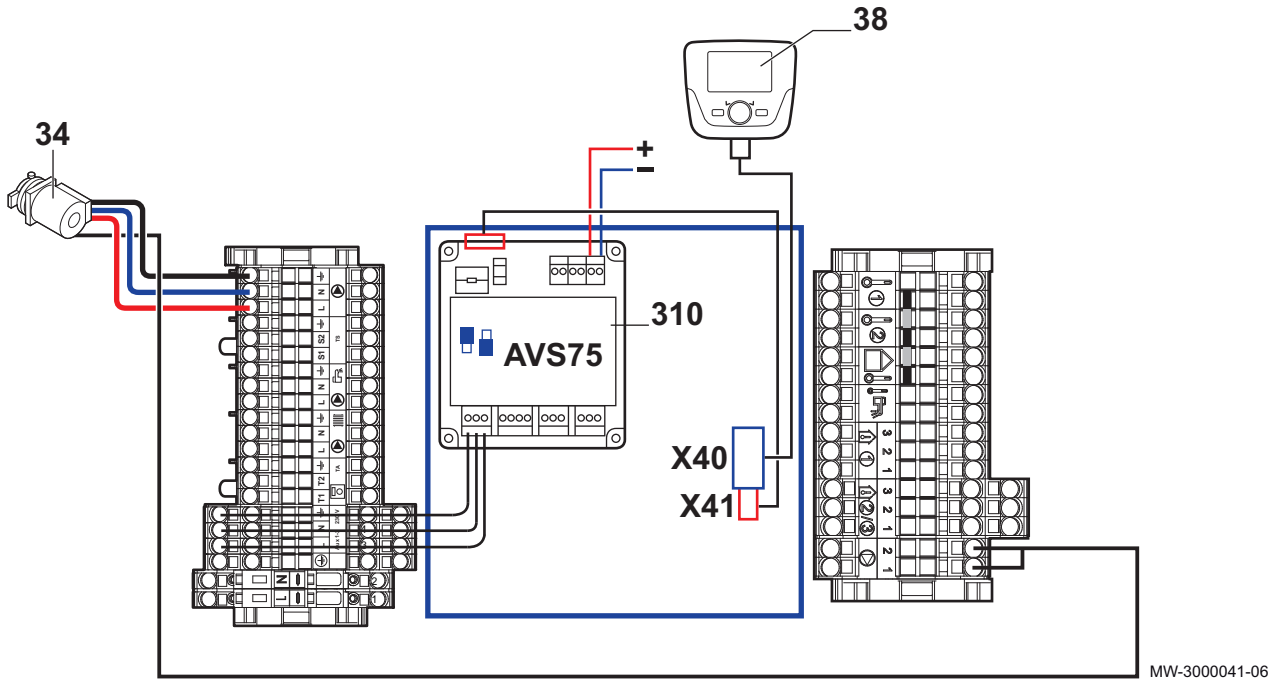

34 Pompe primaire
38 Commande à distance avec ou sans sonde d'ambiance
310 AVS75 : Option

Important
Relayer les pompes si l'intensité est supérieure à 1 A max par sortie.

6.4.2 Configurer le pilotage d'une chaudière en 0–10 V

1. Accéder aux paramètres installateur.
2. Régler les paramètres suivants sur la chaudière :

Tab.25 Réglages de la chaudière en 0–10 V

Numéro du paramètre	Paramètre	Réglage à effectuer
5710	Circuit chauffage 1	Arrêt
6020	Fonct module d'extension 1	Multifonction
6046	Fonction entrée H2 module 1	Demande circ.consom.1 10V
6049	Valeur tension 1 H2 mod. 1	0(1)
6050	Valeur fonct. 1 H2 module 1	0(1)
6051	Valeur tension 2 H2 mod. 1	10(1)
6052	Valeur fonct. 2 H2 module 1	800 (1)(2)

(1) Réglage par défaut
(2) Ce paramétrage est un exemple. La valeur 800 signifie qu'à 10 V, la consigne sera de 80 °C.

Important
Pour plus d'informations, voir les chapitres suivants de la notice d'installation et d'entretien de la chaudière IX :

- Modifier les paramètres installateur
- Liste des paramètres installateur

7 Installation

7.1 Généralités

L'installation doit être réalisée suivant la réglementation en vigueur, les règles de l'art et les recommandations contenues dans la présente notice.

7.2 Accéder aux composants internes de la chaudière

Fig.61

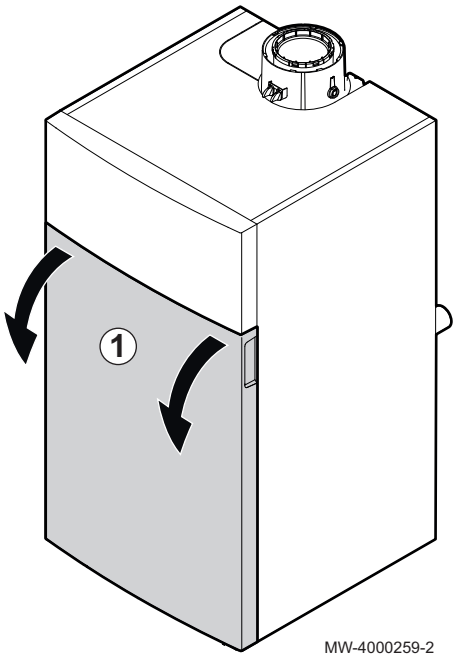

1. Démonter le panneau avant en tirant fermement sur les encoches prévues.

Fig.62

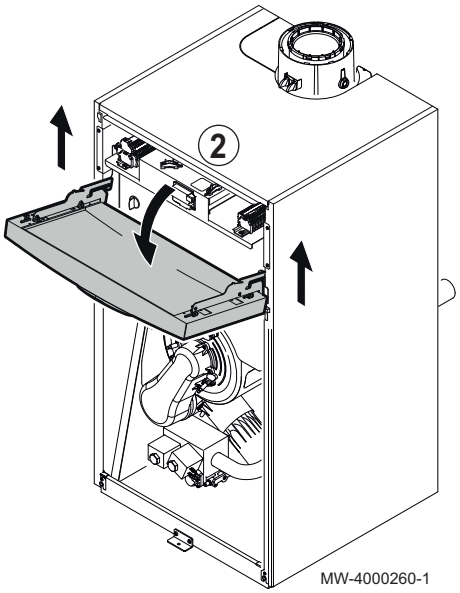

2. Soulever et basculer le panneau du tableau de commande.

Fig.63

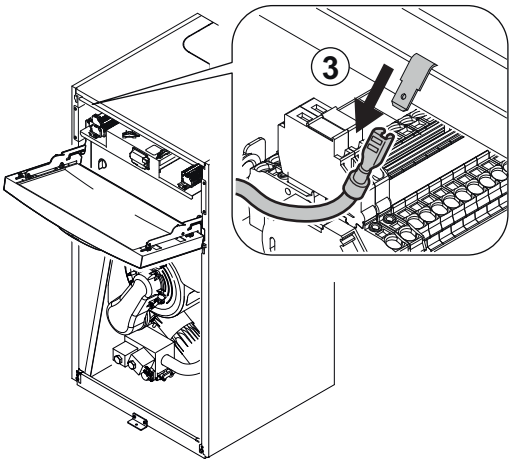

3. Débrancher le fil de masse.

Fig.64

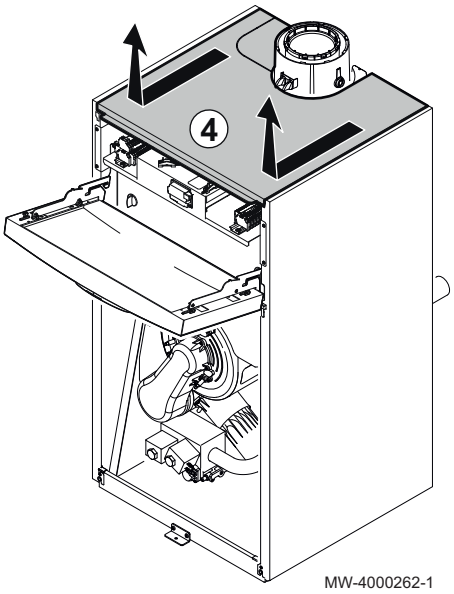

4. Tirer et soulever le panneau supérieur.

Fig.65

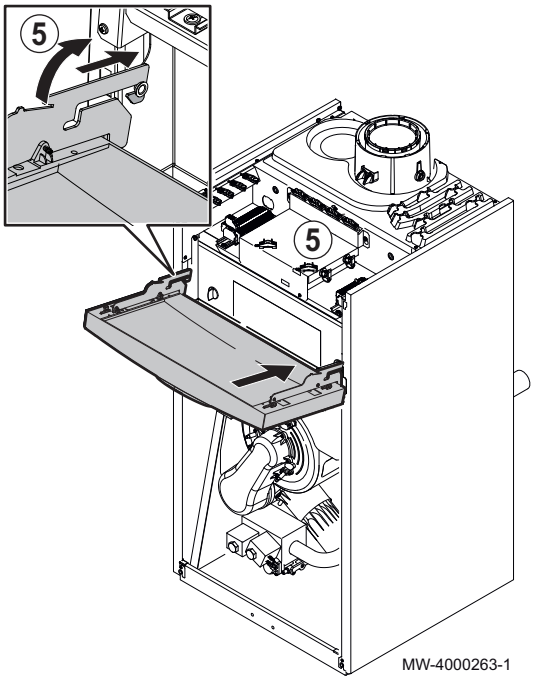

5. Décrocher le panneau du tableau de commande pour le poser sur la chaudière.

Fig.66

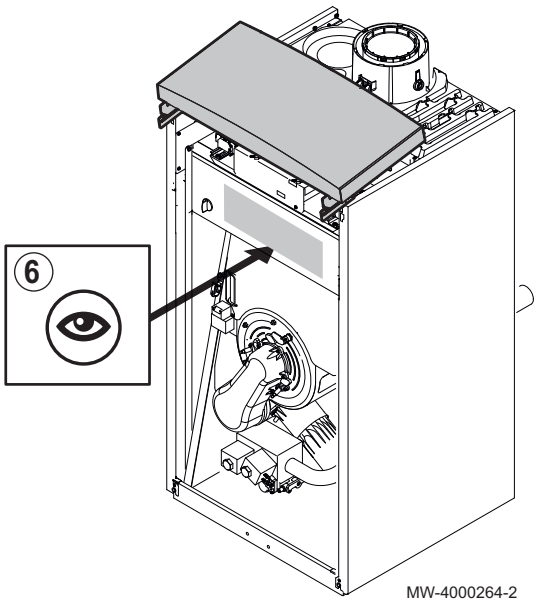

6. **Uniquement pour les IX 245–130 et IX 245–150** : démonter le panneau amovible si nécessaire.

Voir
Les instructions de démontage figurent sur le panneau amovible.

7.3 Raccordements hydrauliques

7.3.1 Raccorder le circuit chauffage

Respecter les montages des schémas hydrauliques.

Attention

- La conduite de chauffage doit être montée conformément aux prescriptions applicables.
- En cas de mise en place de vannes d'arrêt, placer le robinet de remplissage/vidange et le vase d'expansion entre les vannes d'arrêt et la chaudière.
- Installer obligatoirement une soupape de sécurité tarée à 6 bar sur le circuit de chauffage. La soupape de sécurité peut-être raccordée à un pot de purge. Il est interdit d'utiliser la soupape de sécurité pour vider le circuit chauffage.

Voir

- En cas de montage avec une bouteille de découplage, utiliser la notice de montage de la bouteille de découplage.
- En cas de d'utilisation d'un kit cascade, utiliser la notice de montage du kit cascade.
- En cas d'utilisation d'un kit échangeur, utiliser la notice de montage du kit échangeur à plaques.

Important
La tuyauterie n'est pas fournie.

IX 245–130 et IX 245–150

Fig.67

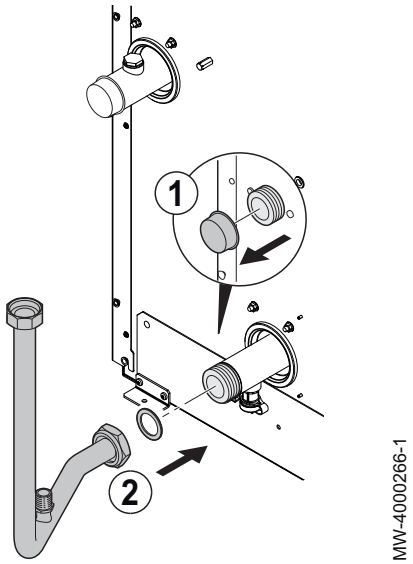

1. Retirer le bouchon antipoussière présent sur le retour de la chaudière.
2. Raccorder le tuyau sur le retour de la chaudière.

Fig.68

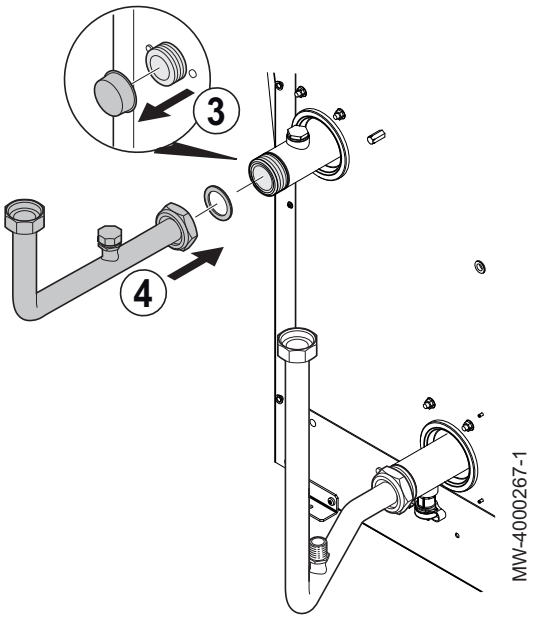

3. Retirer le bouchon antipoussière présent sur le départ chauffage.
4. Monter des robinets de remplissage et de vidange sur l'entrée et la sortie de la chaudière (robinets non fournis).

Important
Pour faciliter les travaux d'entretien, il est recommandé de monter une vanne d'arrêt sur les conduites de départ et de retour chauffage.

Attention
Placer la soupape de sécurité entre la chaudière et la vanne d'arrêt.

Fig.69

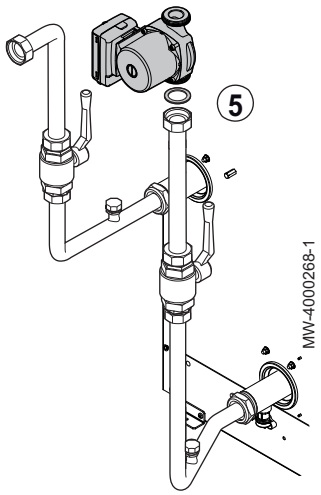

5. Monter le circulateur sur la conduite de retour chauffage (circulateur non fourni).

■ IX 245–200 et IX 245–250

Important
Les brides sont livrées avec la chaudière.

Fig.70

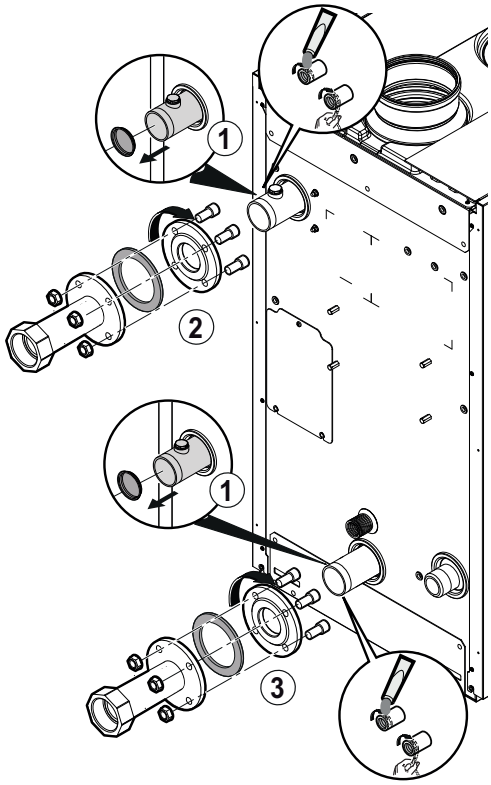

MW-5000808-2

1. Retirer le bouchon antipoussière présent sur l'entrée et la sortie chauffage de la chaudière.
2. Appliquer un produit d'étanchéité (pâte, filasse ou téflon) sur le filetage puis visser la bride de départ circuit chauffage sur la sortie du départ chauffage de la chaudière.
3. Visser la bride de retour circuit chauffage sur la sortie du retour chauffage de la chaudière.

Fig.71

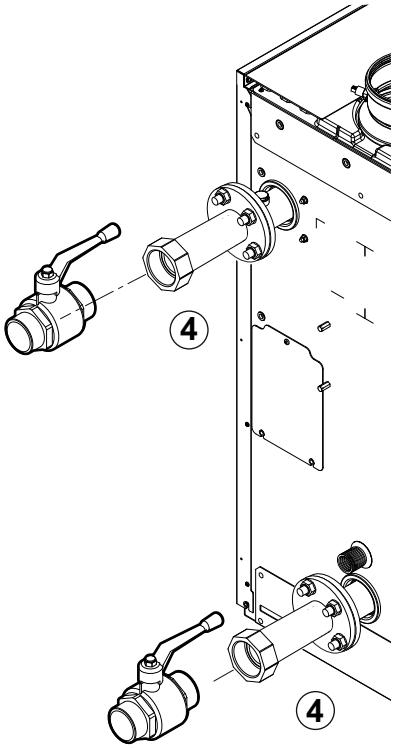

MW-5000809-1

4. Monter des robinets de remplissage et de vidange sur l'entrée et la sortie de la chaudière (robinets non fournis).

Important
Pour faciliter les travaux d'entretien, il est recommandé de monter une vanne d'arrêt sur les conduites de départ et de retour chauffage.

Attention
Placer la soupape de sécurité entre la chaudière et la vanne d'arrêt.

Fig.72

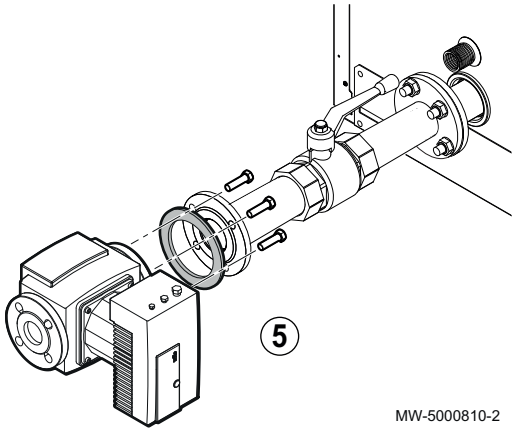

5. Monter le circulateur sur la conduite du retour chauffage (circulateur non fourni).

7.3.2 Raccorder le vase d'expansion

1. Déterminer le volume du vase d'expansion en fonction du volume d'eau de l'installation.
2. Raccorder le vase d'expansion sur la conduite de retour du circuit de chauffage.

■ Volume du vase d'expansion de l'installation

Tab.26 Volume du vase d'expansion en fonction du volume de l'installation

Pression initiale du vase d'expansion	Volume de l'installation (en litres)							
	100	125	150	175	200	250	300	> 300
50 kPa (0,5 bar)	4,8	6,0	7,2	8,4	9,6	12,0	14,4	Volume de l'installation x 0,048
100 kPa (1 bar)	8,0	10,0	12,0	14,0	16,0	20,0	24,0	Volume de l'installation x 0,080
150 kPa (1,5 bar)	13,3	16,6	20,0	23,3	26,6	33,3	39,9	Volume de l'installation x 0,133

Conditions de validité :

- Soupape de sécurité tarée à 0,6 MPa (6 bar).
- Température d'eau moyenne : 70 °C.
- Température de départ du circuit chauffage : 80 °C.
- Température de retour du circuit chauffage : 60 °C.
- Pression de remplissage du système inférieure ou égale à la pression de gonflage du vase d'expansion.

7.3.3 Raccorder le conduit d'évacuation des condensats

Fig.73

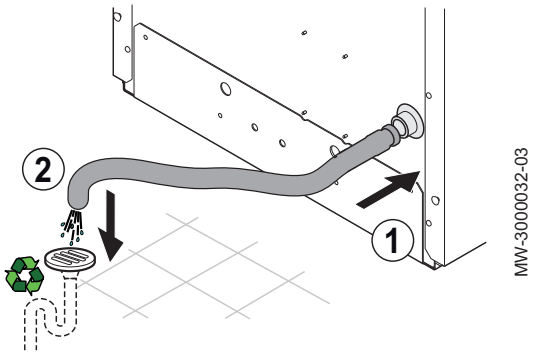

Le conduit d'évacuation des condensats est situé à l'intérieur de la chaudière.

- Ne pas obturer la conduite d'évacuation des condensats.
- Incliner la conduite d'évacuation à raison de 30 mm par mètre au minimum, longueur horizontale maximale 5 mètres.
- Ne pas vidanger l'eau de condensation dans une gouttière de toit.
- Raccorder la conduite d'évacuation des condensats conformément aux normes en vigueur.
- Utiliser de préférence les neutraliseurs de condensats recommandés par le fabricant de la chaudière.

1. Raccorder un flexible en plastique sur la sortie d'évacuation des condensats (DN18) ou un tube rigide (DN32).
2. Introduire l'autre extrémité du flexible dans une évacuation des eaux usées.

Important
Traiter les condensats selon la réglementation locale en vigueur.

7.4 Raccordements gaz

7.4.1 IX 245–130 et IX 245–150

Avertissement
Fermer le robinet principal d'arrivée du gaz avant de démarrer les travaux sur les conduites de gaz.

Les conduites de gaz ne sont pas fournies.

Danger
Les diamètres des tuyauteries doivent êtres définis d'après les normes en vigueur dans le pays.

Fig.74

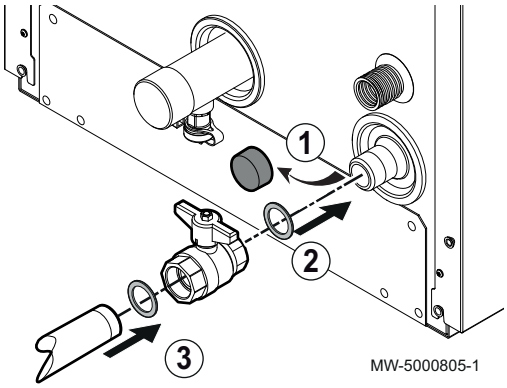

1. Retirer le bouchon anti-poussière présent sur l'arrivée gaz de la chaudière.
2. Monter un robinet d'arrêt gaz (non fourni) sur l'arrivée gaz (G1") de la chaudière.
3. Raccorder la conduite d'arrivée du gaz sur le robinet d'arrêt gaz.

Attention
- S'assurer qu'il n'y a pas de poussière dans la conduite de gaz.
- Raccorder la conduite de gaz conformément aux normes applicables.
- Vérifier les étanchéités des raccords au spray détecteur de fuite.

7.4.2 IX 245–200 et IX 245–250

Avertissement
Fermer le robinet principal d'arrivée du gaz avant de démarrer les travaux sur les conduites de gaz.

Les conduites de gaz ne sont pas fournies.

Danger
Les diamètres des tuyauteries doivent êtres définis d'après les normes en vigueur dans le pays.

Fig.75

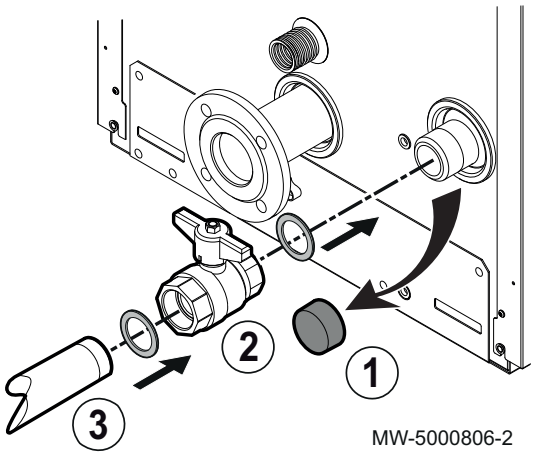

1. Retirer le bouchon anti-poussière présent sur l'arrivée gaz de la chaudière.
2. Monter un robinet d'arrêt gaz (non fourni) sur l'arrivée gaz (G1"1/2) de la chaudière.
3. Raccorder la conduite d'arrivée du gaz sur le robinet d'arrêt gaz à.

Attention
- S'assurer qu'il n'y a pas de poussière dans la conduite de gaz.
- Raccorder la conduite de gaz conformément aux normes applicables.
- Vérifier les étanchéités des raccords au spray détecteur de fuite.

7.5 Raccordement de la fumisterie

7.5.1 Classification

Les conduits d'évacuation et d'aspiration doivent être certifiés pour la configuration adaptée et doivent répondre aux exigences des normes d'installation en vigueur dans le pays.

Les conduits doivent présenter une perte de charge maximum conforme aux valeurs indiquées dans le tableau ci-dessous.

Tab.27 Configurations et recommandations pour la fumisterie

<table>
<tr><th>Configuration</th><th>Description</th></tr>
<tr><td>B_{23} – B_{23P}</td><td>• Raccordement à une cheminée par l'intermédiaire d’un kit de raccordement (conduit simple en carneau, air comburant pris dans la chaufferie).
• La perte de charge maximum ΔP des conduits ne doit pas dépasser les valeurs indiquées dans le tableau ci-dessous. Les conduits doivent être certifiés pour ce type d’utilisation et pour une température supérieure à 100 °C.

Tab.28
<table>
<tr><th>Modèle</th><th>Perte de charge maximum ΔP (Pa)</th></tr>
<tr><td>IX 245–130</td><td>200</td></tr>
<tr><td>IX 245–150</td><td>200</td></tr>
<tr><td>IX 245–200</td><td>200</td></tr>
<tr><td>IX 245–250</td><td>200</td></tr>
</table></td></tr>
<tr><td>C_{13}</td><td>• Raccordement air / fumées par l’intermédiaire de conduits concentriques à un terminal horizontal (dit ventouse).
• Les parties terminales du conduit d'évacuation dédoublé doivent être prévues à l’intérieur d’un carré de 50 cm de côté.</td></tr>
<tr><td>C_{33}</td><td>• Raccordement air / fumées par l’intermédiaire de conduits concentriques à un terminal vertical (sortie de toiture).
• Les parties terminales du conduit d'évacuation dédoublé doivent être prévues à l’intérieur d’un carré de 50 cm de côté.</td></tr>
<tr><td>C_{43}</td><td>• Raccordement air / fumées à un conduit collectif pour chaudières étanches.
• La cheminée ou le conduit de fumée doit être adapté à cet usage.</td></tr>
<tr><td>C_{53}</td><td>• Raccordement air et fumées séparé par l’intermédiaire d’un adaptateur bi-flux.
• Les parties terminales des conduits d’aspiration de l’air comburant et d’évacuation des produits de la combustion ne doivent pas être prévues sur des murs opposés de l’édifice.</td></tr>
<tr><td>C_{63}
(Non applicable pour la Belgique)</td><td>• La perte de charge maximum ΔP des conduits ne doit pas dépasser les valeurs indiquées dans le tableau ci-dessous. Les conduits doivent être certifiés pour ce type d’utilisation et pour une température supérieure à 100 °C. La partie terminale du conduit de la fumée doit être certifiée conforme à la Norme EN 1856-1.
• En cas d’installation de conduits d’évacuation et d’aspiration non fournis par De Dietrich, il est nécessaire que ceux-ci soient certifiés pour le type d’utilisation prévu et présentent une perte de charge maximum conforme aux valeurs indiquées dans le tableau ci-dessous.

Tab.29
<table>
<tr><th>Modèle</th><th>Perte de charge maximum ΔP (Pa)</th></tr>
<tr><td>IX 245–130</td><td>170</td></tr>
<tr><td>IX 245–150</td><td>280</td></tr>
<tr><td>IX 245–200</td><td>230</td></tr>
<tr><td>IX 245–250</td><td>230</td></tr>
</table></td></tr>
<tr><td>C_{83}</td><td>• Raccordement fumées à un conduit collectif pour chaudières étanches. L’alimentation en air est individuelle par un terminal en provenance de l’extérieur du bâtiment.
• La cheminée ou le conduit de fumée doit être adapté à cet usage.</td></tr>
</table>

Important

- Seuls les composants autorisés par le fabricant sont autorisés pour le raccordement à la chaudière et pour le terminal.
- La section libre doit être conforme à la norme.
- La cheminée doit être nettoyée avant la mise en place du conduit d’évacuation.

Attention
S'assurer que les conduits d'évacuation de fumée soient bien fixés au mur au moyen des brides de fixation appropriées pour éviter tout dommage et garantir l'étanchéité de tous les joints du circuit.

Attention
La pente minimum du tuyau d'évacuation des condensats de la chaudière vers l'évacuation des eaux usées doit être de 1 cm par mètre de longueur.

7.5.2 Conduits coaxiaux

Fig.76 IX 245–130 et IX 245–150

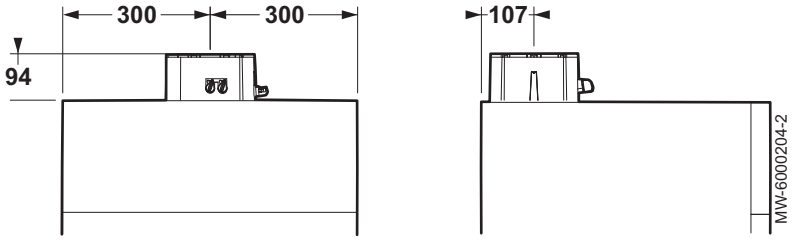

Fig.77 IX 245–200 et IX 245–250

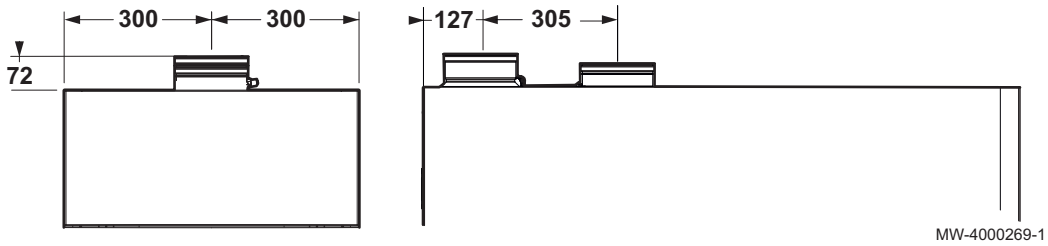

Ce type de conduits permet d'évacuer les gaz brûlés et d'aspirer l'air comburant aussi bien à l'extérieur de l'édifice que dans des conduits de fumées. Le coude coaxial à 90° permet de raccorder la chaudière aux conduits d'évacuation-aspiration en toutes directions grâce à la possibilité de rotation à 360°. Il peut également être utilisé comme coude supplémentaire en association avec le conduit coaxial ou le coude à 45°.

En cas d'évacuation à l'extérieur, le conduit d'évacuation-aspiration doit déborder du mur d'au moins 18 mm pour permettre de positionner la rosace en aluminium et son scellement et éviter ainsi toute infiltration d'eau.

- L'insertion d'un coude à 90° réduit la longueur totale du conduit de 1 mètre.
- L'insertion d'un coude à 45° réduit la longueur totale du conduit de 0,5 mètre.
- Le premier coude à 90° ne rentre pas dans le calcul de la longueur maximum disponible.

7.5.3 Accessoires de fumisterie

La liste des accessoires fumisterie figure en annexe.

7.5.4 Conduits en cascade (non fournis)

Ce type de conduits permet d'évacuer les produits de la combustion de plusieurs chaudières reliées en cascade par le biais d'un collecteur commun des fumées. Le collecteur doit être utilisé uniquement pour relier les chaudières au conduit de fumée. .

Attention
Le calcul de la longueur du conduit des fumées doit être effectué par un technicien agréé lors de la phase d'étude de l'installation, conformément aux prescriptions des normes en vigueur.

7.5.5 Longueurs des conduits air/fumées

Avertissement
Les conduits d'évacuation et d'aspiration doivent être certifiés pour la configuration adaptée et leurs pertes de charge doivent être conformes aux valeurs indiquées dans le (ou les) tableau(x) correspondant(s) suivant(s).

Attention
Veiller à ne pas diriger la sortie du conduit d'évacuation des produits de combustion vers une zone de vie.

- **Configuration B23p**

Tous pays	Les longueurs L1, L2 et L3 sont obtenues avec les conduits fournis par le fabricant, couverts par le marquage CE et la directive technique d'application DTA.

Fig.78 Fumisterie flexible B_{23p}

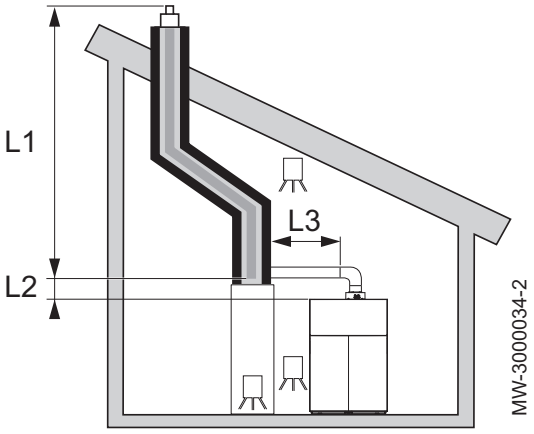

Fig.79 Fumisterie rigide B_{23p}

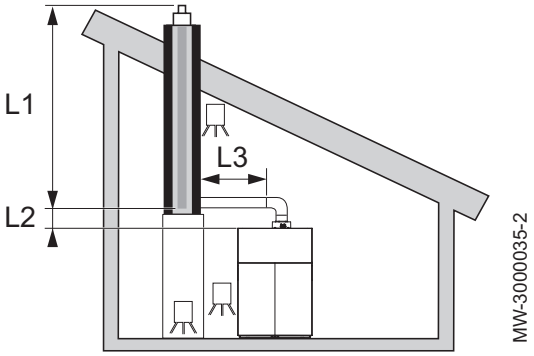

Fig.80 Fumisterie en traversée de toit B_{23p}

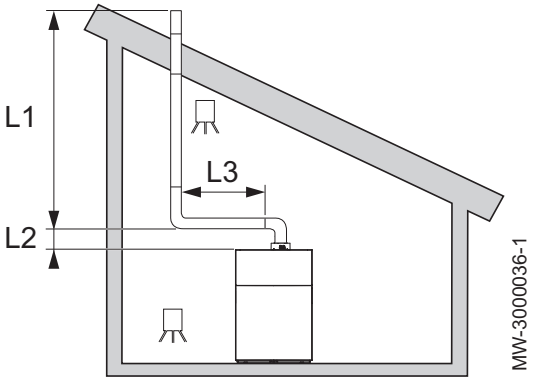

Important
Pour les configurations B_{23p}, les longueurs indiquées dans les tableaux sont valables pour des conduits horizontaux de longueur maximale 1 mètre. Pour chaque mètre de conduit horizontal supplémentaire, retirer 1,2 m à la longueur verticale L_{max}.

Tab.30 Raccordement fumisterie type B_{23p}

Disposition	Configuration	Unité	IX 245–130	IX 245–150	IX 245–200	IX 245–250
		mm	Ø 110	Ø 110	Ø 160	Ø 160
L3<2m + 2 coudes	(L1 + L2) rigide	m	20	27	39	23
L3<2m + 2 coudes	(L1 + L2) souple	m	7	9	19	13
L3<5m + 2 coudes	(L1 + L2) rigide	m	17	23	36	19
L3<5m + 2 coudes	(L1 + L2) souple	m	-	6	15	10

■ Configuration C_{13}

Important
Conduits sous avis technique 14 08–1289.

Fig.81

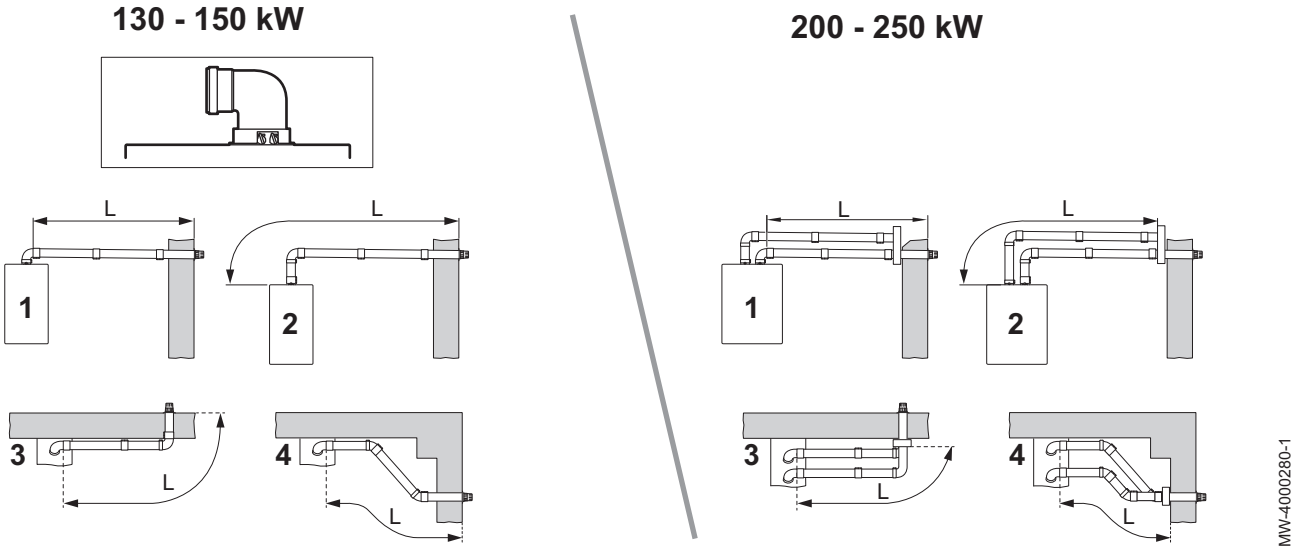

Tab.31 Longueur maximale pour la configuration C_{13}

Configuration	Unité	IX 245–130	IX 245–150	IX 245–200	IX 245–250
	mm	Ø 110	Ø 110	Ø 160	Ø 160
1	m	L < 8	L < 8	L < 45	L < 22
2	m	L < 8	L < 8	L < 45	L < 22
3	m	L < 7	L < 7	L < 42	L < 19
4	m	L < 7	L < 7	L < 41	L < 18

■ Configuration C_{33}

Important
Conduits sous avis technique 14 08–1289.

Fig.82 Longueur maximale des raccords

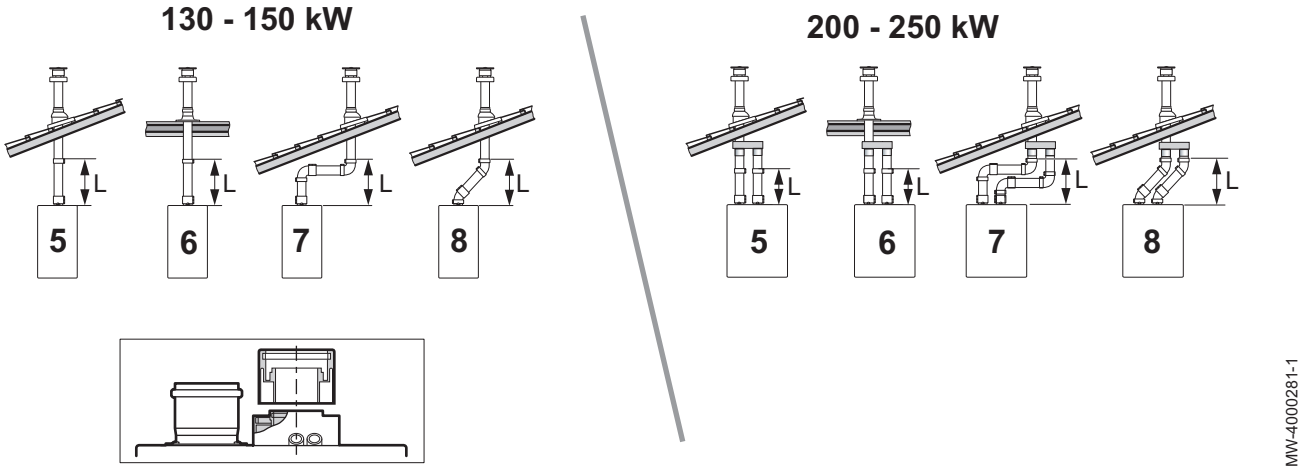

Tab.32 Longueur maximale pour la configuration C_{33}

Configuration	Unité	IX 245–130	IX 245–150	IX 245–200	IX 245–250
	mm	Ø 110	Ø 110	Ø 160	Ø 160
5	m	L < 8	L < 8	L < 20	L < 11
6	m	L < 8	L < 8	L < 22	L < 12
7	m	L < 6	L < 6	L < 16	L < 6
8	m	L < 7	L < 7	L < 20	L < 9

■ Configuration C_{53}

Important
Conduits sous avis technique **14 08–1289**.

Fig.83 Longueur maximale des raccords

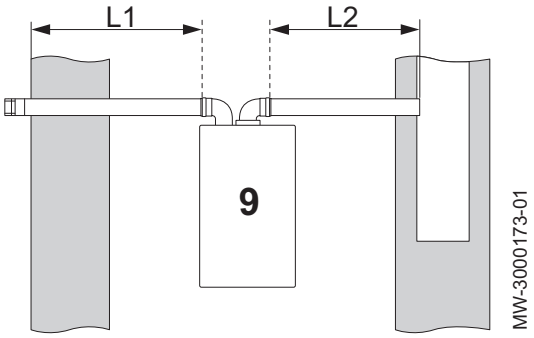

Tab.33 Longueur maximale pour la configuration C_{53}

Configuration	Unité	IX 245–130	IX 245–150	IX 245–200	IX 245–250
	mm	Ø 110	Ø 110	Ø 160	Ø 160
9	m	(L1 + L2) max = 20 (L1 max) = 10	(L1 + L2) max = 20 (L1 max) = 10	(L1 + L2) max = 42	(L1 + L2) max = 21

7.6 Raccordements électriques

7.6.1 Recommandations

- Les raccordements électriques doivent impérativement être effectués hors tension, par un professionnel qualifié.
- Effectuer la mise à la terre avant tout branchement électrique.
- Alimenter l’appareil par un circuit comportant un interrupteur omnipolaire à distance d’ouverture supérieure à 3 mm.
- Lors des raccordements électriques au réseau, respecter les polarités.

Danger
Placer les différents câbles électriques afin qu'ils ne touchent jamais les conduits de chauffage.
Eloigner suffisamment les différents câbles électriques des conduits de chauffage pour qu'ils ne puissent pas se détériorer par l'action de la chaleur.

7.6.2 Section de câbles conseillée

Déterminer le câble en fonction des éléments suivants :

- Distance de l'appareil par rapport à la source d'électricité.
- Protection amont.
- Régime d'exploitation du neutre.

Tab.34 Caractéristiques du câble d'alimentation et de la source d'électricité

Section de câble	3 x 1,5 mm²
Courbe C (Disjoncteur)	10 A
Différentiel	30 mA

Attention
Prévoir une alimentation séparée pour la pompe et un contacteur de puissance si nécessaire.

Attention
Tous les raccordements s'effectuent sur les borniers prévus à cet effet dans le boîtier de raccordement de la chaudière.
La puissance disponible par sortie est de 180 W (1 A, avec cos φ = 0,8) et le courant d'appel doit être inférieur à 5 A. Si la charge dépasse l'une de ces valeurs, il faut relayer la commande à l'aide d'un contacteur qui ne doit en aucun cas être monté dans le tableau de commande.
La somme des courants de toutes les sorties ne doit pas dépasser 6,3 A.

7.6.3 Câbler les borniers

Utiliser un tournevis plat, avec une largeur inférieure à 3,5 mm.

1. Appuyer à l'aide du tournevis adapté sur le ressort du bornier.

Fig.84

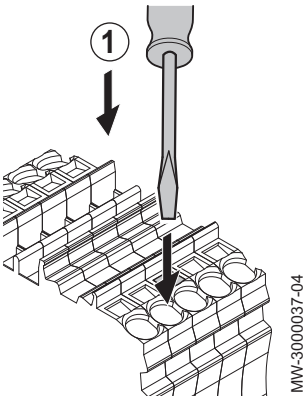

Fig.85

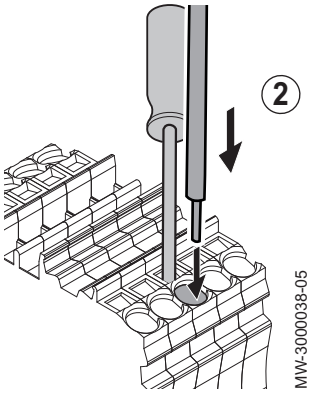

2. Passer la partie dénudée du fil dans le connecteur correspondant.

Attention
La longueur à dénuder doit être comprise entre 10 et 12 mm.

Fig.86

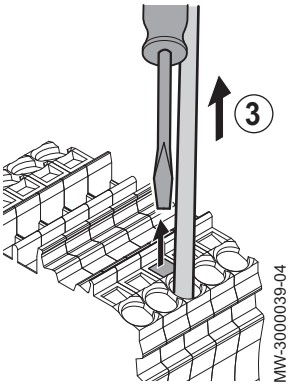

3. Relâcher la pression du ressort.
   ⇨ Le fil est fixé.
4. Vérifier la bonne tenue du fil en tirant dessus modérément. S'il sort de son logement, réitérer l'opération 3.

7.6.4 Description du bornier d'alimentation électrique

Fig.87

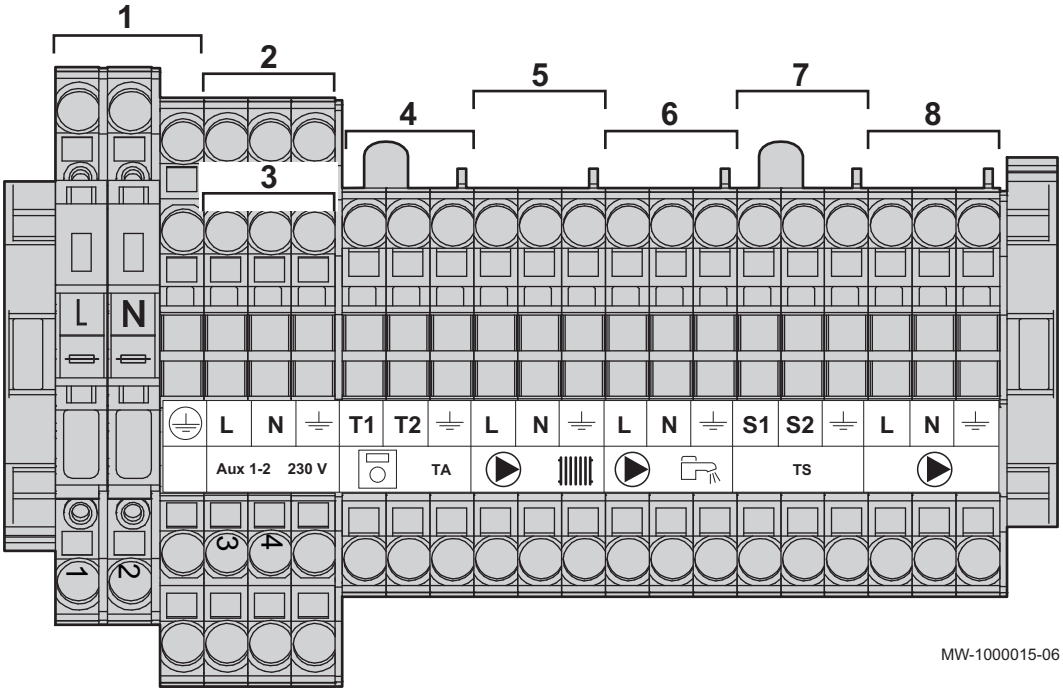

1 Alimentation 230 V 50 Hz

2 Alimentation circuit auxiliaire 1

3 Alimentation circuit auxiliaire 2
4 Thermostat d'ambiance H5 (230 V)
5 Pompe circuit de chauffage – QX1
6 Pompe eau chaude sanitaire – QX3
7 Contact de sécurité
8 Pompe chaudière – QX2

Important
Les bornes 5, 6 et 8 sont associées aux paramètres QX1, QX3 et QX2 du menu **Configuration**

Attention
Tous les raccordements s'effectuent sur les borniers prévus à cet effet dans le boîtier de raccordement de la chaudière. La puissance disponible par sortie est de 180 W (1 A, avec cos ϕ = 0,8) et le courant d'appel doit être inférieur à 5 A. Si la charge dépasse l'une de ces valeurs, il faut relayer la commande à l'aide d'un contacteur qui ne doit en aucun cas être monté dans le tableau de commande.
La somme des courants de toutes les sorties ne doit pas dépasser 6,3 A.

7.6.5 Description du bornier sondes

Fig.88

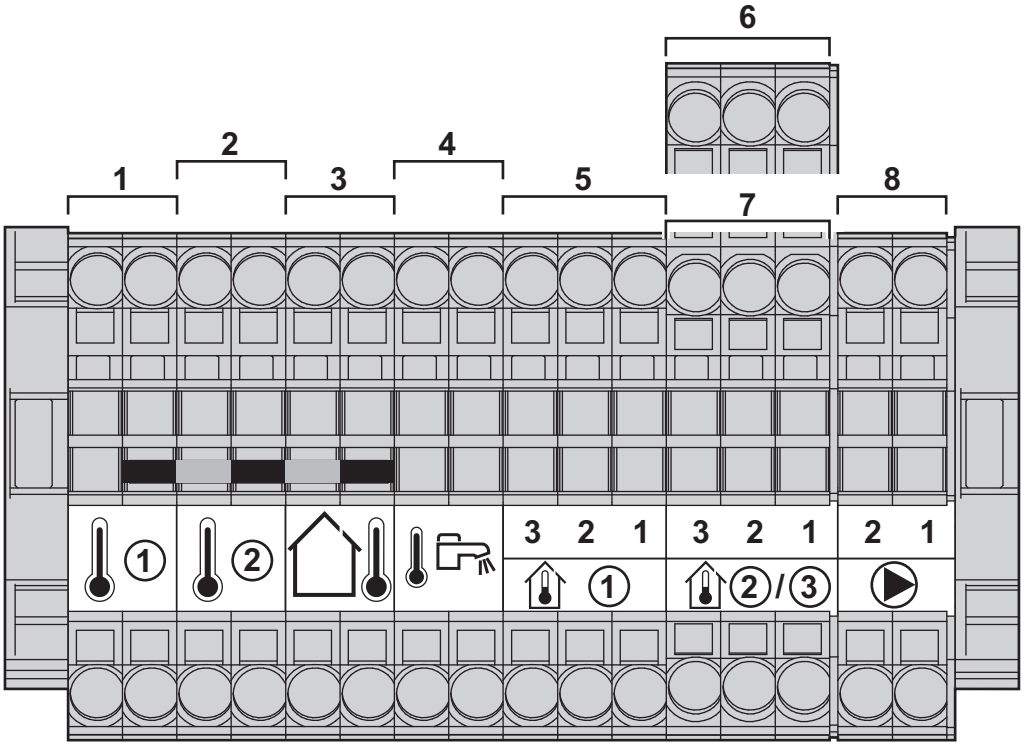

1 Sonde auxiliaire 1 - BX3 : raccordement sonde départ + retour cascade
2 Sonde auxiliaire 2 - BX2 : raccordement sonde départ collecteur des circuits de chauffage
3 Sonde extérieure
4 Sonde d'eau chaude sanitaire
5 Sonde d'ambiance 1
6 Sonde d'ambiance 2
7 Sonde d'ambiance 3
8 Modulation pompe chaudière (PWM)

7.7 Remplir l'installation

7.7.1 IX 245–130 et IX 245–150

Avant de remplir l'installation de chauffage, procéder au rinçage.

Fig.89

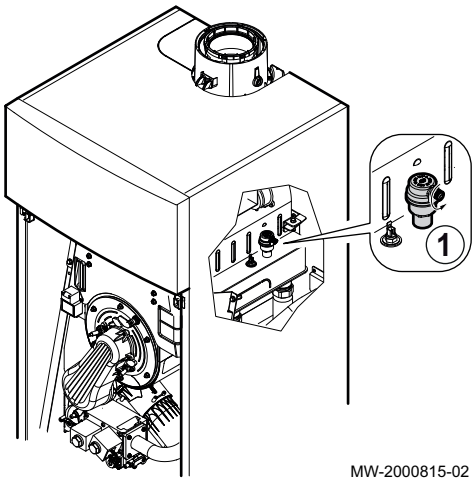

1. Ouvrir le bouchon du purgeur automatique.
2. Remplir l'installation de chauffage jusqu'à atteindre une pression comprise entre 0,15 et 0,2 MPa (1,5 et 2 bar).
3. Contrôler l'étanchéité des raccordements hydrauliques.
4. Purger complètement le circuit de chauffage pour un fonctionnement optimal.

Voir aussi
Rincer une installation neuve ou de moins de 6 mois, page 65
Rincer une installation existante, page 65

7.7.2 IX 245–200 et IX 245–250

Fig.90

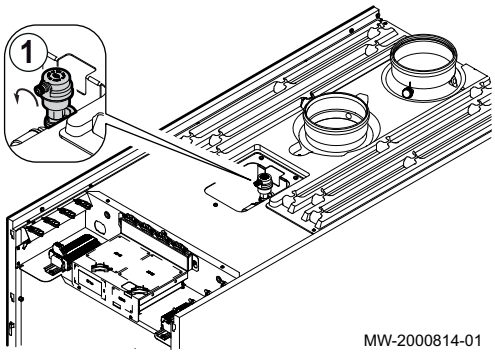

Avant de remplir l'installation de chauffage, procéder au rinçage.

1. Ouvrir le bouchon du purgeur automatique.
2. Remplir l'installation de chauffage jusqu'à atteindre une pression comprise entre 0,15 et 0,2 MPa (1,5 et 2 bar).
3. Contrôler l'étanchéité des raccordements hydrauliques.
4. Purger complètement le circuit de chauffage pour un fonctionnement optimal.

Voir aussi
Rincer une installation neuve ou de moins de 6 mois, page 65
Rincer une installation existante, page 65

7.7.3 Rincer une installation neuve ou de moins de 6 mois

Avant de remplir l'installation de chauffage, il faut éliminer les déchets de l'installation (cuivre, filasse, flux de brasage).

1. Nettoyer l'installation avec un nettoyant adapté.
2. Rincer l'installation avec au moins 3 fois le volume d'eau de l'ensemble de l'installation (jusqu'à ce que l'eau soit claire et exempte de toute impureté).
3. Vérifier et nettoyer les filtres si besoin.

7.7.4 Rincer une installation existante

Avant de remplir l'installation de chauffage, il faut éliminer les dépôts de boue accumulés dans le circuit de chauffage au fil des années.

1. Effectuer un désembouage de l'installation.
2. Rincer l'installation avec au moins 3 fois le volume d'eau de l'ensemble de l'installation (jusqu'à ce que l'eau soit claire et exempte de toute impureté).
3. Vérifier et nettoyer les filtres si besoin.

7.7.5 Remplir le siphon

1. Remplir complètement le siphon jusqu'à son débordement.

Danger
Bien remplir le siphon. Si le siphon est vide, il y a un risque d'empoisonnement avec les produits de combustion.

7.8 Finalisation de l'installation

1. Reconnecter le fil de masse et remonter le panneau avant.
2. Rebuter les différents emballages.

8 Mise en service

8.1 Généralités

La mise en service de la chaudière s'effectue à sa première utilisation, après une période d'arrêt prolongé (supérieure à 28 jours), ou après tout événement qui nécessiterait une réinstallation complète de la chaudière. La mise en service de la chaudière permet de passer en revue les différents réglages et vérifications à effectuer pour démarrer la chaudière en toute sécurité.

8.2 Points à vérifier avant la mise en service

1. Vérifier que le type de gaz fourni correspond aux données figurant sur la plaquette signalétique de la chaudière.

Avertissement
Si le gaz fourni ne correspond pas aux gaz certifiés pour la chaudière, ne pas procéder à la mise en service.

2. Contrôler le branchement des fils de masse.
3. Contrôler l'étanchéité du circuit gaz, depuis le robinet de barrage jusqu'au brûleur.
4. Contrôler le circuit hydraulique depuis les vannes d'isolement de la chaudière jusqu'au raccordement sur le corps de chauffe.
5. Contrôler la pression hydraulique dans l'installation de chauffage.
6. Vérifier les raccordements des alimentations électriques des différents éléments de la chaudière.
7. Vérifier les raccordements électriques du thermostat ainsi que ceux des autres composants externes.
8. Vérifier la ventilation du local d'installation.
9. Vérifier les raccordements fumées.
10. Tester la chaudière à pleine charge.
11. Tester la chaudière à charge partielle.

8.3 Procédure de mise en service

8.3.1 Vérifier l'arrivée de gaz

Danger
S'assurer que la chaudière est hors tension.

1. Ouvrir le robinet de gaz principal.
2. Ouvrir le robinet de gaz de la chaudière.
3. Ouvrir le panneau avant.
4. Vérifier la pression d'alimentation en gaz à la prise de pression sur le bloc gaz.
5. Vérifier l'étanchéité des raccordements gaz réalisés après le bloc gaz dans la chaudière.
6. Vérifier l'étanchéité de la conduite gaz, robinetterie incluse, depuis le robinet de barrage jusqu'au brûleur. La pression d'essai ne doit pas dépasser 0,06 bar (0,006 MPa).
7. Purger le tuyau d'alimentation gaz en dévissant la prise de pression sur le bloc gaz. Revisser la prise lorsque le tuyau est suffisamment purgé.
8. Vérifier l'étanchéité des raccordements gaz dans la chaudière.

8.3.2 Vérifier les raccordements électriques

1. Vérifier la présence du disjoncteur préconisé.
2. Vérifier le raccordement électrique sur le secteur.
3. Vérifier le raccordement des sondes.
4. Vérifier le positionnement des sondes. Respecter les distances des sondes selon les puissances.
5. Vérifier le raccordement du ou des circulateurs.
6. Vérifier le raccordement des options.
7. Vérifier la longueur des câbles et leurs verrouillages dans les serre-câbles

8.3.3 Vérifier le circuit hydraulique

1. Contrôler le siphon, celui-ci doit être entièrement rempli d'eau.
2. Vérifier l'étanchéité hydraulique des raccordements de la chaudière.

3. Vérifier la pression du vase d'expansion avant de remplir l'installation.

8.3.4 Première mise en service

A la première mise en service de la chaudière :

- la fonction **311:Fct mise en service** démarre automatiquement : voir ci-dessous Fonction 312:Fonction de purge,
- le tableau de commande nécessite une synchronisation avec la chaudière : par défaut, le tableau de commande est en anglais.

1. Attendre la fin de la fonction **311:Fct mise en service**.
2. Appuyer durant 5 secondes sur le bouton ◎.
   ⇨ La synchronisation entre la chaudière et le tableau de commande est en cours, avec l'indication du niveau d'avancement de 1 % à 100 %. La synchronisation peut durer plusieurs minutes.
3. Sélectionner la langue.
4. Configurer la date et l'heure.
5. Configurer les paramètres en fonction de l'installation.

■ Fonction 312:Fonction de purge

Cette fonction permet de faciliter l'élimination de l'air à l'intérieur du circuit de chauffage à la fin de l'installation, après des opérations d'entretien ou une vidange de l'eau du circuit primaire.

Le message d'erreur : **311:Fct mise en service** s'affiche lors de la première mise en service de la chaudière.

Pour acquitter le message d'erreur : **311:Fct mise en service**, procéder comme suit :

Fig.91

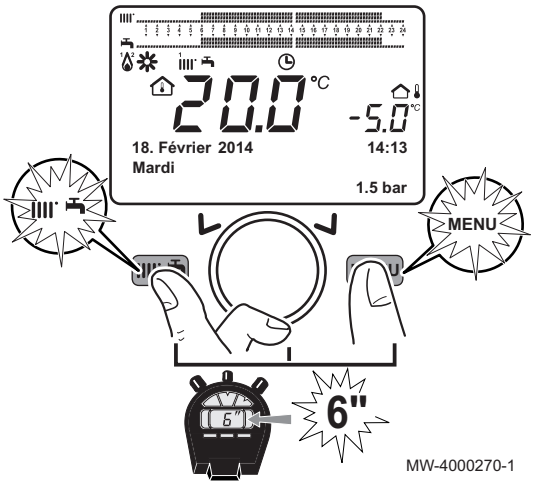

1. Depuis le menu principal, appuyer simultanément sur les touches ⊞ (MENU) pendant environ 6 secondes.
   ⇨ Le nom des fonctions 301–303–304–312 clignote.
2. Tourner le bouton ◎ pour sélectionner la fonction souhaitée.

Fig.92

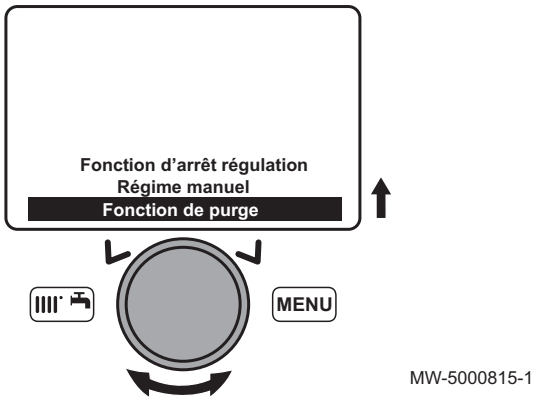

3. Accéder à la fonction **312:Fonction de purge**.
   ⇨ Le paramètre **312:Fonction de purge** apparaît.
4. Tourner le bouton ◎ pour sélectionner **312:Fonction de purge**.

Fig.93

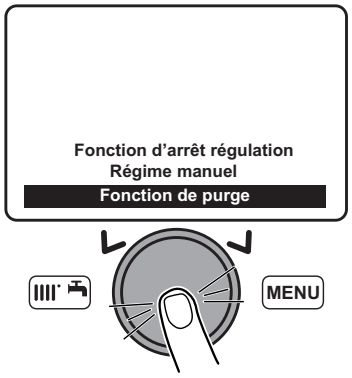

MW-5000818-1

5. Valider la sélection en appuyant sur le bouton ◎.
   ⇨ La fonction 312 apparaît.
6. Attendre la fin du cycle de purge.
   La carte électronique activera un cycle de marche/arrêt de la pompe d'une durée de 10 minutes.
   La fonction s'arrêtera automatiquement à la fin du cycle.

Important
Ne pas interrompre cette fonction de purge.

8.4 Réglages gaz

8.4.1 Configurer la vitesse du ventilateur

Il est nécessaire de configurer la vitesse du ventilateur de la chaudière en fonction du type de gaz avant de réaliser le réglage de la vanne gaz.

1. Accéder aux paramètres installateur.
2. Sélectionner le menu **Chaudière** en tournant le bouton ◎.
3. Valider la sélection du menu en appuyant sur le bouton ◎.
4. Modifier le paramètre 2441 **Vitesse max. ventil. chauff.** en fonction du type de gaz. Utiliser le bouton ◎ pour sélectionner et modifier le paramètre.
5. Valider le réglage en appuyant sur le bouton ◎.
6. Sélectionner le menu **Coffret de sécurité** en tournant le bouton ◎.
7. Modifier les paramètres 9512 **Consigne vitesse allumage**, 9524 **Consig. vit. rot. charge part** et 9529 **Consigne vitesse char. nom** en fonction du type de gaz. Utiliser le bouton ◎ pour sélectionner et modifier les paramètres.

■ **Vitesse du ventilateur en fonction du type de gaz**

Tab.35 Vitesse du ventilateur pour du gaz de type G20

Paramètre	Puissance	Unité	IX 245–130	IX 245–150	IX 245–200	IX 245–250
9524 **Consig. vit. rot. charge part**	minimum	tr/min	1550	1800	1480	1560
9524 **Consig. vit. rot. charge part**	minimum pour chaudières en cascade	tr/min	1850	1850	1480	1560
9529 **Consigne vitesse char. nom** 2441 **Vitesse max. ventil. chauff.**	maximum	tr/min	5800	6900	5550	6150
9512 **Consigne vitesse allumage**	allumage	tr/min	2500	2500	2200	2200

Tab.36 Vitesse du ventilateur pour du gaz de type G25

Paramètre	Puissance	Unité	IX 245–130	IX 245–150	IX 245–200	IX 245–250
9524 **Consig. vit. rot. charge part**	minimum	tr/min	1550	1800	1450	1570
9524 **Consig. vit. rot. charge part**	minimum pour chaudières en cascade	tr/min	1850	1850	1450	1570
9529 **Consigne vitesse char. nom** 2441 **Vitesse max. ventil. chauff.**	maximum	tr/min	5800	6900	5050	6100
9512 **Consigne vitesse allumage**	allumage	tr/min	2500	2500	2200	2200

Tab.37 Vitesse du ventilateur pour du gaz de type G31

Paramètre	Puissance	Unité	IX 245–130	IX 245–150	IX 245–200	IX 245–250
9524 **Consig. vit. rot. charge part**	minimum	tr/min	1950	2000	1370	1510
9524 **Consig. vit. rot. charge part**	minimum pour chaudières en cascade	tr/min	2000	2000	1370	1510
9529 **Consigne vitesse char. nom** 2441 **Vitesse max. ventil. chauff.**	maximum	tr/min	5800	6900	5200	5830
9512 **Consigne vitesse allumage**	allumage	tr/min	2500	2500	2200	2200

8.4.2 Régler le rapport air/gaz (débit thermique maximum)

Fig.94

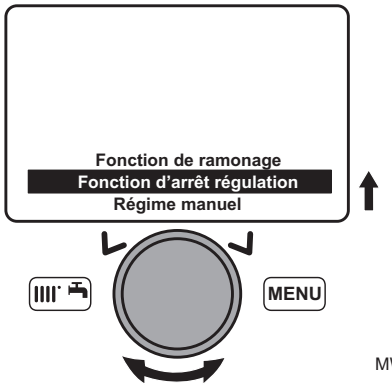

MW-4000282-FR-01

1. Accéder à la fonction **303** Fonction de ramonage.
   ⇨ Le paramètre **Fonction de ramonage** apparaît.
2. Tourner le bouton pour sélectionner **Fonction de ramonage**.

Fig.95

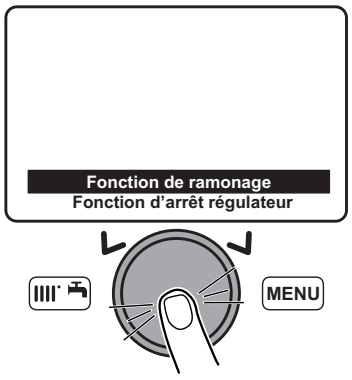

MW-4000283-FR-01

3. Valider la sélection en appuyant sur le bouton .
   ⇨ La fonction 303 apparaît.

Fig.96

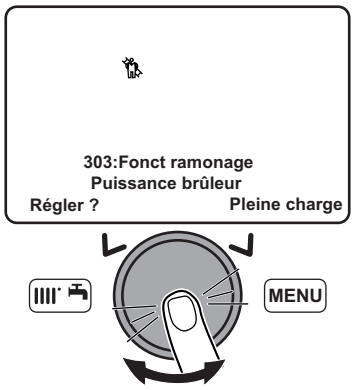

MW-4000284-FR-01

4. Tourner le bouton pour sélectionner **Pleine charge**.
5. Appuyer sur le bouton pour modifier le réglage.
6. Valider la sélection en appuyant sur le bouton .

Fig.97

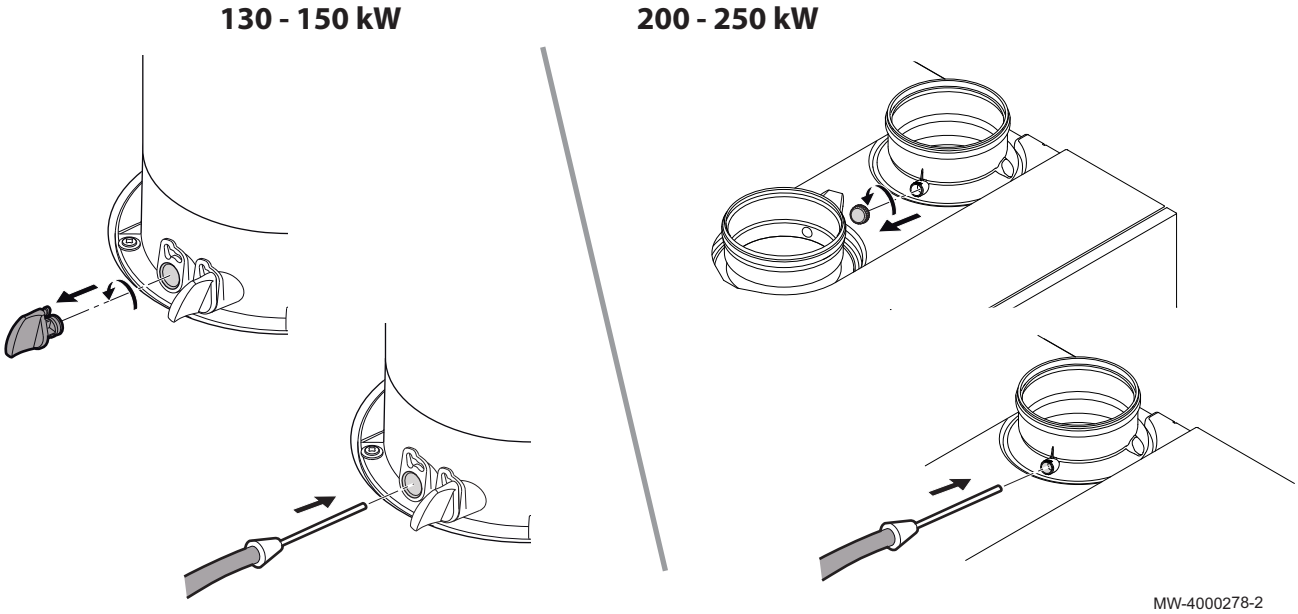

7. Dévisser :

• IX 245–130 • IX 245–150	le bouchon de gauche (piquage de prélèvement des fumées).
• IX 245–200 • IX 245–250	le bouchon de la buse arrière.

8. Connecter l'analyseur des fumées sur le piquage.

Important
- Veiller à bien obturer l'ouverture autour de la sonde pendant la prise de mesure.
- IX 245–130 et IX 245–150 : introduire la sonde dans l'orifice de prélèvement des fumées d'au moins 8 cm.

9. Régler le débit thermique de la chaudière à 100 % sur pleine charge.
10. Mesurer le pourcentage de CO_2 dans les fumées.
11. Comparer les valeurs mesurées avec les valeurs de consigne du tableau des valeurs de contrôle et de réglage.
12. Si nécessaire, modifier le rapport air/gaz à l'aide de la vis de réglage du débit de gaz.

Important
- Tourner la vis de réglage gaz dans le sens des aiguilles d'une montre pour diminuer la teneur en CO_2.
- Tourner la vis de réglage gaz dans le sens inverse des aiguilles d'une montre pour augmenter la teneur en CO_2.

Important
Cet appareil convient au gaz G20 contenant jusqu'à 20 % d'hydrogène (H2). En raison de variations du pourcentage de H2 , le pourcentage d'O2 peut varier dans le temps. (Par exemple : 20 % de H2 dans le gaz peut entraîner une augmentation de 1,5 % d'O2 dans les fumées). Dans ces conditions, il est recommandé de NE PAS régler la vanne de régulation de gaz.

Tab.38 Valeurs de contrôle et de réglage pour du gaz de type G20 / G25/ G31

Modèle de chaudière	CO maximum (ppm)
IX 245–130	< 250
IX 245–150	< 250

Modèle de chaudière	CO maximum (ppm)
IX 245–200	< 250
IX 245–250	< 250

Tab.39 Plages de CO_2 autorisées à la puissance maximale

Modèle de chaudière	Type G20	Type G25	Type G31
IX 245–130	9,2 +0,2/- 0	9,2 +0,2/- 0	10 +0,2/- 0
IX 245–150	9,2 +0,2/- 0	9,2 +0,2/- 0	10 +0,2/- 0
IX 245–200	9,2 +0,2/- 0	9,2 +0,2/- 0	10,2 +0,2/- 0
IX 245–250	8,85 +0,2/- 0	9,2 +0,2/- 0	10,2 +0,2/- 0

8.4.3 Régler le rapport air/gaz (débit thermique réduit)

Fig.98

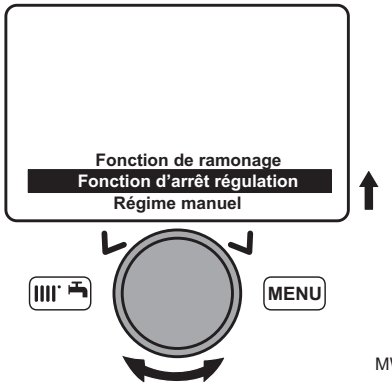

MW-4000282-FR-01

1. Accéder à la fonction **303** Fonction de ramonage.
   ⇨ Le paramètre Fonction de ramonage apparaît.
2. Tourner le bouton pour sélectionner **Fonction de ramonage**.

Fig.99

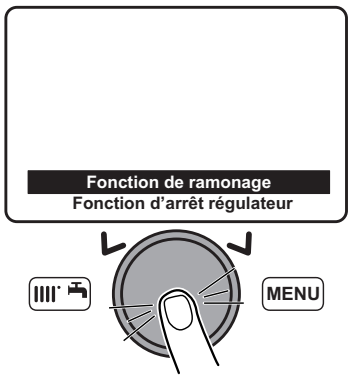

MW-4000283-FR-01

3. Valider la sélection en appuyant sur le bouton .
   ⇨ La fonction 303 apparaît.

Fig.100

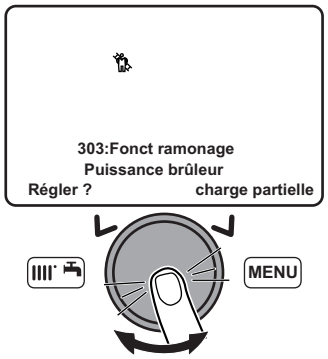

MW-4000285-FR-01

4. Tourner le bouton pour sélectionner **Charge partielle**.
5. Valider la sélection en appuyant sur le bouton .
6. Dévisser le bouchon de gauche, qui correspond au piquage de prélèvement des fumées.
7. Connecter l'analyseur des fumées sur le piquage de gauche.

Important
- Veiller à bien obturer l'ouverture autour de la sonde pendant la prise de mesure.
- IX 245–130 et IX 245–150 : introduire la sonde dans l'orifice de prélèvement des fumées d'au moins 8 cm.

8. Régler le débit thermique de la chaudière à 0 %.
9. Mesurer le pourcentage de CO_2 dans les fumées.
10. Comparer les valeurs mesurées avec la plage de CO_2 autorisée dans le tableau de contrôle et de réglage.
11. Si nécessaire, modifier le rapport air/gaz à l'aide de la vis de réglage OFFSET.

Important
- Tourner la vis de réglage gaz dans le sens des aiguilles d'une montre pour augmenter la teneur en CO_2.
- Tourner la vis de réglage gaz dans le sens inverse des aiguilles d'une montre pour diminuer la teneur en CO_2.

Tab.40 Valeurs de contrôle et de réglage pour du gaz de type G20 / G25/ G31

Modèle de chaudière	CO maximum (ppm)
IX 245–130	< 250
IX 245–150	< 250
IX 245–200	< 250
IX 245–250	< 250

Tab.41 Plages de CO_2 autorisées à la puissance minimale

Modèle de chaudière	Type G20	Type G25	Type G31
IX 245–130	8,5 +0/-0,2	8,5 +0/-0,2	9,7 +0/-0,2
IX 245–150	8,5 +0/-0,2	8,5 +0/-0,2	9,7 +0/-0,2
IX 245–200	9,0 +0/- 0,2	8,9 +0/-0,2	10,0 +0/-0,2
IX 245–250	8,45 +0/- 0,2	8,9 +0/-0,2	10,0 +0/-0,2

8.4.4 Réglages de base de la vanne gaz

Tab.42 Valeurs de réglage d'une vanne gaz neuve

Modèle de chaudière	Débit calorifique nominal : Nombre de tours pour la vis de réglage débit gaz	Débit calorifique minimal : Nombre de tours pour la vis de réglage OFFSET
IX 245–130	4 + 1/4	2
IX 245–150	4	2 + 1/2
IX 245–200	1 + 1/4	7 + 3/4
IX 245–250	1 + 3/8	8 + 5/8

Fig.101 Vanne gaz pour IX 245–130 et IX 245–150

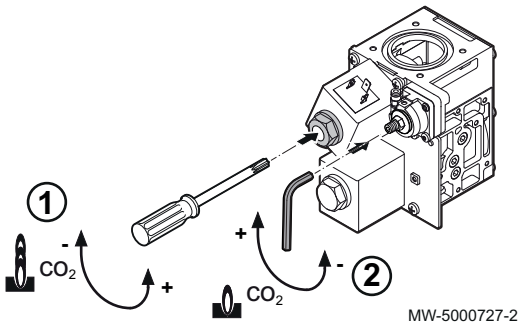

1 Vis de réglage débit gaz :

La vis de réglage est vissée au maximum, puis dévissée selon le nombre de tours indiqué dans le tableau précédent.

2 Vis de réglage **OFFSET** :

Retirer le capuchon puis utiliser une clé six pans de 3 mm.

3 La vis de réglage est vissée au maximum, puis dévissée selon le nombre de tours indiqué dans le tableau précédent.

4 Remettre en place le capuchon.

Fig.102 Vanne gaz pour IX 245–200 et IX 245–250

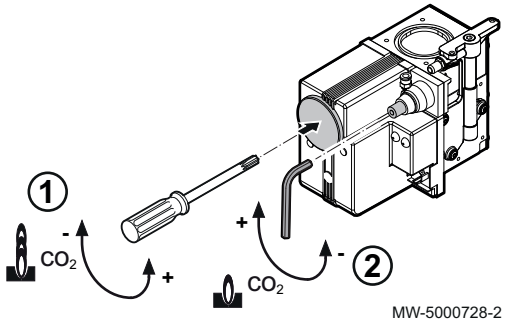

1 Vis de réglage débit gaz :

La vis de réglage est vissée au maximum, puis dévissée selon le nombre de tours indiqué dans le tableau précédent.

2 Vis de réglage **OFFSET** :

Retirer le capuchon puis utiliser une clé six pans de 3 mm.

3 La vis de réglage est vissée au maximum, puis dévissée selon le nombre de tours indiqué dans le tableau précédent.

4 Remettre en place le capuchon.

8.4.5 Adaptation au Propane (G31)

■ IX 245–130 et IX 245–150

Attention
Seul un professionnel qualifié et formé peut effectuer les opérations suivantes.

La chaudière est préréglée en usine pour un fonctionnement au gaz naturel H (G20).

Il existe des kits d'adaptation pour le propane (G31).

1. Mettre la chaudière hors tension.
2. Fermer le robinet d'alimentation de gaz.
3. Débrancher le raccord électrique de la vanne gaz.
4. Dévisser l'écrou reliant le tube d'alimentation gaz à la bride sur la vanne gaz.
5. Enlever les 4 vis de la bride reliant la vanne gaz au tube d'alimentation gaz.
6. Enlever la bride.
7. Remplacer le joint torique.
8. Remplacer le diaphragme (Ø 12 mm) et le joint par le diaphragme (Ø 11 mm) et le joint fournis dans le sachet documentation.
9. Procéder dans le sens inverse pour le remontage de la bride.
10. Vérifier l'étanchéité à l'aide d'un spray détecteur de fuite.
11. Remplacer l'étiquette de réglage de gaz par celle livrée avec la chaudière et cocher le réglage de gaz correspondant.

Fig.103

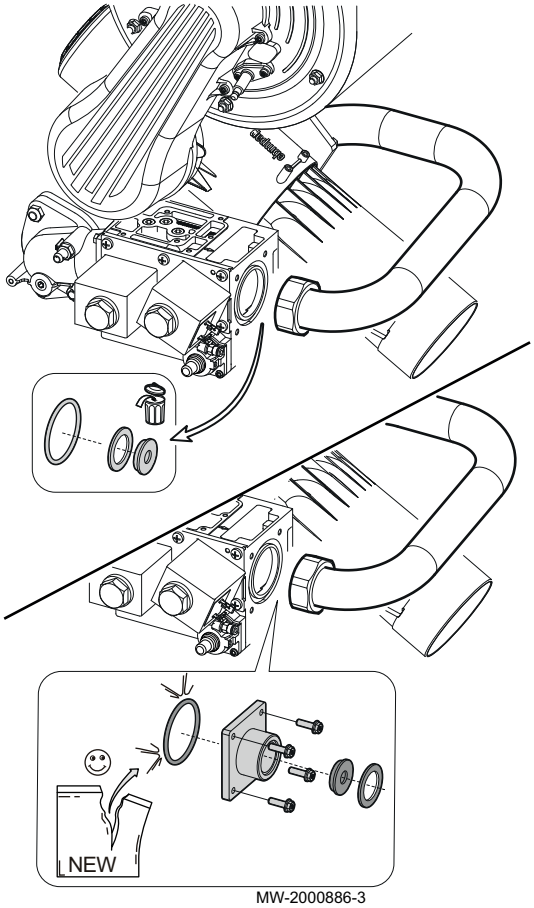

IX 245–200 et IX 245–250

Attention
Seul un professionnel qualifié et formé peut effectuer les opérations suivantes.

La chaudière est préréglée en usine pour un fonctionnement au gaz naturel H (G20).

Il existe des kits d'adaptation pour le propane (G31).

1. Mettre la chaudière hors tension.
2. Fermer le robinet d'alimentation de gaz.
3. Débrancher le raccord électrique de la vanne gaz.
4. Démonter les 8 vis du coude reliant la vanne gaz au venturi (4 vis par bride).
5. Enlever le coude.
6. Intégrer le diaphragme prévu pour le gaz souhaité à la sortie de la vanne gaz. Le diaphragme est fourni dans le sachet documentation.
7. Remplacer les joints toriques. Les nouveaux joints toriques sont fournis dans le sachet documentation.
8. Procéder au remontage du coude en suivant les étapes en sens inverse.
9. Vérifier l'étanchéité à l'aide d'un spray détecteur de fuite.
10. Remplacer l'étiquette de réglage de gaz par celle livrée avec la chaudière et cocher le réglage de gaz correspondant.

Fig.104

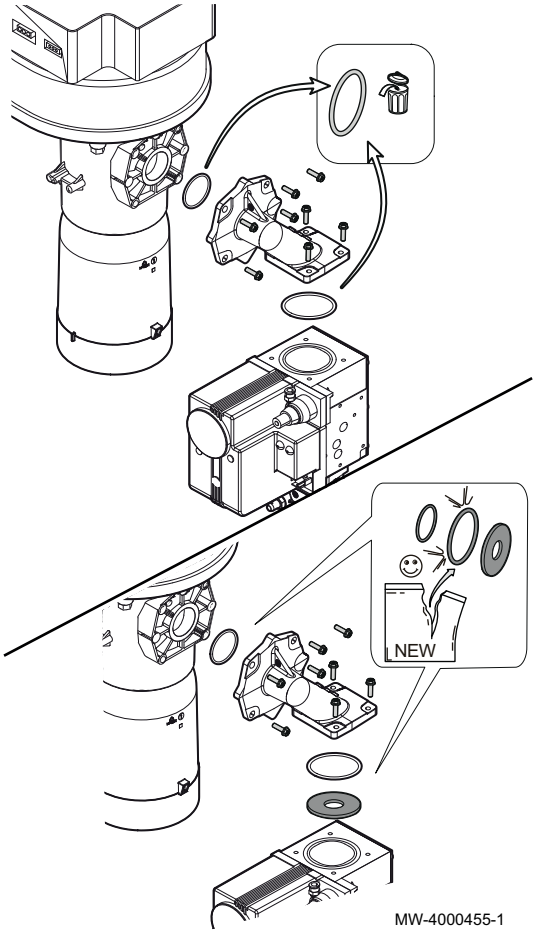

9 Utilisation

9.1 Utilisation du tableau de commande

9.1.1 Modifier les paramètres utilisateur

Fig.105

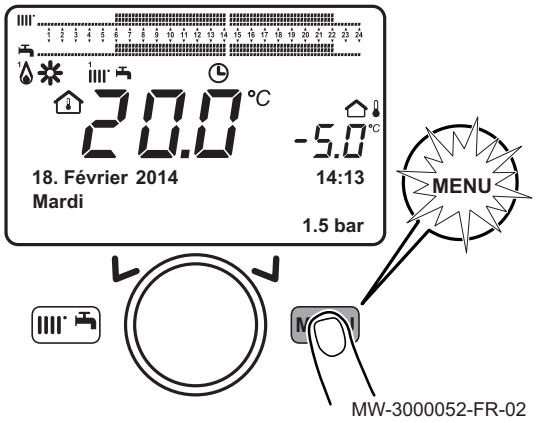

1. Appuyer sur la touche (MENU) pour accéder aux paramètres.

Important
Appuyer sur la touche (MENU) pour revenir à l'affichage principal.

⇨ Les paramètres utilisateurs sont à présent accessibles. Utiliser le bouton ◯ pour les sélectionner et les modifier.

9.1.2 Modifier les paramètres installateur

Fig.106

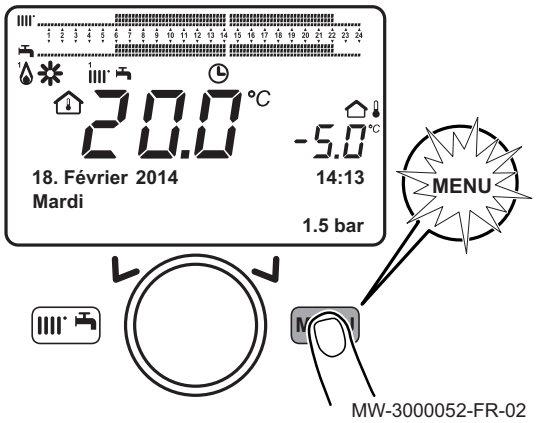

1. Appuyer sur la touche (MENU) pour accéder aux paramètres.

Fig.107

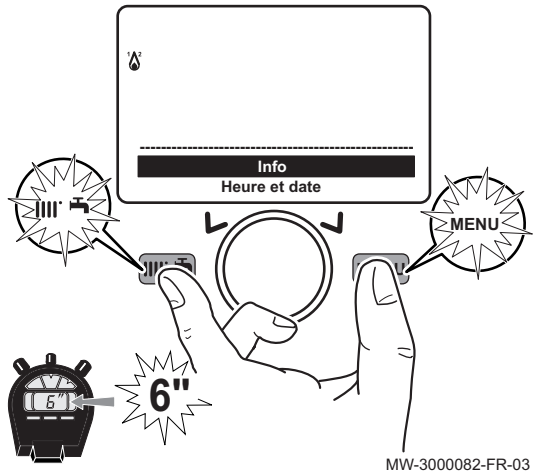

2. Appuyer simultanément sur les touches (⚙) et (MENU) pendant au moins 6 secondes.
3. Sélectionner le menu **Mise en service** en tournant le bouton (◯).
4. Valider la sélection du menu en appuyant sur le bouton ◯.

Important
Appuyer sur la touche (MENU) pour revenir à l'affichage principal.

⇨ Les paramètres du mode **Mise en service** sont à présent accessibles. Utiliser le bouton ◯ pour les sélectionner et les modifier.

9.2 Démarrer la chaudière

1. Ouvrir le robinet de gaz.

Fig.108

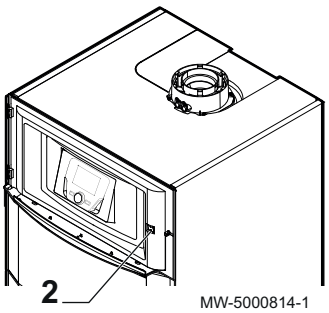

2. Démarrer la chaudière en appuyant sur l'interrupteur Marche/Arrêt.
3. Appuyer sur la touche pour accéder au menu des raccourcis.
4. Sélectionner le paramètre **Veille / Marche** en tournant le bouton .
5. Appuyer sur le bouton pour mettre la chaudière en marche.
   ⇨ Le symbole disparaît.

9.3 Arrêter la chaudière

Important
Préférer le mode de fonctionnement **Mode protection** ou la **Veille**.

1. Eteindre la chaudière en appuyant sur l'interrupteur Marche/Arrêt.
2. Fermer le robinet de gaz.

9.3.1 Mettre la chaudière en mode Veille

1. Appuyer sur la touche pour accéder au menu des raccourcis.
2. Sélectionner le paramètre **Veille / Marche** en tournant le bouton .
3. Appuyer sur le bouton pour mettre la chaudière en veille.
   ⇨ Le symbole apparaît.

9.4 Protection antigel

Le système de gestion électronique de la chaudière inclut une protection contre le gel. Si la température d'eau descend en-dessous de 5 °C, le brûleur se met en marche afin d'obtenir une température d'eau de 30 °C.

Cette fonction n'est valable que si la chaudière est allumée, le gaz ouvert et la pression hydraulique correcte.

9.4.1 Activer le Mode protection

1. Appuyer sur la touche pour accéder au menu des raccourcis.
2. Sélectionner le paramètre **Régime CC1** en tournant le bouton .
3. Valider la sélection en appuyant sur le bouton .
4. Sélectionner le paramètre **Mode protection** en tournant le bouton .
5. Valider la sélection en appuyant sur le bouton .
   ⇨ Le symbole s'affiche.

Important
Quand le mode de fonctionnement **Mode protection** est activé :
- Les circuits électriques restent sous tension.
- La fonction protection antigel est activée.

9.5 Fonctions spéciales

Tab.43

Numéro et Nom de la fonction	Description
301:Régime manuel	La chaudière fonctionne en mode chauffage selon la valeur de consigne température réglée. Plage de réglage : 25 à 90 °C
303:Fonct ramonage	• Charge totale : puissance thermique maximale de la chaudière, • Charge partielle : puissance thermique réduite, • Charge totale chauffage : puissance thermique maximale en fonction chauffage.

Numéro et Nom de la fonction	Description
304:Arrêt du régulateur	Activer cette fonction pour faciliter les opérations d'étalonnage de la vanne du gaz. Plage de réglage : 100 % (puissance thermique maximale) à 0 % (puissance thermique réduite).
312:Fonction de purge	• Marche : activation fonction, • Arrêt : sortie fonction.

Fig.109

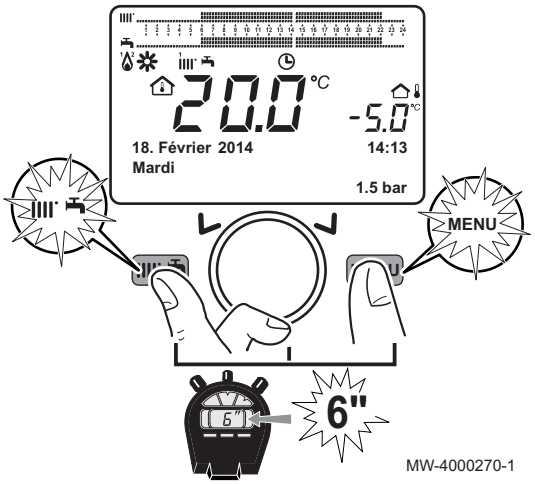

Pour activer une fonction spéciale :

1. Depuis le menu principal, appuyer simultanément sur les touches pendant environ 6 secondes.
   ⇨ Le nom des fonctions 301–303–304–312 clignote.
2. Tourner le bouton pour sélectionner la fonction souhaitée.
3. Appuyer sur le bouton pour activer la fonction sélectionnée.
4. Valider la sélection en appuyant sur le bouton .
   ⇨ Le menu de la fonction sélectionnée clignote.
5. Modifier en tournant le bouton

Important
Pour interrompre de façon manuelle la fonction, répéter la procédure décrite ci-dessus. Lorsque la fonction est désactivée, l'afficheur indique «Arrêt».

Voir aussi
Fonction 312:Fonction de purge, page 67

10 Réglages

10.1 Liste des paramètres

10.1.1 Menu des raccourcis

Tab.44 Fonctions accessibles avec la touche de raccourci

Paramètre	Description	Plage de réglage
Veille / Marche	Mise en veille/Marche de la chaudière.	• **Veille** : Mise en veille de la chaudière. - Le symbole s'affiche. - Les modes de fonctionnement de la chaudière sont désactivés. - La protection antigel est activée. • Marche : Mise en marche de la chaudière
316:Forçage ECS	Forçage de la production d'eau chaude sanitaire.	• **Marche** : - Active le forçage eau chaude sanitaire. - Le symbole s'affiche. - Si un préparateur eau chaude sanitaire est raccordé au circuit de la chaudière, la chaudière forcera la chauffe du préparateur en priorité, indépendamment des autres paramètres. • **Arrêt** : Désactive le forçage eau chaude sanitaire.

Paramètre	Description	Plage de réglage
Régime CC1	Mode de fonctionnement de la chaudière.	• **Confort** : - Le chauffage est activé en mode Confort.. - Les symboles ☼, 1 2 3 et ✋ sont affichés. • **Réduit** : - Le chauffage est activé en mode Eco. - Les symboles ☾, 1 2 3 et ✋ sont affichés. • **Automatique** : - Le chauffage fonctionne selon les programmes horaires définis. - Les symboles ⏲ et 1 2 3 sont affichés. • **Mode protection** : - La chaudière est arrêtée et la protection antigel est active. - Le symbole ⏻ est affiché.
Consigne confort CC1	Consigne de température ambiante, en mode confort.	• Possibilité de régler entre 16 et 35 °C.
Régime ECS	Réglage de la production d'eau chaude sanitaire.	• **Marche** : Autorise la production d'eau chaude sanitaire. • **Arrêt** : - N'autorise pas la production d'eau chaude sanitaire. - Le symbole 🚰 disparaît de l'afficheur. • **Eco** : Non utilisé.
Consigne confort ECS	Consigne de température eau chaude sanitaire.	• Possibilité de régler entre 35 et 60 °C.

10.1.2 Menu information

Tab.45 Menu Info

Information	Description	Unité
Température ambiante	S'affiche si le boîtier de régulation est configuré, comme un appareil d'ambiance	
Température ambiante min		
Température ambiante max		
Température de chaudière	Température départ de la chaudière	°C
Température extérieure	Température extérieure	°C
T° extérieure min	Valeur minimum de température extérieure mémorisée **Important** La sonde extérieure doit être connectée.	°C
T° extérieure max	Valeur maximum de température extérieure mémorisée **Important** La sonde extérieure doit être connectée.	°C
Température ECS 1	Température eau chaude sanitaire **Important** La valeur affichée provient de la sonde du circuit eau chaude sanitaire de la chaudière.	°C
T° collect. solaire 1	Température instantanée de la sonde collecteur (avec accouplement installation solaire)	°C
Etat circuit chauffage 1	Mode de fonctionnement du circuit chauffage 1	
Etat circuit chauffage 2	Mode de fonctionnement du circuit chauffage 2	
Etat circuit chauffage 3	Mode de fonctionnement du circuit chauffage 3	
Etat ECS	Mode de fonctionnement du circuit eau chaude sanitaire	
Etat chaudière	Mode de fonctionnement de la chaudière	

Information	Description	Unité
Etat collecteur solaire	Indique le fonctionnement solaire (avec intégration installation solaire)	-
Téléphone SAV	Numéro de téléphone du Service Après-Vente	

10.1.3 Liste des paramètres utilisateur

Tab.46 Arborescence du menu utilisateur

Menu	Fonctionnalité
Heure et date	Réglage de l'heure et de la date
Interface utilisateur	• Langue • Verrouillage programmation
Programme horaire **Programme horaire 4 / ECS**	Programmes prédéfinis ou personnalisés avec maximum 3 plages de confort ou de production d'eau chaude sanitaire par 24 heures
Programmes vacances	Mode chauffage Eco ou hors-gel pendant une période définie
Circuit chauffage 1 **Circuit chauffage 2** **Circuit chauffage 3**	Choix du mode de fonctionnement Confort/Eco/Auto/Veille par circuit de chauffage avec température confort ou réduite

Tab.47 Menu **Heure et date**

Numéro de paramètre	Paramètre	Description
1	**Heures / minutes**	Réglage de l'heure
2	**Jour / mois**	Réglage du jour et du mois
3	**Année**	Réglage de l'année

Tab.48 Menu **Interface utilisateur**

Numéro de paramètre	Paramètre	Description	Valeur d'usine
20	Langue	Réglage de la langue de l'interface	English
27	Verrouillage programmation	Réglage du verrouillage de la programmation • Arrêt : Les paramètres peuvent être affichés et modifiés • Marche : Les paramètres peuvent être affichés, mais ne sont pas modifiables	Arrêt

Tab.49 Menu **Programme horaire**

Numéro de paramètre			Paramètre	Description
Circuit chauffage 1	Circuit chauffage 2	Circuit chauffage 3		
500	520	540	Sélection jours	Sélection des jours ou groupe de jours pour le programme horaire.
514	534	554	Lun-dim	Sélection d'un programme horaire par défaut.
501	521	541	1ère phase EN	Début de la période horaire 1.
502	522	542	1ère phase Hors	Fin de la période horaire 1.
503	523	543	2e phase EN	Début de la période horaire 2.
504	524	544	2e phase Hors	Fin de la période horaire 2.
505	525	545	3e phase EN	Début de la période horaire 3.
506	526	546	3e phase Hors	Fin de la période horaire 3.
516	536	556	Valeurs par défaut	Remise à zéro des paramètres de programmation horaire (Oui / Non)

Tab.50 Menu **Programme horaire 4 / ECS**

Numéro de paramètre	Paramètre	Description
560	Sélection jours	Sélection des jours ou groupe de jours pour le programme horaire.
574	Lun-dim	Sélection d'un programme horaire par défaut.
561	1ère phase EN	Début de la période horaire 1.
562	1ère phase Hors	Fin de la période horaire 1.
563	2e phase EN	Début de la période horaire 2.
564	2e phase Hors	Fin de la période horaire 2.
565	3e phase EN	Début de la période horaire 3.
566	3e phase Hors	Fin de la période horaire 3.
576	Valeurs par défaut	Remise à zéro des paramètres de programmation horaire (Oui / Non).

Tab.51 Menu **Programmes vacances**

Numéro de paramètre			Paramètre	Description	Valeur d'usine
Circuit chauffage 1	Circuit chauffage 2	Circuit chauffage 3			
641	651	661	Présélection	Sélection de la période vacances	Période 1
642	652	662	Début	Sélection du jour et du mois du début de la période vacances en cours.	
643	653	663	Fin	Sélection du jour et du mois de fin de la période vacances en cours.	
648	658	668	Niveau de température	Mode de fonctionnement de la chaudière pendant la période vacances. • Protection hors-gel • Réduit	Protection hors-gel

Tab.52 Menu **Circuit chauffage 1 – Circuit chauffage 2 – Circuit chauffage 3**

Numéro de paramètre			Paramètre	Description	Valeur d'usine
Circuit chauffage 1	Circuit chauffage 2	Circuit chauffage 3			
700	1000	1300	Mode de fonctionnement	L'interface de commande est installée sur la chaudière : • Mode protection : le chauffage est désactivée. • Automatique : le chauffage dépend de la programmation horaire. • Réduit : le chauffage est en mode réduit permanent. • Confort : le chauffage est en mode confort permanent. L'interface de commande est installée comme régulation d'ambiance : • Mode protection : la chaudière démarre quand la température ambiante descend sous la consigne antigel. • Automatique : le chauffage dépend de la programmation horaire. • Réduit : la température ambiante de consigne est la consigne réduite (Paramètres 712, 1010, 1310) • Confort : la température ambiante de consigne est la consigne confort (Paramètres 710, 1010, 1310)	Confort
710	1010	1310	Consigne confort		20 °C
712	1012	1310	Consigne réduit		16 °C

10.1.4 Liste des paramètres installateur

Tab.53 Arborescence du menu installateur

Menu	Sous-menu
Installateur	**Interface utilisateur**
	Circuit chauffage 1 **Circuit chauffage 2** **Circuit chauffage 3**
	Eau chaude sanitaire
	Chaudière
	Solaire
	Configuration
	Erreur
	Maintenance/régime spécial
	Etat
	Diagnostic générateur
	Coffret de sécurité

Tab.54 Menu **Interface utilisateur**

Numéro de paramètre	Paramètre	Description	Valeur d'usine
24	**Eclairage**	• **Arrêt** • **Temporaire** • **Permanent**	**Temporaire**
29	**Unités**	• **°C, bar** • **°F, PSI**	**°C, bar**
40	**Utilisation**	• **Interface utilisateur CC1** : Le boîtier de régulation est installé sur la chaudière. • **Appareil d'ambiance 1** : Le boîtier de régulation est configuré comme appareil d'ambiance circuit de chauffage 1. • **Appareil d'ambiance 2** : Le boîtier de régulation est configuré comme appareil d'ambiance circuit de chauffage 2. • **Appareil d'ambiance 3** : Le boîtier de régulation est configuré comme appareil d'ambiance circuit de chauffage 3.	**Interface utilisateur CC1**
42	**Affectation appareil 1**	Comme Unité d'ambiance 1 l'action du boîtier de régulation peut être attribué au CC1 ou à deux circuits de chauffage : • **Circuit chauffage 1** • **Circuits chauffage 1+2** • **Circuits de chauffage 1+3** • **Tous les CC**	**Tous les CC**
43	**Action service**	• **Localisé** : L'appareil d'ambiance ne contrôle que le circuit de chauffage respectif. • **Centralisée** : Seul l'appareil d'ambiance 1 peut être centralisé. Il contrôle également le mode eau chaude sanitaire et de veille.	**Centralisée**
54	**Correction sonde d'ambiance**	-3 °C à +3 °C	0 °C
70	**Version du logiciel**		

Tab.55 Menus **Circuit chauffage 1** – **Circuit chauffage 2** – **Circuit chauffage 3**

Numéro de paramètre			Paramètre	Description	Unité	Valeur d'usine
Circuit chauffage 1	Circuit chauffage 2	Circuit chauffage 3				
714	1014	1314	**Consigne hors-gel**		°C	6
720	1020	1320	**Pente de la courbe**	Pente de la courbe de chauffe : Le régulateur calcule la consigne de température de départ qui est utilisée pour la régulation, en fonction des conditions extérieures.	–	• Circuit chauffage 1 : 1,5 • Circuit chauffage 2 : 1,5 • Circuit chauffage 3 : 1,5
730	1030	1330	**Limite chauffe été/hiver**	Température limite de commutation Chauffage/Mode protection. Enclenche ou arrête le chauffage au cours de l'année en fonction de la température extérieure atténuée. Cette commutation s'effectue automatiquement dans le mode Automatique.		20
732	1032	1332	**Limite chauffe journalière**	Le chauffage est éteint lorsque la température extérieure est au niveau de la température ambiante + le paramètre 732 (désactivé en mode Confort).	°C	0
740	1040	1340	**T° consigne départ min**	La consigne de départ calculée est limitée par la valeur réglée.	°C	25
741	1041	1341	**T° consigne de départ max.**	La consigne de départ calculée est limitée par la valeur réglée.	°C	80

Numéro de paramètre			Paramètre	Description	Unité	Valeur d'usine
Circuit chauffage 1	Circuit chauffage 2	Circuit chauffage 3				
742	1042	1342	**T° consig. dép thermost amb**	La valeur de départ réglée s'applique en mode thermostat d'ambiance. ‘ ---‘ la chaudière travaille en modulation.	°C	80
750	1050	1350	**Influence de l'ambiance**	• Influence de la température ambiante et la température extérieure pour le calcul de la température départ: ---% : Simple régulation en fonction des conditions extérieures. • 1…99% : Régulation en fonction des conditions extérieures avec influence de l'ambiance. • 100% : Régulation en fonction de la température ambiante uniquement.	%	50
760	1060	1360	**Limit. influence ambiance**	Coupe la pompe de circulation si la température ambiante dépasse la consigne actuelle + le paramètre 760, 1060, 1360.	°C	**0,5**
809	1109	1409	**Fonct ininterrompu pompes**	• **Non** : La pompe du circuit de chauffage / de chaudière peut être arrêtée lors d'un abaissement accéléré ou lorsque la consigne d'ambiance est atteinte. • **Oui** : La pompe du circuit de chauffage / de chaudière reste également enclenchée pendant l'abaissement accéléré et lorsque la consigne d'ambiance est atteinte.	–	Non
834	1134	1434	**Temps course servomoteur**	Réglage du temps de course du servomoteur de la vanne mélangeuse utilisée	secondes	30
850	1150	1450	**Fonction séchage contrôlé**	Fonction séchage contrôlé de la chape: • **Arrêt** : La fonction est inopérante. • **Chauff. prêt/fonctionnel** : Actif 7 jours, 3 jours à 25 °C et 4 jours à 55 °C. • **Chauffage prêt à l'occup.** : Actif 18 jours, 6 jours de 25 °C à 55 °C, avec augmentation de 5 °C par jour, 6 jours à 55 °C, 6 jours de 55 °C à 25 °C, avec diminution de 5 °C par jour. • **Ch fonctionnel/prêt** : En premier cycle "Chauffage fonctionnel" puis "Prêt à l'occupation". • **Manuel** : La régulation se fait sur la consigne "Séchage contrôle manuel".	S	**Arrêt**
851	1151	1451	**Consigne manuelle séchage**	La consigne de température de départ de la fonction séchage contrôlé "Manuel" peut être réglée séparément pour chaque circuit chauffage.	°C	25
855	1155	1455	**Consigne séchage actuelle**	Affiche le jour actuel de la fonction séchage contrôlé de dalles. Avec ‘ ---‘ la fonction est désactivée.	-	‘---’
856	1156	1456	**Jours accomplis.actuels**	Affiche la consigne de température de départ actuelle de la fonction séchage contrôlé de la chape. Avec ‘ ---‘ la fonction est désactivée.	-	‘---’

Tab.56 Menu **Eau chaude sanitaire**

Numéro de paramètre	Paramètre	Description	Valeur d'usine
1600	**Mode de fonctionnement**	• **Arrêt**: Fonctionnement permanent sur la consigne hors-gel. • **Marche** : La charge d'eau chaude sanitaire s'effectue automatiquement à la consigne confort. • **Eco** : La fonction de maintien de température est désactivée.	**Marche**
1610	**Consigne confort**	Consigne ECS pendant les temps de libération	60 °C
1612	**Consigne réduit**	Consigne de Température réduite en dehors des heures de libération	35 °C
1620	**Libération**	Autorisation mise en marche : • **Programme horaire 4/ECS** : Ce réglage met à disposition de la préparation d'eau chaude sanitaire un programme horaire dédié. • **Prog. horair. des circ.chauf.** : La libération d'eau chaude sanitaire s'effectue avec le même programme horaire que les circuits de chauffage. • **24h/24** : Réglage par défaut pour les chaudières instantanées.	**Programme horaire 4/ECS**
1640	**Fonction anti-légionelles:**	• **Arrêt** • **Périodique** • **Jour de semaine fixe**	**Arrêt**
1641	**Fonct. légion. périodique**	Détermine au bout de combien de jours la fonction antilégionelles doit être réactivée.	**7**
1642	**Fonct. légion. jour semaine**	Détermine à quel jour la fonction antilégionelles doit être activée.	**Lundi**
1644	**Heure fonct anti-légionelles**	Détermine l'heure de démarrage de la fonction antilégionelles (Heures / Minutes).	**– –/– –**
1660	**Libération pompe circulation**	La pompe de circulation est enclenchée pendant le temps de libération : • **Programme hor 3 / CC3** • **Libération ECS** • **Programme horaire 4/ECS** • **Programme horaire 5**	**Libération ECS**
1663	**Consigne circulation**	Le régulateur surveille la température mesurée pendant l'exécution de la fonction antilégionelles.	45 °C
1680	**Commutation régime**	En cas de commutation externe via les entrées Hx, définir préalablement le régime vers lequel la commutation doit s'effectuer. • Sans • Arrêt	**Sans**

Tab.57 Menu **Chaudière**

Numéro de paramètre	Paramètre	Description	Unité	Valeur d'usine
2214	Consigne régime manuel	En mode manuel, la consigne de température départ peut être réglée à une valeur fixe.	°C	80 °C
2441	Puissance ventilo chaud max.	Vitesse maximale du ventilateur en régime chauffage.	tr/min	selon modèle

Tab.58 Menu **Solaire** (avec module d'expansion accessoire)

Numéro de paramètre	Paramètre	Description	Unité	Valeur d'usine
3810	**dT° MARCHE**	ΔT mini entre la sonde capteur solaire et le réservoir d'eau chaude sanitaire solaire pour la marche de la pompe solaire.	°C	**8**
3811	**dT° ARRET**	ΔT max entre la sonde capteur solaire et le réservoir d'eau chaude sanitaire solaire pour l'arrêt de la pompe solaire.	°C	**4**

Numéro de paramètre	Paramètre	Description	Unité	Valeur d'usine
3830	**Fct démarrage panneau sol**	Pour mesurer correctement la température sur le panneau solaire (tubes à vide)(--- = désactivé)	min	**30**
3831	**Durée min marche ppe coll.**	Fonctionnement minimum de la pompe du collecteur.	Secondes	**30**
3850	**Prot. surchauffe panneau**	S'il y a un risque de surchauffe sur le collecteur, la charge du ballon se poursuit pour éliminer de cette façon l'excédent de chaleur.	°C	**120**

Tab.59 Menu **Configuration**

Numéro de paramètre	Paramètre	Description	Valeur d'usine
5710	**Circuit chauffage 1**	Activation du circuit de chauffage 1 : • **Arrêt** • **Marche**	**Marche**
5715	**Circuit chauffage 2**	Activation du circuit de chauffage 2 : • **Arrêt** • **Marche**	**Arrêt**
5721	**Circuit chauffage 3**	Activation du circuit de chauffage 3 : • **Arrêt** • **Marche**	**Arrêt**
5730	**Sonde ECS**	Sélection de la sonde d'eau chaude sanitaire: • **Sonde ECS B3** : Sonde d'eau chaude sanitaire pour ballon • **Thermostat** : La sonde utilisée pour l'eau chaude sanitaire est un thermostat	**Sonde ECS B3**
5731	**Pompe/vanne ECS**	Type d'actionneur pour le contrôle de la demande d'eau chaude sanitaire : • **pas de demande de charge** : Pas de fonction • **Pompe de charge** : La charge de l'eau chaude sanitaire s'effectue avec une pompe. • **Vanne directionnelle** : La charge de l'eau chaude sanitaire s'effectue avec une vanne de dérivation.	**Vanne directionnelle**

Numéro de paramètre	Paramètre	Description	Valeur d'usine
5890	Sortie relais QX1	• Sans • Pompe bouclage ECS Q4 : Pompe de circulation d'eau chaude sanitaire. • Résist électr. ECS K6 • Pompe panneau solaire Q5 : Pompe de circulation pour le circuit des panneaux. • Ppe circuit. consomm. 1 Q15 : La pompe du circuit de consommateur VK1 peut êre utilisée pour un consommateur supplémentaire chaudière. • Pompe chaudière Q1 : La pompe raccordée sert à la circulation de l'eau de chaudière. • Pompe de bipasse Q12 • Sortie d'alarme K10 : Signalée par relais la présence d'un défaut. La fermeture du contact est temporisée de 2 min. • 2e vitesse pompe CC1 Q21 • 2e vitesse pompe CC2 Q22 • 2e vitesse pompe CC3 Q23 • Pompe CC3 Q20 : Le circuit de chauffage avec pompe CC3 est activé (Zone V3V). • Ppe circuit. consomm. 2 Q15 • Pompe primaire Q14 : La pompe raccordée sert de pompe de réseau. • Vanne arrêt générateur Y4 • Ppe chaud. comb. solide Q10 : Intégration d'une chaudière à combustible solide : Pompe de circulation dans le circuit de la chaudière. • Programme horaire 5 K13 : Le relais est commandé selon les réglages du programme horaire 5. • Vanne retour bal. stock Y15 • Pompe échang extern sol K9 • Ppe/vanne bal stock sol K8 • Ppe/vanne piscine sol K18 : Contact pour chauffer la piscine par l'énergie solaire (en cas de plusieurs échangeurs de chaleur). • Ppe circuit. consomm. 2 Q15 • Pompe cascade Q25 : Pompe de chaudière commune à toutes les chaudières d'une cascade. • Ppe trnsfert stockage Q11 • Ppe déstratif. ECS Q35 • Ppe ECS circuit interm Q33 • Demande chaleur K27 • Demande rafraîch. K28 : Demande refroidissement pour le circuit de refroidissement 1. • Pompe CC1 Q2 : Le circuit de chauffage avec pompe CC1 est activé. • Pompe CC2 Q6 : Le circuit de chauffage avec pompe CC2 est activé. • Pompe/vanne ECS Q3 : Pompe / vanne de distribution pour ballon d'eau chaude. • Résist élec ECS instant Q34 : Pompe / vanne de distribution pour chaudière à production d'eau chaude instantanée. • Remplissage d'eau K34 : Commande d'électrovanne de remplissage. • allure 2e ppe chaud Q27 : 2ème vitesse pompe de la chaudière. • Sortie de signalisation K35 • Message d'état K36 • Volet de fumées K37 • Arrêt ventilateur K38 : Fonction d'arrêt du ventilateur pour couper l'alimentation de ce dernier s'il n'est pas utilisé.	Pompe CC1 Q2

Numéro de paramètre	Paramètre	Description	Valeur d'usine
5931	**Entrée sonde BX2**	• **Sans** : Aucune fonction sur l'entrée de sonde. • **Sonde ECS B31** : Sonde en partie basse du ballon d'eau chaude sanitaire. • **Sonde collect. solaire B6** : Sonde capteur solaire. • **Sonde circulation ECS B39** : Sonde de circulation / de préparation d'ECS. • **Sonde ballon stockage B4** : Sonde en partie haute du ballon de stockage. • **Sonde ballon stockage B41** : Sonde en partie basse du ballon de stockage. • **Sonde T° fumées B8** : Sonde de fumées • **Sonde départ commun B10** : Sonde départ commun (cascade). • **Sonde chaud. comb sold B22** : Sonde pour chaudière à combustible solide. • **Sonde charge ECS B36** • **Sonde ballon stockage B42** : 3ème sonde (au milieu) du ballon de stockage. • **Sonde retour ligne B73** • **Sonde retour cascade B70** : Sonde de retour cascade. • **Sonde piscine B13** : Sonde piscine • **Sonde départ solaire B63** : Sonde départ solaire pour mesure de rendement. • **Sonde retour solaire B64** : Sonde retour solaire pour mesure de rendement. • **Sonde échang. primaire B26**	**Sans**
5932	**Entrée sonde BX3**	Voir **Entrée sonde BX2**	**Sans**
5970	**Fonction entrée H4**	• **Sans** : Réglage par défaut pour les chaudières avec ballon d'eau chaude sanitaire. • **Mesure de débit, fréquence** : Réglage par défaut pour les chaudières instantanées. • **Message erreur/alarme**	**Sans**
5971	**Sens d'action contact H4**	• **Contact de repos** • **Contact de travail**	**Message erreur/ alarme**
5973	**Valeur fréquence 1 H4**	Définition des paramètres pour caractéristique du capteur.	15
5974	**Valeur fonction 1 H4**	Définition des paramètres pour caractéristique du capteur.	20
5975	**Valeur fréquence 2 H4**	Définition des paramètres pour caractéristique du capteur.	162
5976	**Valeur fonction 2 H4**	Définition des paramètres pour caractéristique du capteur.	120

Numéro de paramètre	Paramètre	Description	Valeur d'usine
5977	Fonction entrée H5	• Sans • Commutation régime CC+ECS : Mode changement circuit chauffage et eau chaude sanitaire. • Commutation régime ECS : Mode changement circuit eau chaude sanitaire. • Commutation régime des CC : Les régimes des circuits de chauffage sont commutés sur le mode paramètre ligne 900-1200-1500. • Commutation régime CC1 : Les régimes des circuits de chauffage sont commutés sur le mode paramètre ligne 900-1200-1500. • Commutation régime CC2 : Les régimes des circuits de chauffage sont commutés sur le mode paramètre ligne 900-1200-1500. • Commutation régime CC3 : Les régimes des circuits de chauffage sont commutés sur le mode paramètre ligne 900-1200-1500. • Générat. bloqué attente : Le générateur est verrouillé. Toutes les demandes de température des CC et eau chaude sanitaire sont ignorées. (Hors-gel chaudière actif) • Message erreur/alarme : L'entrée provoque un message d'erreur du régulateur. • Demande circuit consomm. 1 : L'entrée provoque un message d'erreur du régulateur. • Demande circuit consomm.2 : L'entrée provoque un message d'erreur du régulateur. • Libérat générateur piscine : Demande piscine • Evacuation excédent chaleur : Permet à un générateur externe de contraindre les commutateurs (CC, ECS, Pompe Hx) à dissiper leur surplus de chaleur. • Libération piscine, solaire : Cette fonction permet de libérer le chauffage solaire de la piscine par un moyen externe. • Niveau de température ECS : Le niveau de température peut être réglé par un contact (programme horaire externe) plutôt que par le programme horaire interne. • Niveau de température CC1 : Le niveau de température peut être réglé par un contact (programme horaire externe) plutôt que par le programme horaire interne. • Niveau de température CC2 : Le niveau de température peut être réglé par un contact (programme horaire externe) plutôt que par le programme horaire interne. • Niveau de température CC3 : Le niveau de température peut être réglé par un contact (programme horaire externe) plutôt que par le programme horaire interne. • Thermostat d'ambiance CC1 : Cette entrée permet de générer une demande du thermostat d'ambiance pour le circuit de chauffage 1. • Thermostat d'ambiance CC2 : Cette entrée permet de générer une demande du thermostat d'ambiance pour le circuit de chauffage 2. • Thermostat d'ambiance CC3 : Cette entrée permet de générer une demande du thermostat d'ambiance pour le circuit de chauffage 3. • Contrôleur de débit ECS : Raccordement du contrôleur de débit du chauffe eau instantané. • Thermostat ECS : Raccordement du thermostat du ballon d'eau chaude sanitaire. • Mesure impulsions : Compteur d'impulsion. • Retour info volet fumées : Info retour position volet fumées. • Interrupteur débit chaudière : Autorisation de démarrage par contrôleur de débit. • Pressostat chaudière : Autorisation de démarrage par pressostat.	Thermostat d'ambiance CC1
5978	Sens d'action contact H5	• Contact de repos • Contact de travail	Contact de travail
6020 à 6068		Voir tableau suivant	
6097	Type sonde collect. solaire	Type de sonde collecteur : • CTN • Pt 1000	CTN

Numéro de paramètre	Paramètre	Description	Valeur d'usine
6100	**Correction sonde T° ext.**	La valeur de mesure de la température extérieure peut être décalée de +/- 3 °C.	0 °C
6200	**Enregistrer sonde**	Enregistre les sondes utilisées dans l'appareil.	Non
6212	**N° contrôle générateur 1**	Informations du fabricant	
6213	**N° contrôle générateur 2**		
6215	**N° contrôle ball.stockage**		
6217	**N° contrôle des CC**		
6230	**Info 1 OEM**		
6231	**Info 2 OEM**		

Tab.60 Menu **Configuration** : paramètres des modules d'extension 1, 2 et 3

Paramètre			Description	Valeur d'usine
Module d'extension 1	Module d'extension 2	Module d'extension 3		
6020 : Fonct module d'extension 1	6021 : **Fonct module d'extension 2**	6022 : **Fonct module d'extension 3**	• **Sans** • **Multifonction** : Les fonctions pouvant être attribuées aux entrées/sorties. • **Circuit chauffage 1** : Réglages correspondants au chapitre opérateur "Circuit de chauffage 1". • **Circuit chauffage 2** : Réglages correspondants au chapitre opérateur "Circuit de chauffage 2". • **Circuit chauffage 3** : Réglages correspondants au chapitre opérateur "Circuit de chauffage 3". • **Régulateur temp. retour** : Non utilisé • **Solaire ECS** : Réglages correspondants au chapitre opérateur "Solaire thermique". • **Régulateur/pompe primaire** : Non utilisé	Sans
6024 : **Fonct entrée EX21 module 1**	6026 : **Fonct entrée EX21 module 2**	6028 : **Fonct entrée EX21 module 3**	• **Sans** • **Thermostat de sécurité CC**	**Sans**
6030 : **Sortie relais QX21 module 1**	6033 : **Sortie relais QX21 module 2**	6036 : **Sortie relais QX21 module 3**	**Voir** Sortie relais QX1	sans
6031 : **Sortie relais QX22 module 1**	6034 : **Sortie relais QX22 module 2**	6037 : **Sortie relais QX22 module 3**	**Voir** Sortie relais QX1	sans
6032 : **Sortie relais QX23 module 1**	6035 : **Sortie relais QX23 module 2**	6038 : **Sortie relais QX23 module 3**	**Voir** Sortie relais QX1	sans
6040 : **Entrée sonde BX21 module 1**	6042 : **Entrée sonde BX21 module 2**	6044 : **Entrée sonde BX21 module 3**	**Voir** Entrée sonde BX2	sans
6041 : **Entrée sonde BX22 module 1**	6043 : **Entrée sonde BX22 module 2**	6045 : **Entrée sonde BX22 module 3**	**Voir** Entrée sonde BX2	sans
6046 : **Fonction entrée H2 module 1**	6054 : **Fonction entrée H2 module 2**	6062 : **Fonction entrée H2 module 3**	**Voir** Fonction entrée H5	sans
6047 : **Sens act. contact H2 mod.1**	6055 : **Sens act. contact H2 mod.2**	6063 : **Sens act. contact H2 mod.3**	• **Contact de repos** • **Contact de travail**	**Contact de travail**

Paramètre			Description	Valeur d'usine
Module d'extension 1	Module d'extension 2	Module d'extension 3		
6049 : **Valeur tension 1 H2 mod. 1**	6057 : **Valeur tension 1 H2 mod. 2**	6065 : **Valeur tension 1 H2 mod. 3**	Définition des paramètres pour caractéristique du capteur	0
6050 : **Valeur fonct. 1 H2 module 1**	6058 : **Valeur fonct. 1 H2 module 2**	6066 : **Valeur fonct. 1 H2 module 3**	Définition des paramètres pour caractéristique du capteur	0
6051 : **Valeur tension 2 H2 mod. 1**	6059 : **Valeur tension 2 H2 mod. 2**	6067 : **Valeur tension 2 H2 mod. 3**	Définition des paramètres pour caractéristique du capteur	0
6052 : **Valeur fonct. 2 H2 module 1**	6060 : **Valeur fonct. 2 H2 module 2**	6068 : **Valeur fonct. 2 H2 module 3**	Définition des paramètres pour caractéristique du capteur	0

Tab.61 Menu **Erreur**

Numéro de paramètre	Paramètre	Description	Valeur d'usine
6704	**Affichage code diagnotic SW**	Visualisation du code diagnostic logiciel : • **Non** • **Oui**	**Oui**
6705	**Code de diagnostic logiciel**	Code de diagnostic logiciel actuellement en cours.	
6706	**Coffret phase pos. dérang**	Phase de verrouillage indiquant l'endroit où la faute s'est produite.	
6710	**Réinitialis. relais alarme**	Reset du relais d'alarme.	
6800	**Historique 1**	Dernier défaut survenu.	
6805	**Code de diagnostic logiciel 1**	Dernier code de diagnostic survenu.	
6806	**Coffret phase 1**	Dernière phase de verrouillage indiquant l'endroit où la faute s'est produite.	
6810 – 6996	**Historique 2** à **Historique 20**	Historique des défauts.	

Tab.62 Menu **Maintenance/régime spécial**

Numéro de paramètre	Paramètre	Description	Valeur d'usine
7045	**Tps depuis maintenance**	Remise à zéro du temps de fonctionnement de la chaudière après l'entretien de la chaudière.	0 mois
7130	**Fonction de ramonage**	Fonction de ramonage : • **Arrêt** • **Marche**	**Arrêt**
7131	**Puissance brûleur**	Puissance du brûleur pendant la fonction ramoneur : • **Charge partielle** • **Pleine charge** • **Charge chaud max.**	**Pleine charge**
7140	**Régime manuel**	Fonction de contrôle manuel : • **Arrêt** • **Marche**	**Arrêt**
7143	**Fonction d'arrêt régulateur**	Fonction d'arrêt régulateur : • **Arrêt** • **Marche**	**Arrêt**
7145	**Consigne arrêt régulateur**	Puissance de consigne lors de la fonction arrêt du régulateur : 0 % à 100 %.	100 %
7146	**Fonction de purge**	Fonction purge : • **Arrêt** • **Marche**	**Arrêt**

Numéro de paramètre	Paramètre	Description	Valeur d'usine
7147	Type de purge	Mode de fonctionnement du cycle de purge : • Sans • Circuit chauffage continu • Circuit chauffage cyclique • ECS permanent • ECS cyclique	Sans
7170	Téléphone SAV		
7231	Durée remplis semaine actu	Valeur affichée	0 s
7232	Durée remplissage totale	Valeur affichée	0 s
7233	Nbre remplissages à ce jour	Valeur affichée	0

Tab.63 Menu Etat

Numéro de paramètre	Paramètre	Description
8000	Etat circuit chauffage 1	
8001	Etat circuit chauffage 2	
8002	Etat circuit chauffage 3	
8003	Etat ECS	
8005	Etat chaudière	
8007	Etat collecteur solaire	
8008	Etat chaud. combust solide	
8009	Etat brûleur	
8010	Etat ballon de stockage	
8011	Etat piscine	

Tab.64 Menus Diagnostic générateur

Numéro de paramètre	Paramètre	Description
8310	• Température de chaudière • Consigne de température	Valeur affichée
8311	• Consigne chaudière • réglage point de consigne	
8313	Sonde régulation	
8314	T° retour chaudière	
8315	Consigne T° retour chaud.	
8316	Température des fumées	
8321	T° échangeur primaire	
8323	Vitesse de ventilateur	
8326	Modulation brûleur	

Numéro de paramètre	Paramètre	Description
8330	Heures fonct. 1e allure	Valeur remise à zéro
8526	Rendemt journalier énerg sol	
8527	Rendemt global énerg sol	
8530	Heures fonctmt solaire	
8531	Hres fct surchauffe collect.	
8532	Heures fonct pompe solaire	

Tab.65 Menus **Coffret de sécurité**

Numéro de paramètre	Paramètre	Description
9512	Consigne vitesse allumage	Consigne vitesse allumage réglable sur l'interface d'exploitation.
9524	Consig. vit. rot. charge part	Consigne de vitesse de rotation en charge partielle réglable sur l'interface d'exploitation.
9529	Consigne vitesse char. nom	Consigne de vitesse de rotation en charge nominale réglable sur l'interface d'exploitation.
6624	Blocage manuel générateur	

10.2 Réglage des paramètres

10.2.1 Régler la date et l'heure

Fig.110

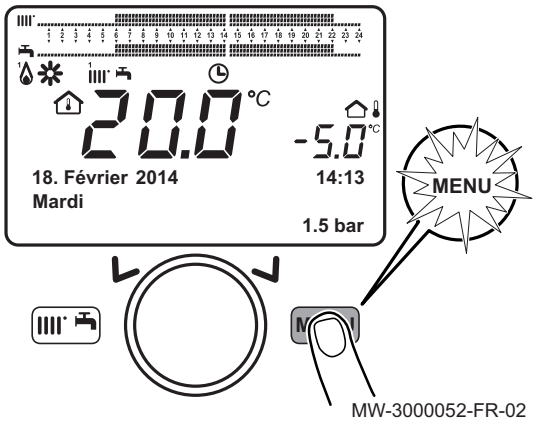

1. Appuyer sur la touche MENU pour accéder aux paramètres.
2. Sélectionner le menu **Heure et date** en tournant le bouton.
3. Valider la sélection du menu en appuyant sur le bouton.
   ⇨ Le paramètre **Heures / minutes** apparaît.

Fig.111

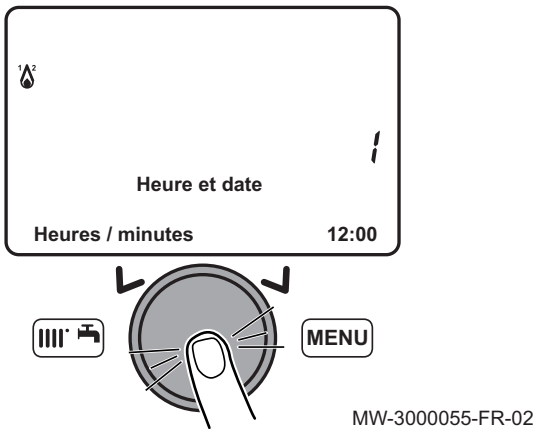

4. Valider la sélection du paramètre en appuyant sur le bouton.
   ⇨ Le paramètre clignote, il peut être modifié.
5. Modifier le paramètre en tournant le bouton.
6. Valider le réglage en appuyant sur le bouton.
7. Régler les autres paramètres si nécessaire.

Important
Appuyer sur la touche MENU pour revenir à l'affichage principal.

10.2.2 Choisir la langue

Fig.112

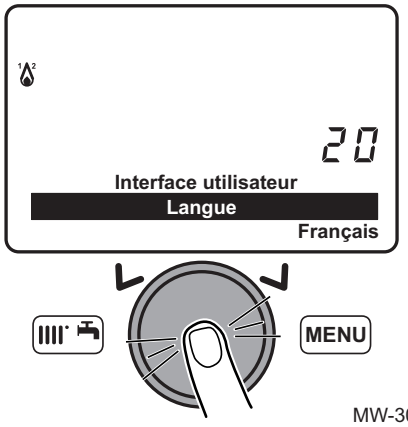

MW-3000058-FR-02

1. Appuyer sur la touche MENU pour accéder aux paramètres.
2. Sélectionner le menu **Interface utilisateur** en tournant le bouton.
3. Valider la sélection du menu en appuyant sur le bouton.
   ⇨ Le paramètre **Langue** apparaît.
4. Valider la sélection du menu en appuyant sur le bouton.
   ⇨ La langue en cours d'utilisation clignote.
5. Modifier le paramètre en tournant le bouton.
6. Valider le réglage en appuyant sur le bouton.

Important
Appuyer sur la touche MENU pour revenir à l'affichage principal.

10.2.3 Modifier le mode de fonctionnement

Fig.113

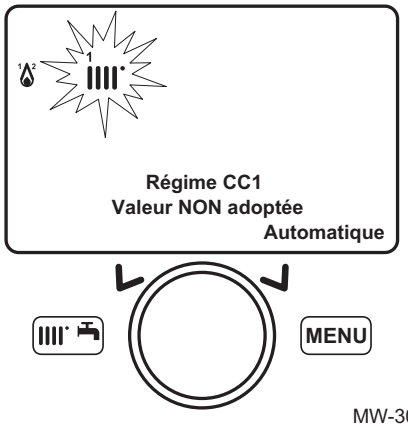

MW-3000060-FR-02

1. Appuyer sur la touche pour accéder au menu des raccourcis.
2. Sélectionner le paramètre **Régime CC1** en tournant le bouton.
3. Appuyer sur le bouton pour valider.
4. Sélectionner le mode de fonctionnement approprié.
5. Appuyer sur le bouton pour valider.

Important
Appuyer sur la touche MENU pour revenir à l'affichage principal.

Voir aussi
Description des symboles, page 24

10.2.4 Forcer la production d'eau chaude sanitaire

1. Appuyer sur la touche pour accéder au menu des raccourcis.
2. Sélectionner le paramètre **316:Forçage ECS** en tournant le bouton.
3. Appuyer sur le bouton pour commencer le forçage de l'eau chaude sanitaire.

Important
Appuyer une nouvelle fois sur le bouton pour arrêter le forçage de l'eau chaude sanitaire.

Important
Appuyer sur la touche MENU pour revenir à l'affichage principal.

10.2.5 Régler la consigne de température ambiante (mode Confort)

Fig.114

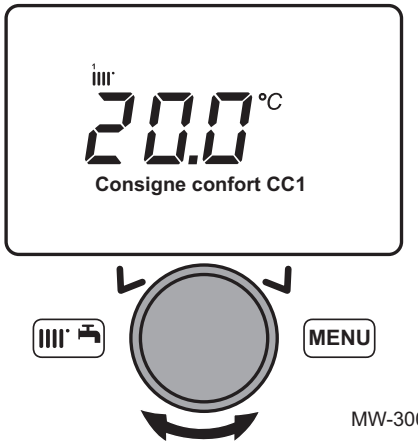

MW-3000063-FR-02

1. Appuyer sur la touche pour accéder au menu des raccourcis.
2. Sélectionner le paramètre **Consigne confort CC1** en tournant le bouton .
3. Appuyer sur le bouton pour valider.
4. Tourner le bouton pour modifier la consigne de température.
5. Appuyer sur le bouton pour valider.

Important
Appuyer sur la touche MENU pour revenir à l'affichage principal.

10.2.6 Modifier le mode de production de l'eau chaude sanitaire

1. Appuyer sur la touche pour accéder au menu des raccourcis.
2. Sélectionner le paramètre **Régime ECS** en tournant le bouton .
3. Appuyer sur le bouton pour valider.
4. Sélectionner le mode de fonctionnement approprié.
5. Appuyer sur le bouton pour valider.

Important
Appuyer sur la touche MENU pour revenir à l'affichage principal.

10.2.7 Régler la consigne de température de l'eau chaude sanitaire

Fig.115

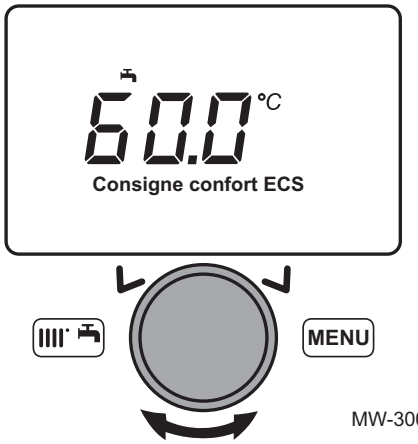

MW-3000067-FR-03

1. Appuyer sur la touche pour accéder au menu des raccourcis.
2. Sélectionner le paramètre **Consigne confort ECS** en tournant le bouton .
3. Appuyer sur le bouton pour valider.
4. Tourner le bouton pour modifier la consigne de température.
5. Appuyer sur le bouton pour valider.

Important
Appuyer sur la touche MENU pour revenir à l'affichage principal.

10.2.8 Régler la consigne de température ambiante (mode Réduit)

Fig.116

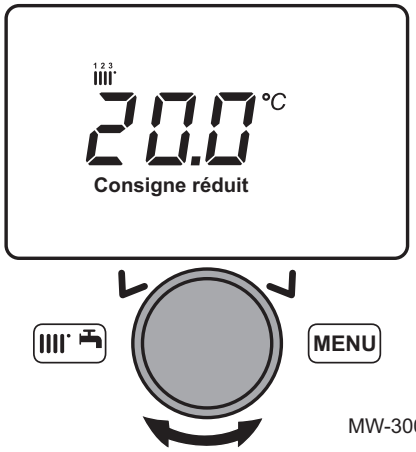

MW-3000070-FR-03

1. Appuyer sur la touche MENU pour accéder aux paramètres.
2. Sélectionner le menu **Circuit chauffage 1** en tournant le bouton.
3. Valider la sélection du menu en appuyant sur le bouton.
   ⇨ Le paramètre **Mode de fonctionnement** apparaît.
4. Sélectionner le menu **Consigne réduit** en tournant le bouton.
5. Valider la sélection du menu en appuyant sur le bouton.
   ⇨ La consigne de température ambiante (mode Réduit) clignote.
6. Tourner le bouton pour modifier la consigne de température.
7. Appuyer sur le bouton pour valider.

Important
Appuyer sur la touche MENU pour revenir à l'affichage principal.

10.2.9 Programmer une période de Vacances

Cette série de fonctions permet de programmer le comportement de la chaudière en période de vacances ou d'absences prolongées. Les différents paramètres permettent de programmer une période Vacances parmi 8.

Important
Quand la fonction est activée, le symbole est affiché.

1. Appuyer sur la touche MENU pour accéder aux paramètres.
2. Sélectionner le menu **Vacances circuit CC1** en tournant le bouton.
3. Valider la sélection du menu en appuyant sur le bouton.
   ⇨ Le paramètre **Présélection** apparaît.
4. Sélectionner la période de vacances à programmer en tournant le bouton.
5. Valider en appuyant sur le bouton.

Fig.117

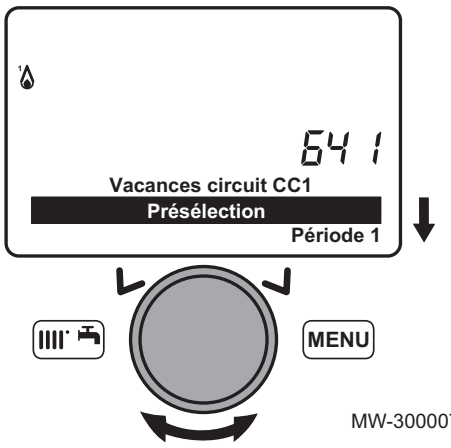

MW-3000073-FR-02

Fig.118

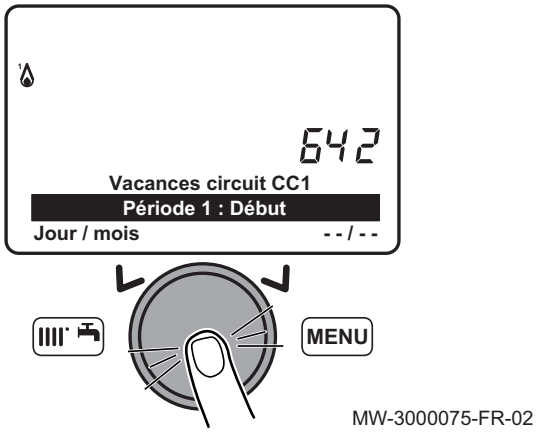

6. Sélectionner le paramètre **Début** en tournant le bouton ◎.
7. Valider la sélection du menu en appuyant sur le bouton ◎.
8. Sélectionner la date (jour/mois) de début de la période de vacances avec le bouton ◎.
9. Valider en appuyant sur le bouton ◎.

Fig.119

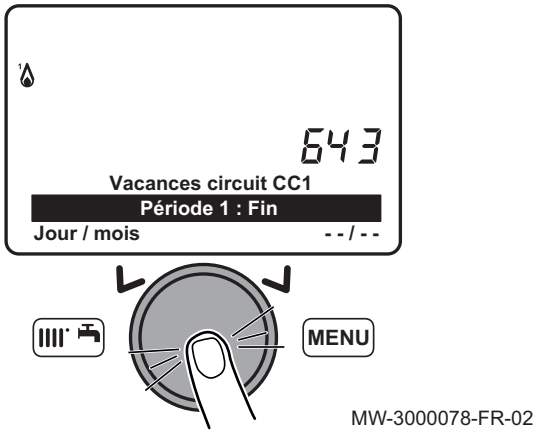

10. Sélectionner le paramètre Fin en tournant le bouton ◎.
11. Valider la sélection du menu en appuyant sur le bouton ◎.
12. Sélectionner la date (jour/mois) de fin de la période de vacances avec le bouton ◎.
13. Valider en appuyant sur le bouton ◎.

Fig.120

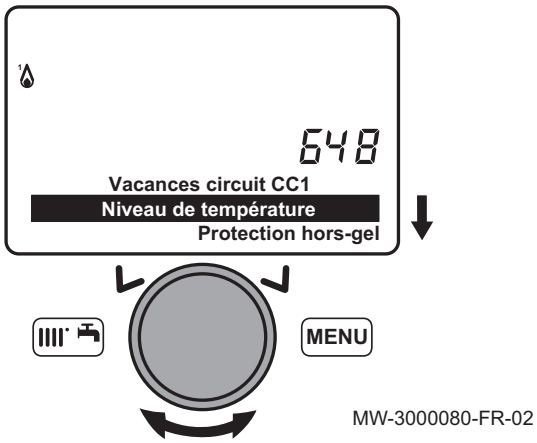

14. Sélectionner le paramètre **Niveau de température** en tournant le bouton ◎.
15. Valider la sélection du menu en appuyant sur le bouton ◎.
16. Sélectionner le mode de fonctionnement de la chaudière durant la période de vacances en tournant le bouton ◎.
17. Valider la sélection du menu en appuyant sur le bouton ◎.

10.2.10 Utiliser la chaudière à une allure fixe

Utiliser la chaudière en fonction du débit thermique permet d'étalonner la vanne gaz.

Le débit thermique correspond à l'allure de la chaudière en pourcentage de la puissance nominale.

Fig.121

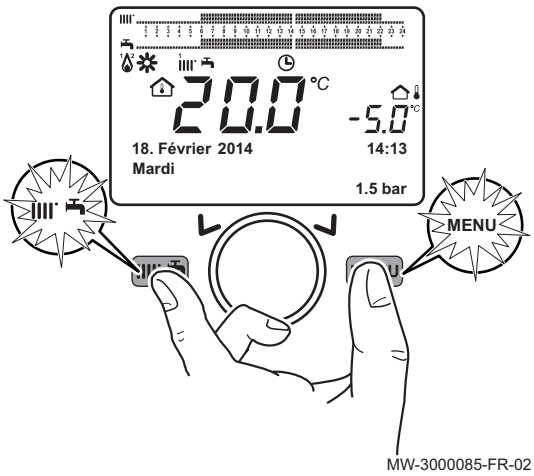

1. Depuis l'écran d'accueil, appuyer simultanément sur les touches et MENU.
2. Sélectionner le paramètre **Fonction d'arrêt régulateur** en tournant le bouton .
3. Appuyer sur le bouton pour valider.
   ⇨ Le paramètre **Fonction d'arrêt régulateur Marche** apparaît.

Fig.122

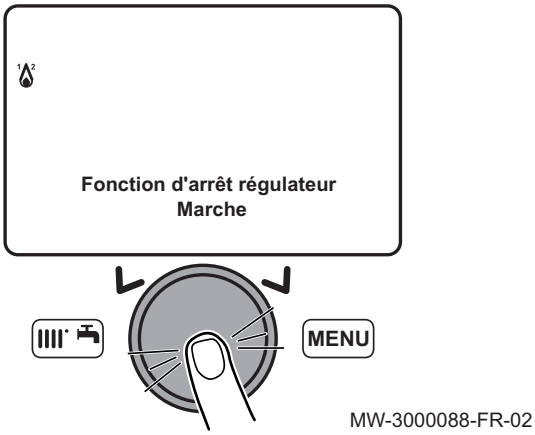

4. Appuyer sur le bouton pour valider.
   ⇨ **304:Arrêt du régulateur** apparaît.

Fig.123

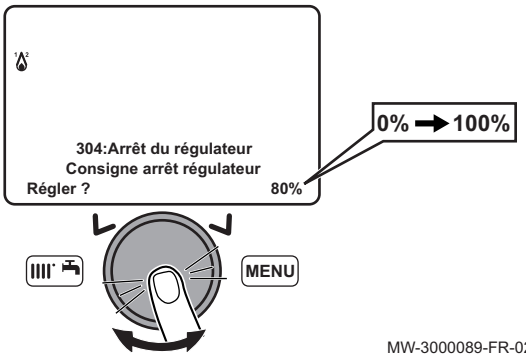

5. Appuyer sur le bouton pour modifier la valeur du débit thermique de 0 à 100 % en tournant le bouton .
6. Appuyer sur le bouton pour valider la valeur du débit thermique.

Important
Appuyer sur la touche MENU pour revenir à l'affichage principal et réactiver la régulation.

10.2.11 Sélectionner un circuit de chauffage

Le tableau de commande peut gérer jusqu'à trois circuits de chauffage différents.

1. Depuis l'écran d'accueil, tourner le bouton pour sélectionner l'un des 3 circuits de chauffage disponibles.
2. Appuyer sur le bouton pour valider.
3. Tourner le bouton pour modifier temporairement la consigne de température du circuit de chauffage sélectionné.
4. Appuyer sur le bouton pour valider.
   ⇨ Le circuit de chauffage sélectionné est actif.

10.2.12 Verrouiller/Déverrouiller la modification des paramètres

Il est possible de verrouiller toutes les fonctions associées à la touche MENU, pour empêcher que des personnes non autorisées modifient les paramètres.

Verrouiller la modification des paramètres

1. Appuyer sur la touche MENU pour accéder au menu des paramètres utilisateur.
2. Sélectionner le menu **Interface utilisateur** en tournant le bouton.
3. Valider la sélection du menu en appuyant sur le bouton.
4. Sélectionner le menu 27 **Verrouillage programmation** en tournant le bouton.
5. Valider la sélection du menu en appuyant sur le bouton.

Fig.124

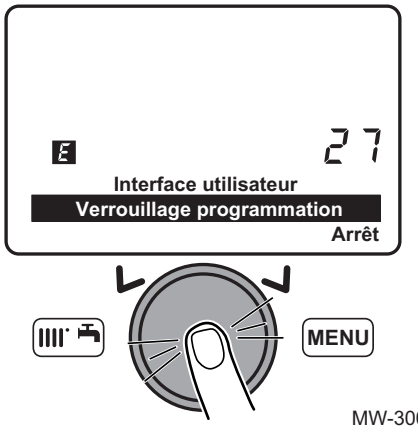

Fig.125

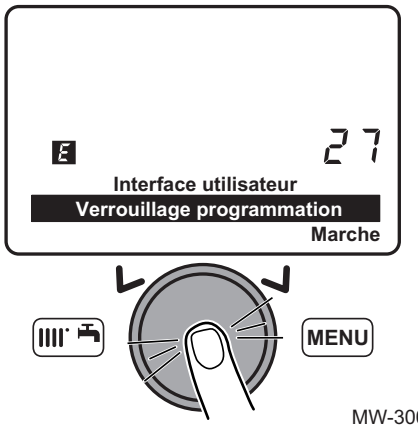

6. Sélectionner le réglage **Marche** en tournant le bouton.
7. Valider la sélection du menu en appuyant sur le bouton.
   ⇨ Les paramètres peuvent être affichés, mais ne peuvent pas être modifiés.

Déverrouiller la modification des paramètres

Il est nécessaire de passer par une phase de déverrouillage temporaire pour modifier le paramètre **Verrouillage programmation**. Ce paramètre permet de verrouiller/déverrouiller la modification des paramètres.

1. Appuyer sur la touche MENU pour accéder au menu des paramètres utilisateur.
2. Appuyer simultanément sur la touche et le bouton pendant environ 6 secondes.

Important
Le déverrouillage est temporaire et dure 1 minute.

   ⇨ **Verrouill. inact. temporaire** s'affiche.
3. Appuyer sur la touche MENU pour accéder au menu des paramètres utilisateur.
4. Sélectionner le menu **Interface utilisateur** en tournant le bouton.
5. Valider la sélection du menu en appuyant sur le bouton.
6. Sélectionner le menu 27 **Verrouillage programmation** en tournant le bouton.

Fig.126

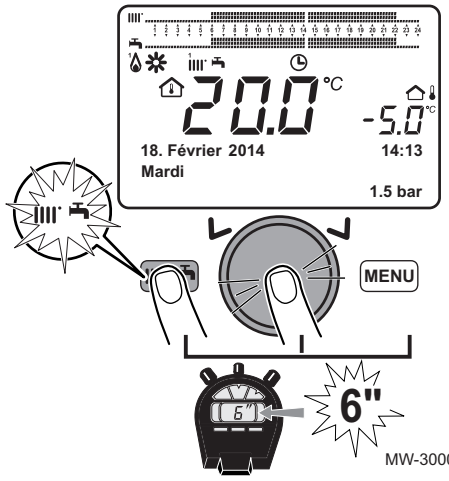

Fig.127

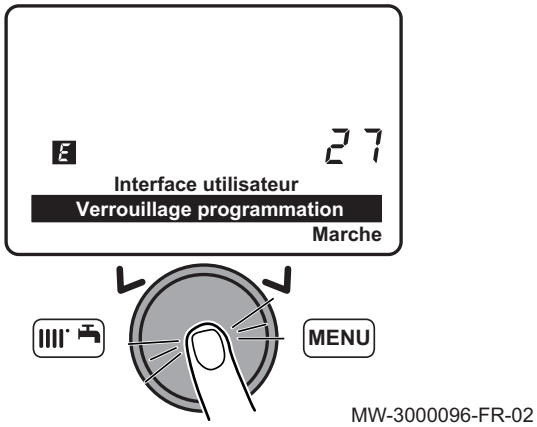

MW-3000096-FR-02

7. Valider la sélection du menu en appuyant sur le bouton ◎.
8. Sélectionner le réglage Marche en tournant le bouton ◎.
9. Valider la sélection du menu en appuyant sur le bouton ◎.
   ⇨ Les paramètres peuvent être modifiés.

10.2.13 Programmation horaire

Important
Activer le mode de fonctionnement **Automatique**

Les différentes fonctions de programmation horaire permettent de programmer la mise en marche et l'arrêt automatique de la chaudière au cours des plages horaires prédéfinies. La programmation horaire s'effectue pour des jours de la semaine, du lundi au dimanche. Des groupes de jours sont prédéfinis.

Tab.66 Intervalles hebdomadaires

Valeurs des paramètres **Sélection jours** (500, 520, 540) pour les circuits chauffages 1,2 et 3 et des paramètres **Sélection jours** (560) pour l'eau chaude sanitaire.

Préréglage sélectionné	Jours programmés
Lun-dim	lundi – mardi – mercredi – jeudi – vendredi – samedi – dimanche
Lun-vend	lundi – mardi – mercredi – jeudi – vendredi
Sam-dim	samedi – dimanche
Lundi	lundi
Mardi	mardi
Mercredi	mercredi
Jeudi	jeudi
Vendredi	vendredi
Samedi	samedi
Dimanche	dimanche

Fig.128 Exemple de plage horaire

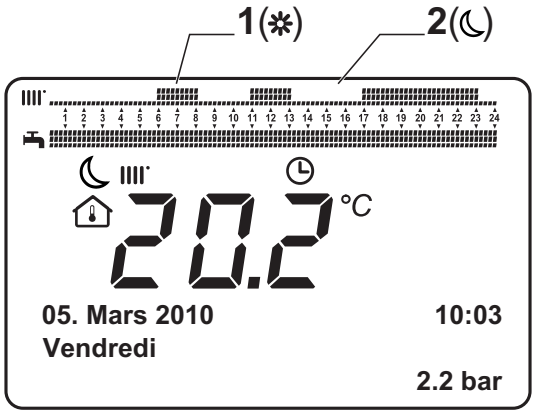

BM-0000025-FR-03

1 Période de fonctionnement à la température de confort
2 Période de fonctionnement en mode réduit

Tab.67 Plages horaires quotidiennes

Valeurs des paramètres **Sélection valeurs défaut ?** (514, 534, 554) pour les circuits chauffages 1, 2 et 3 et du paramètre **Sélection valeurs défaut ?** (574) pour l'eau chaude sanitaire

Préréglage sélectionné	Heures programmées
Progr horaire 1	06:00...23:00
Progr. horaire 2	06:00...08:00 – 17:00...23:00
Progr horaire 3	06:00...08:00 – 11:00...13:00 – 17:00...23:00

■ Plages horaires par défaut

Tab.68 Plages horaires suivant les groupes de jours sélectionnés

Ligne de programme 514 (chauffage), 574 (eau chaude sanitaire)

Groupes de jours	Programmes préréglés		
	Marche 1 - Arrêt 1	Marche 2 - Arrêt 2	Marche 3 - Arrêt 3
Lun-Dim	06:00 - 08:00	11:00 - 13:00	17:00 - 23:00
Lun-Ven	06:00 - 08:00	17:00 - 23:00	
Sam-Dim	06:00 - 23:00		

Tab.69 Plages horaires suivant les jours sélectionnés

Ligne de programme 501, 502, 503, 504, 505, 506 (chauffage) - 561, 562, 563, 564, 565, 566 (eau chaude sanitaire)

Jours individuels	Programmes préréglés		
	Marche 1 - Arrêt 1	Marche 2 - Arrêt 2	Marche 3 - Arrêt 3
Lundi-Mardi-Mercredi-Jeudi-Vendredi-Samedi-Dimanche	06:00 - 08:00	11:00 - 13:00	17:00 - 23:00

Fig.129

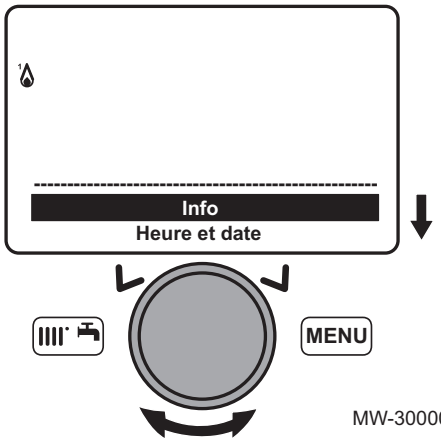

MW-3000071-FR-03

■ Sélectionner un programme horaire

1. Sélectionner un circuit chauffage.
2. Appuyer sur la touche MENU pour accéder aux paramètres.
3. Sélectionner le menu **Programme horaire CC1** en tournant le bouton ◎.

Important
- Pour les circuits de chauffage 2 et 3, sélectionner les paramètres **Programme horaire CC2** ou **Programme horaire 3 / CCP**.
- Pour le circuit eau chaude sanitaire, sélectionner le paramètre **Programme horaire 4 / ECS**.

4. Valider la sélection du menu en appuyant sur le bouton ◎.
   ⇨ Le paramètre **Sélection jours** (500, 520, 540 ou 560) apparaît.

Fig.130

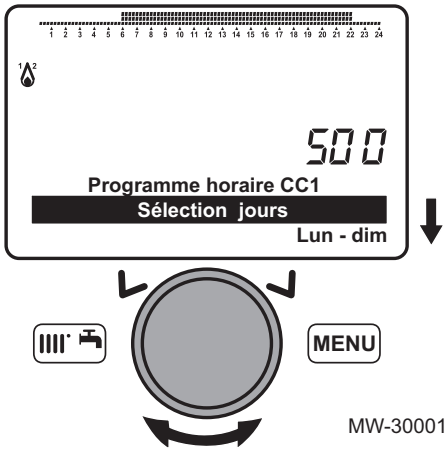

MW-3000130-FR-02

5. Valider la sélection du paramètre en appuyant sur le bouton ◎.
   ⇨ La sélection en cours clignote.
6. Sélectionner un intervalle hebdomadaire en tournant le bouton ◎.
7. Valider la sélection de l'intervalle hebdomadaire en appuyant sur le bouton ◎.

Fig.131

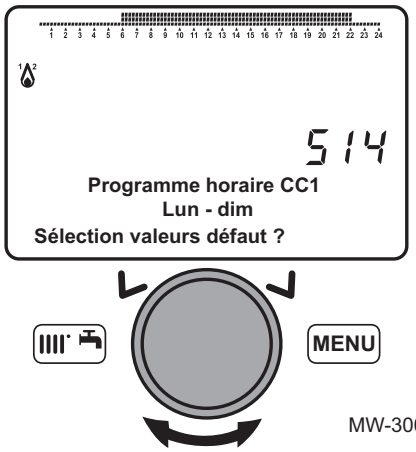

MW-3000131-FR-02

8. Sélectionner le paramètre **Sélection valeurs défaut ?** (514, 534, 554 ou 574) en tournant le bouton ◎.

Fig.132

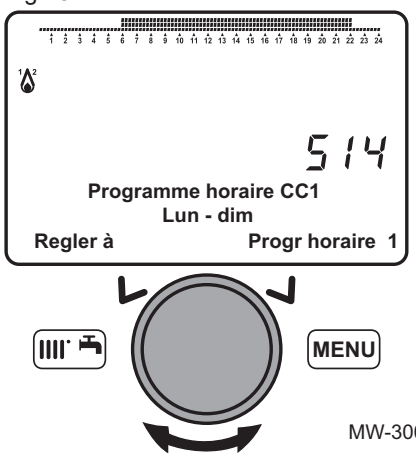

MW-3000132-FR-02

9. Valider la sélection du paramètre en appuyant sur le bouton ◎.
   ⇨ La sélection en cours clignote.
10. Sélectionner la plage horaire souhaitée en tournant le bouton ◎.
11. Valider la sélection de la plage horaire en appuyant sur le bouton ◎.

Important
Appuyer sur la touche MENU pour retourner sur l'écran principal.

Voir aussi
Copier une plage horaire, page 104

■ Personnaliser les plages horaires

1. Sélectionner un circuit chauffage.
2. Appuyer sur la touche MENU pour accéder aux paramètres.

Fig.133

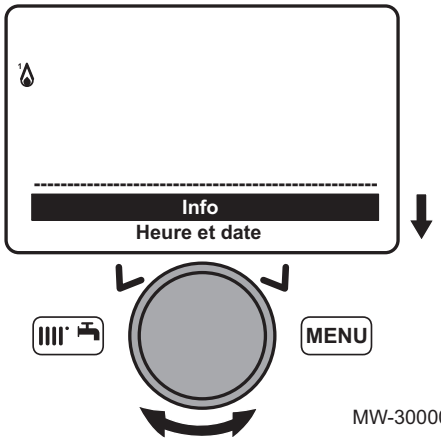

MW-3000071-FR-03

3. Sélectionner le menu **Programme horaire CC1** en tournant le bouton ◎.

Important
- Pour les circuits de chauffage 2 et 3, sélectionner les paramètres **Programme horaire CC2** ou **Programme horaire 3 / CCP**.
- Pour le circuit eau chaude sanitaire, sélectionner le paramètre **Programme horaire 4 / ECS**.

4. Valider la sélection du menu en appuyant sur le bouton ◎.
   ⇨ Le paramètre **Sélection jours** (500, 520, 540 ou 560) apparaît.

Fig.134

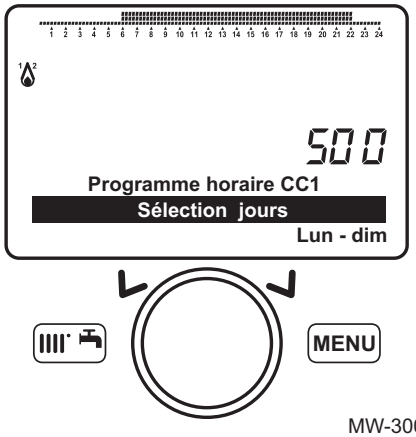

MW-3000133-FR-02

5. Valider la sélection du menu en appuyant sur le bouton ◎.
   ⇨ La sélection en cours clignote.
6. Sélectionner un intervalle hebdomadaire.
7. Valider la sélection du menu en appuyant sur le bouton ◎.

Fig.135

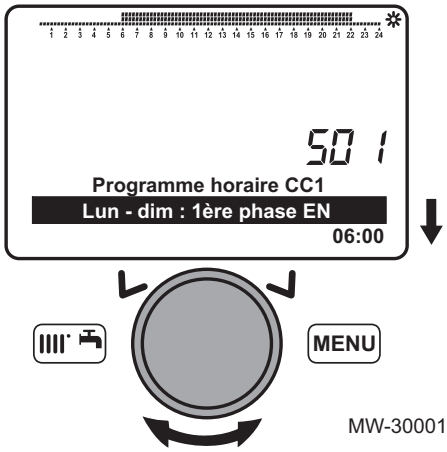

MW-3000134-FR-02

8. Sélectionner le paramètre **1ère phase EN** (501, 521, 541 ou 561) en tournant le bouton ◎.

Fig.136

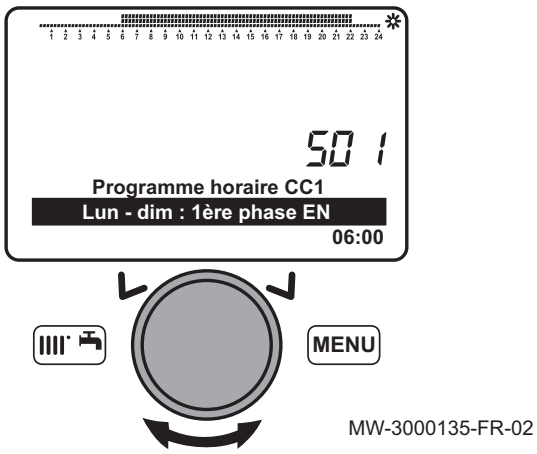

9. Valider la sélection du menu en appuyant sur le bouton ◎.
   ⇨ Le début de la première plage horaire en cours clignote.
10. Sélectionner la fin de la première plage horaire en tournant le bouton (◎).

Important
Sélectionner la valeur **--:--** pour ne pas programmer de première plage horaire.

11. Valider la valeur programmée en appuyant sur le bouton ◎.

Fig.137

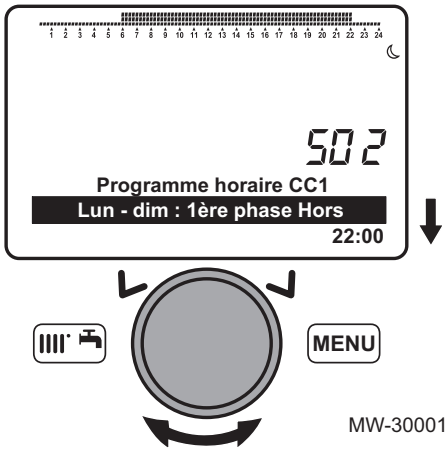

12. Sélectionner le paramètre **1ère phase Hors** (502, 522, 542 ou 562) en tournant le bouton (◎).

Fig.138

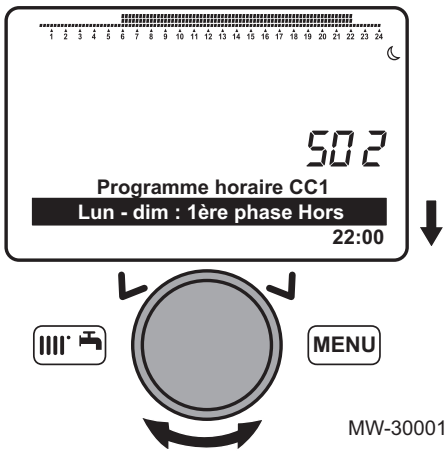

13. Valider la sélection du menu en appuyant sur le bouton ◎.
    ⇨ La sélection en cours clignote.
14. Sélectionner le début de la première plage horaire souhaitée en tournant le bouton (◎).
15. Valider la valeur programmée en appuyant sur le bouton ◎.
16. Répéter la programmation pour la seconde et la troisième plage horaire.

Tab.70 Paramètres des plages horaires

	Première plage horaire	Seconde plage horaire	Troisième plage horaire
Début de la plage horaire	**1ère phase EN** (501, 521, 541 ou 561)	**2e phase EN** (503, 523, 543 ou 563)	**3e phase EN** (505, 525, 545 ou 565)
Fin de la plage horaire	**1ère phase Hors** (502, 522, 542 ou 562)	**2e phase Hors** (504, 524, 544 ou 564)	**3e phase Hors** (506, 526, 546 ou 566)

Important
Appuyer sur la touche MENU pour retourner sur l'écran principal.

Voir aussi
Copier une plage horaire, page 104

Copier une plage horaire

Important
La copie d'une plage horaire est possible depuis une journée sur une autre journée. Il n'est pas possible de copier une plage horaire depuis une période de plusieurs jours.

1. Sélectionner un circuit chauffage.
2. Appuyer sur la touche (MENU) pour accéder aux paramètres.
3. Sélectionner le menu **Programme horaire CC1** en tournant le bouton (◎).

Important
- Pour les circuits de chauffage 2 et 3, sélectionner les paramètres **Programme horaire CC2** ou **Programme horaire 3 / CCP**.
- Pour le circuit eau chaude sanitaire, sélectionner le paramètre **Programme horaire 4 / ECS**.

4. Valider la sélection du menu en appuyant sur le bouton (◎).
   ⇨ Le paramètre **Sélection jours** (500, 520, 540 ou 560) apparaît.

Fig.139

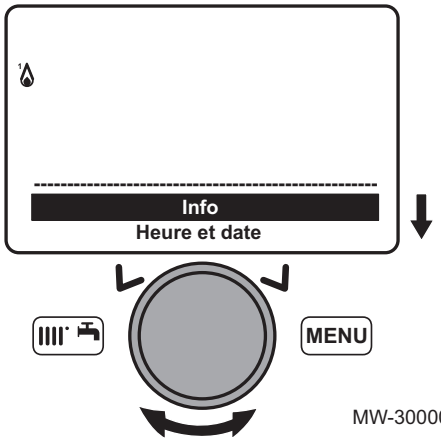

MW-3000071-FR-03

5. Valider la sélection du menu en appuyant sur le bouton (◎).
   ⇨ La sélection en cours clignote.
6. Sélectionner une journée.
7. Valider la sélection du menu en appuyant sur le bouton (◎).
8. Sélectionner une plage horaire prédéfinie ou personnalisée.

Fig.140

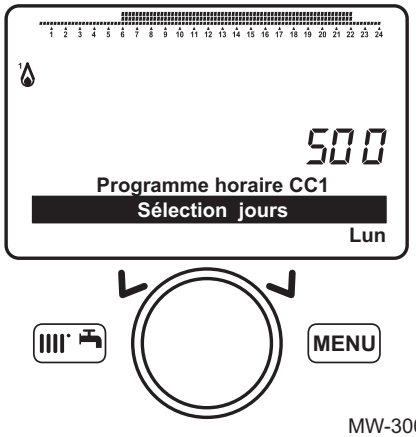

MW-3000138-FR-02

9. Sélectionner le paramètre **Copier?** (515, 535, 555 ou 575) en tournant le bouton (◎).
10. Valider la sélection du menu en appuyant sur le bouton (◎).
    ⇨ Le paramètre **Copier vers** apparaît.

Fig.141

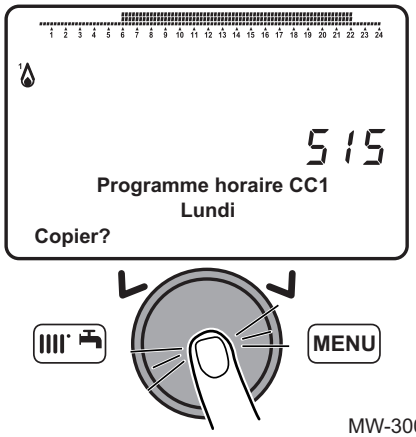

MW-3000139-FR-02

Fig.142

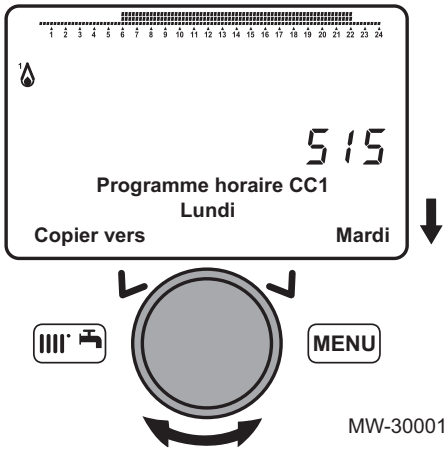

MW-3000140-FR-02

11. Sélectionner un jour cible en tournant le bouton ◎.
12. Valider la sélection du menu en appuyant sur le bouton ◎.

Important
- Répéter la copie vers d'autres jours si nécessaire.
- Appuyer sur la touche MENU pour retourner sur l'écran principal.

Voir aussi
Sélectionner un circuit de chauffage, page 97
Sélectionner un programme horaire, page 100
Personnaliser les plages horaires, page 101

■ Remise à zéro des programmes horaires

1. Appuyer sur la touche MENU pour accéder aux paramètres.
2. Sélectionner le menu **Programme horaire CC1** en tournant le bouton ◎.

Fig.143

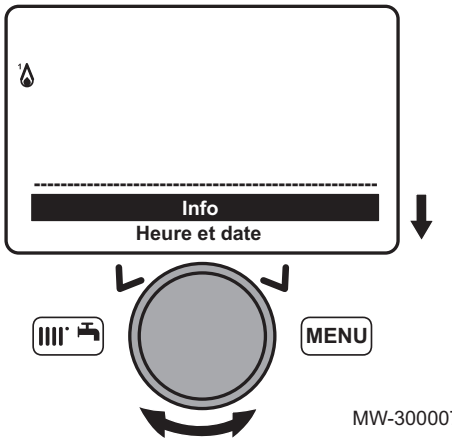

MW-3000071-FR-03

Important
- Pour les circuits de chauffage 2 et 3, sélectionner les paramètres **Programme horaire CC2** ou **Programme horaire 3 / CCP**.
- Pour le circuit eau chaude sanitaire, sélectionner le paramètre **Programme horaire 4 / ECS**.

3. Valider la sélection du menu en appuyant sur le bouton ◎.
   ⇨ Le paramètre **Sélection jours** (500, 520, 540 ou 560) apparaît.

Fig.144

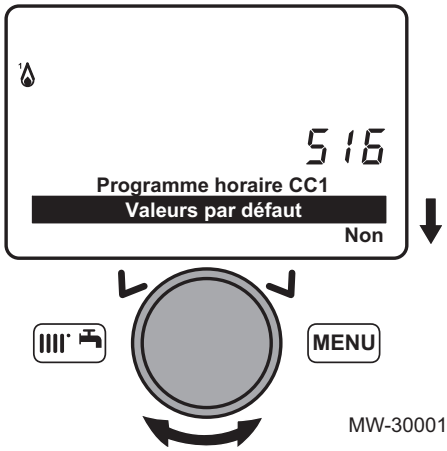

MW-3000141-FR-02

4. Sélectionner le paramètre **Valeurs par défaut** (516, 536, 556 ou 576) en tournant le bouton ◎.
5. Valider la sélection du paramètre en appuyant sur le bouton ◎.
   ⇨ Le paramètre **Non** clignote.

Fig.145

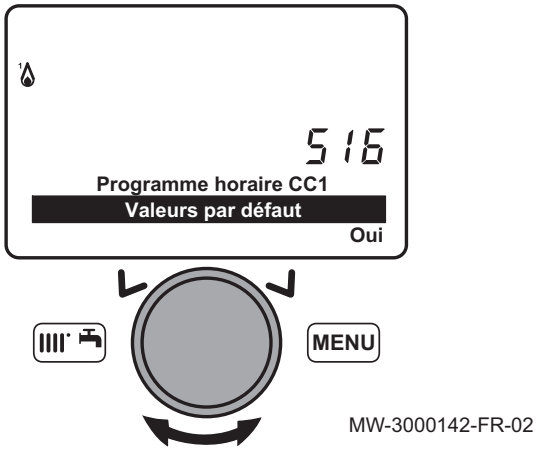

6. Sélectionner le paramètre **Oui** en tournant le bouton.
7. Valider la sélection du paramètre en appuyant sur le bouton.

Important
Appuyer sur la touche MENU pour retourner sur l'écran principal.

⇨ La remise à zéro de la programmation horaire est effective.

10.2.14 Régler une température de départ chauffage temporaire

Fig.146

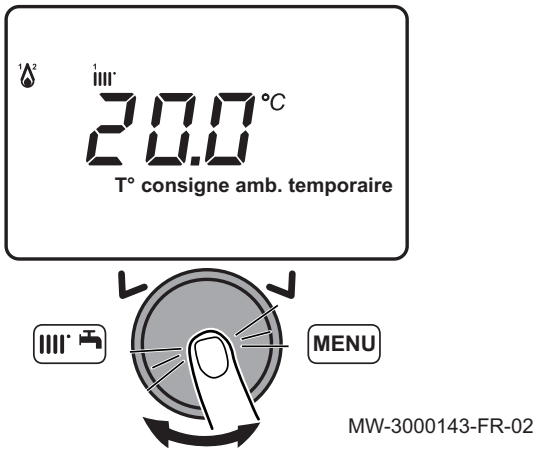

1. Depuis l'affichage de départ du tableau de commande, tourner le bouton pour augmenter ou diminuer la valeur de température.
2. Valider la sélection du menu en appuyant sur le bouton.

10.2.15 Gérer des chaudières en cascade

Les chaudières en cascade sont contrôlées et gérées par la chaudière principale.

1. Sur la chaudière principale, régler les paramètres suivants :

Tab.71 Configuration cascade chaudière principale

Numéro du paramètre	Paramètre	Description	Réglage
3540	Commutation auto séq. gén.	Période de fonctionnement avant le changement automatique de la séquence de la chaudière principale.	Nombres d'heures
3541	**Commut auto séq gén excl**	Exclusion de la ou des chaudières de la rotation périodique de la séquence.	• Premier • Premier et dernier • Dernière • Sans

10.3 Accéder au menu Info

1. Accéder au menu des paramètres en appuyant sur la touche MENU.
2. Sélectionner le menu Info avec le bouton rotatif.
3. Valider en appuyant sur le bouton rotatif.
4. Utiliser le bouton rotatif pour faire défiler les différentes informations.

11 Entretien

11.1 Généralités

Il est recommandé de faire inspecter et d'assurer l'entretien de la chaudière à des intervalles périodiques.

Attention
Ne pas laisser la chaudière sans entretien. Contacter un professionnel qualifié ou souscrire un contrat d'entretien pour l'entretien annuel obligatoire de la chaudière.
L'absence d'entretien annule la garantie.

Attention
Adapter la fréquence d'inspection et d'entretien aux conditions d'utilisation. Cela concerne particulièrement les chaudières utilisées en continu (pour des processus spécifiques).

Danger d'électrocution
Avant de démarrer des travaux d'entretien, la chaudière doit être mise hors tension et protégée contre un redémarrage accidentel.

Attention
Effectuer une inspection et un ramonage **au moins une fois par an**, ou davantage selon la réglementation en vigueur dans le pays.

Attention
Seul un professionnel qualifié est autorisé à effectuer les opérations de maintenance sur la chaudière et l'installation de chauffage.

Attention
Après les travaux d'entretien ou de dépannage, vérifier toute l'installation de chauffage pour s'assurer qu'il n'y a pas de fuites.

Attention
Utiliser uniquement des pièces de rechange d'origine.

11.2 Opérations de contrôle et d'entretien standard

11.2.1 Effectuer l'entretien annuel

1. Contrôler l'aspect et l'étanchéité des joints du circuit de gaz et du circuit de combustion.
2. Contrôler la présence d'éventuelles impuretés à l'intérieur de la chambre de combustion. Utiliser un aspirateur pour le nettoyage.
3. Contrôler l'état des isolants de porte et de fond de foyer et l'état des joints de la porte foyère.
4. Contrôler l'état et la position des électrodes d'allumage et de détection de la flamme, ainsi que l'état du brûleur et sa fixation.
5. Contrôler la présence éventuelle d'impuretés à l'intérieur du siphon.
6. Sécher au maximum l'eau qui stagnerait dans le bas de la chaudière suite à une opération de maintenance.
7. Contrôler l'absence d'obstructions dans les conduits d'évacuation et d'aspiration d'air.
8. Contrôler le bon fonctionnement du ventilateur.
9. Contrôler la combustion et l'étalonnage correct de la vanne gaz.
10. Contrôler la pression de l'installation de chauffage.
11. Contrôler la pression du vase d'expansion.

11.2.2 Démonter le brûleur

- **IX 245–130 et IX 245–150**

1. Couper l'alimentation électrique de la chaudière.
2. Fermer le robinet d'arrivée de gaz.
3. Fermer les robinets des circuits de chauffage.
4. Accéder aux composants internes de la chaudière.

Fig.147

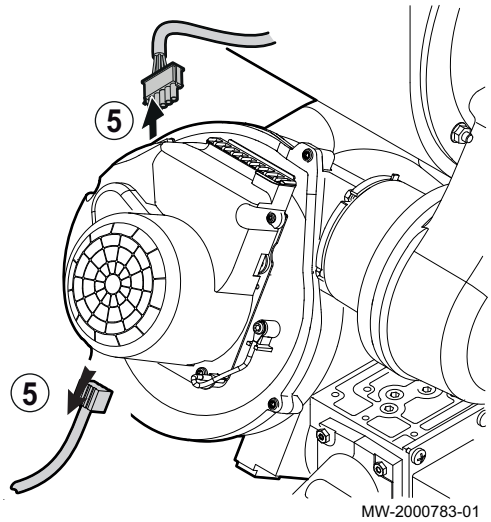

5. Débrancher les câbles d'alimentation et de commande du ventilateur.

Fig.148

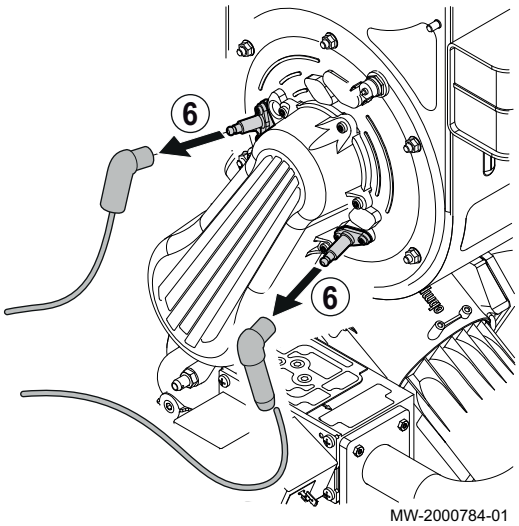

6. Débrancher l'électrode d'allumage et la sonde de détection de la flamme.

Fig.149

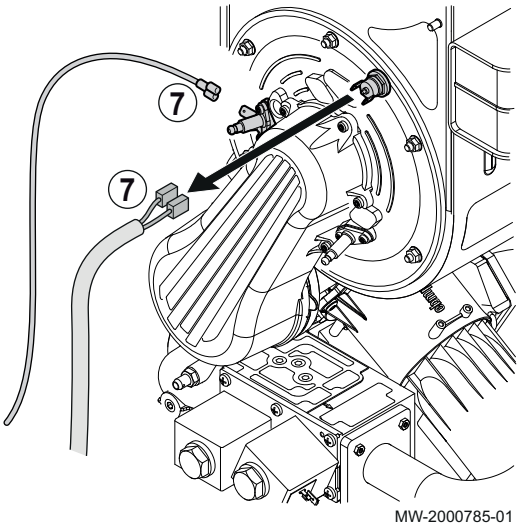

7. Débrancher les 2 fils du thermostat de sécurité de la porte foyère et la cosse sous l'électrode d'allumage.

Fig.150

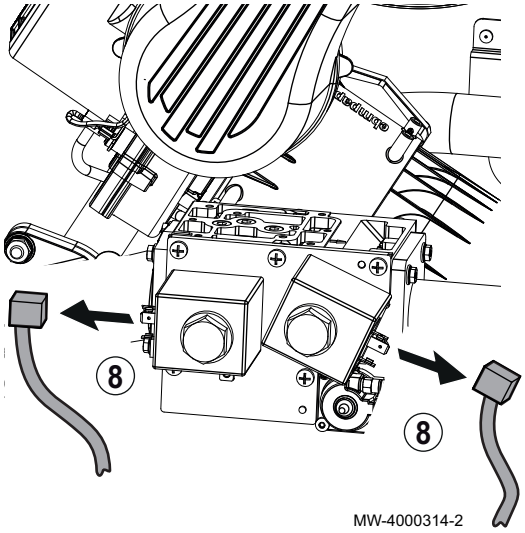

8. Enlever les 2 connecteurs de la vanne gaz..

Fig.151

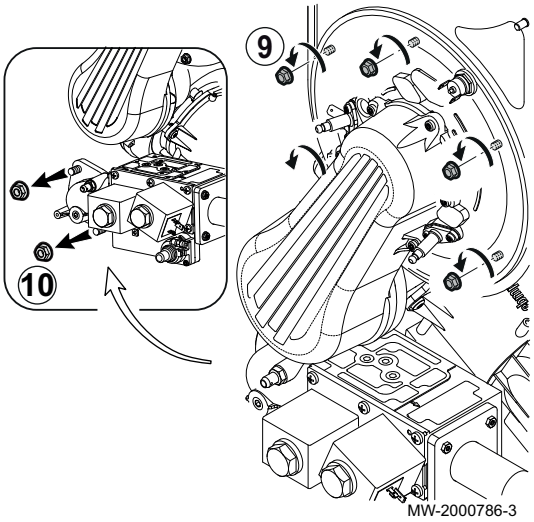

9. Enlever les écrous fixant le brûleur à l'échangeur de chaleur.
10. Enlever les écrous fixant le coude du tube d'arrivée gaz.

Fig.152

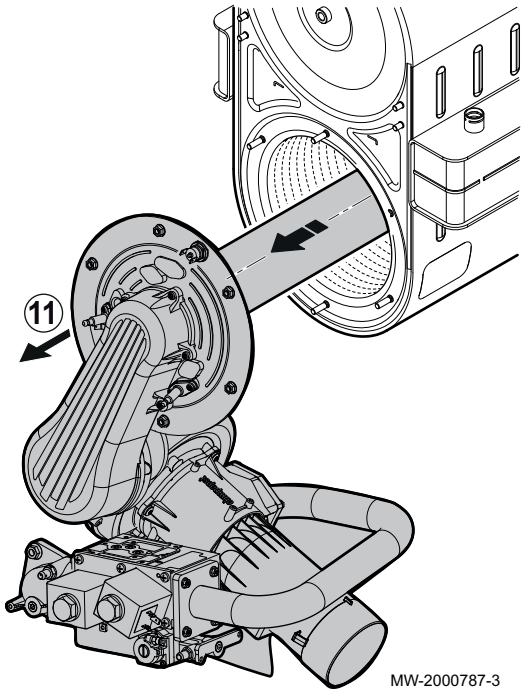

11. Enlever l'ensemble ventilateur, Venturi, brûleur et vanne gaz pour accéder à l'intérieur de l'échangeur de chaleur.

IX 245–200 et IX 245–250

1. Couper l'alimentation électrique de la chaudière.
2. Fermer le robinet d'arrivée de gaz.
3. Fermer les robinets des circuits de chauffage.
4. Accéder aux composants internes de la chaudière.
5. Débrancher les câbles d'alimentation et de commande du ventilateur.

Fig.153

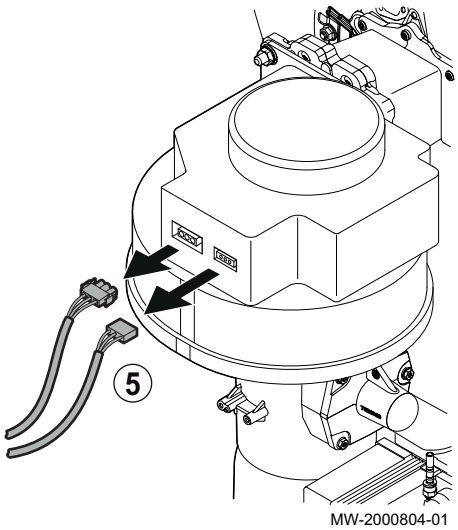

Fig.154

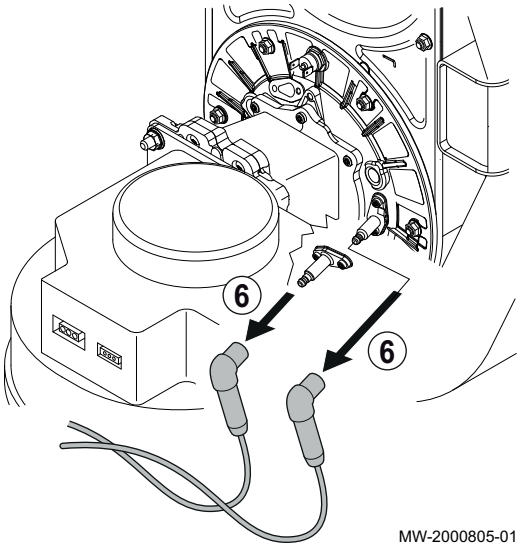

6. Débrancher l'électrode d'allumage et la sonde de détection de la flamme.

Fig.155

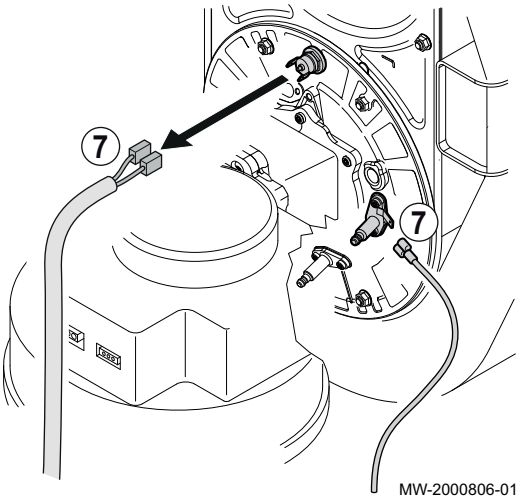

7. Débrancher les 2 fils du thermostat de sécurité de la porte foyère et la cosse sous l'électrode d'allumage.

Fig.156

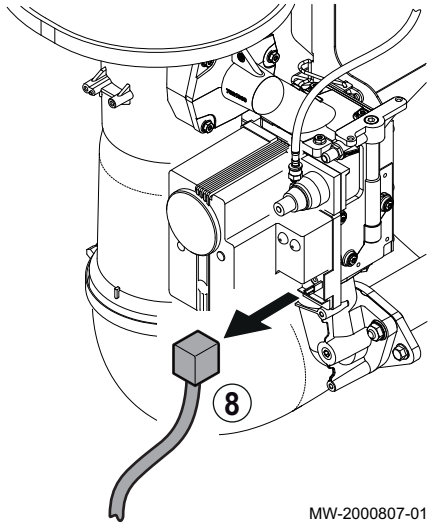

8. Enlever le connecteur de la vanne gaz.

Fig.157

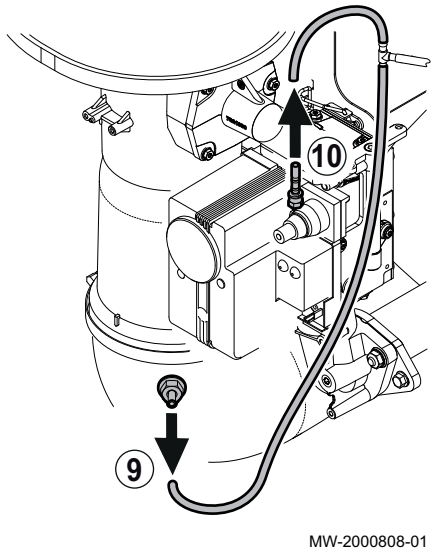

9. Enlever le flexible de la durite.
10. Enlever le flexible de la vanne gaz.

Fig.158

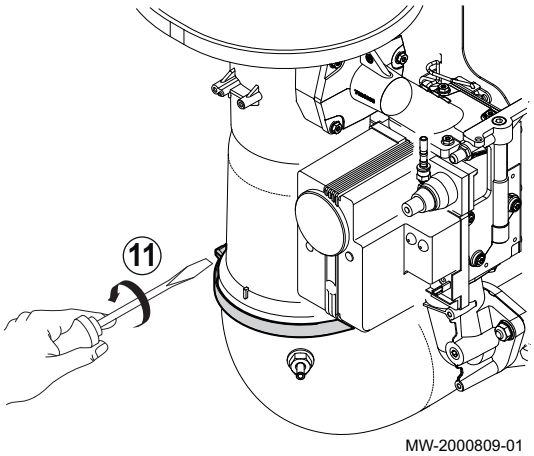

11. Enlever le collier de la durite.

Fig.159

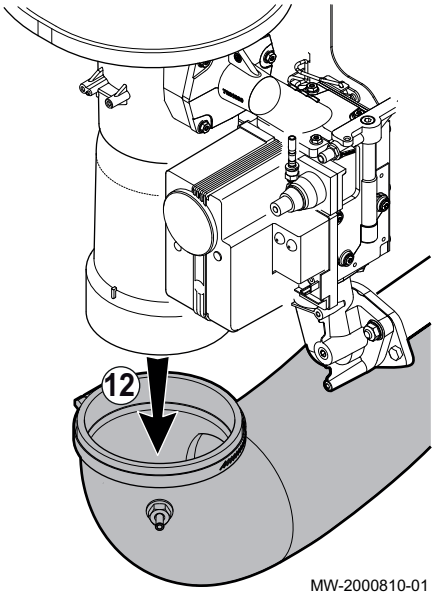

12. Enlever l’arrivée d’air.

Fig.160

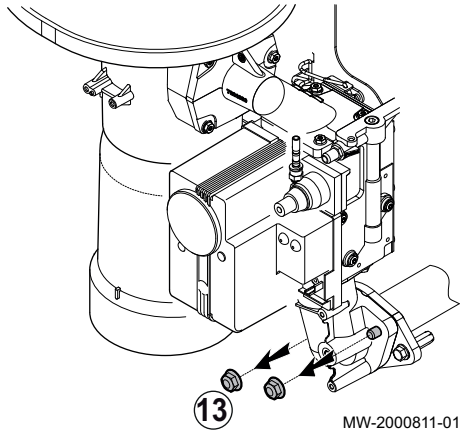

13. Enlever les 2 écrous.

Fig.161

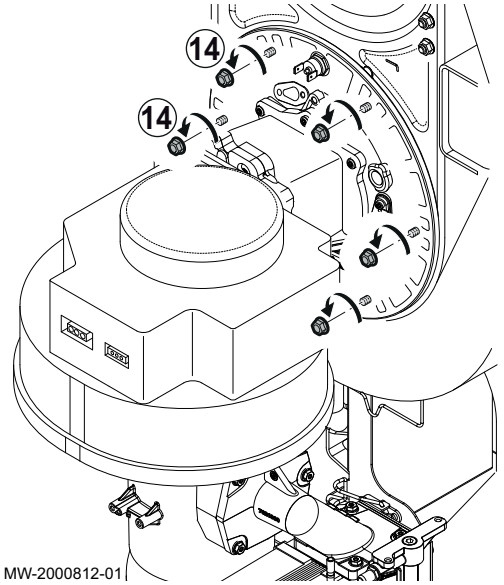

14. Enlever les écrous fixant le brûleur à l’échangeur de chaleur.

Fig.162

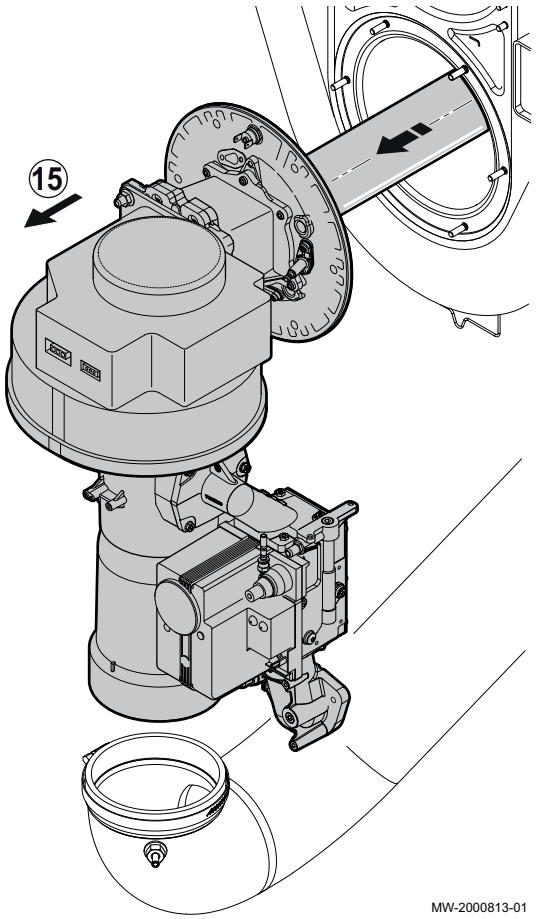

15. Enlever l’ensemble ventilateur, Venturi, brûleur et vanne gaz pour accéder à l’intérieur de l’échangeur de chaleur.

11.2.3 Nettoyer l’échangeur de chaleur

Fig.163

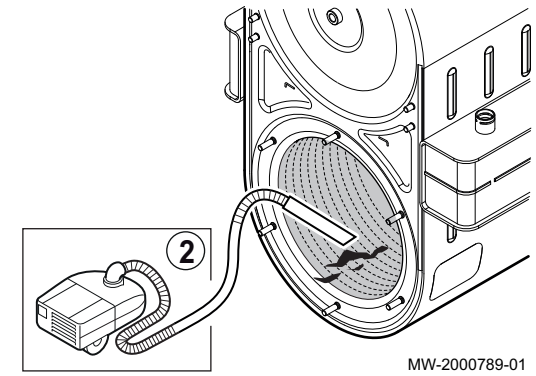

1. Enlever la porte.
2. Aspirer les résidus de combustion.

Fig.164

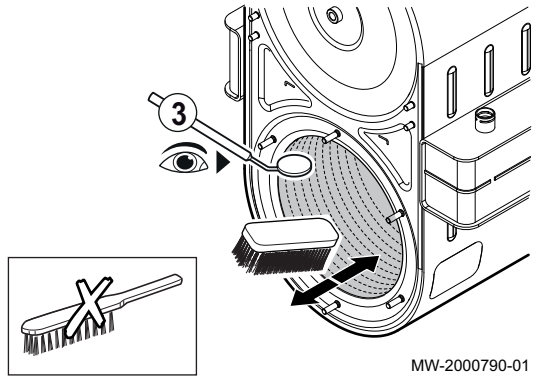

3. Nettoyer avec une brosse nylon.

Avertissement
Utiliser une brosse nylon exclusivement. Ne pas utiliser de brosse métallique. L’utilisation d’une brosse métallique endommage irrémédiablement l’échangeur thermique.

Fig.165

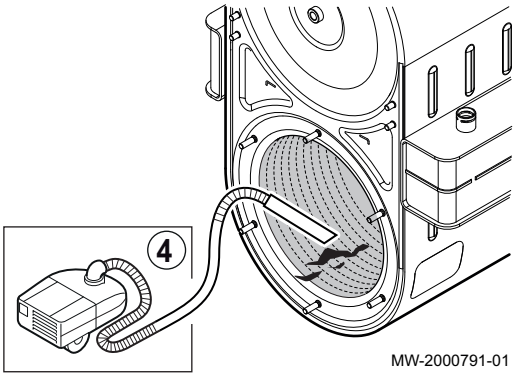

4. Aspirer les résidus restants.

Fig.166

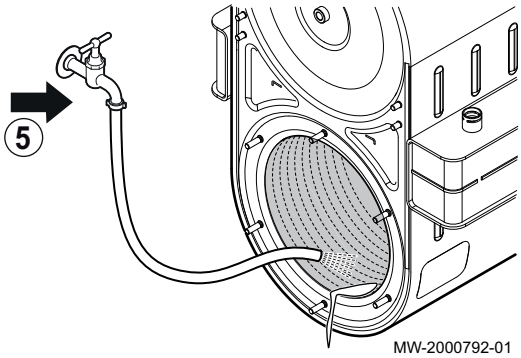

5. Rincer à l'eau claire.

> **Avertissement**
> Ne pas rincer l'isolant déflecteur.

Fig.167

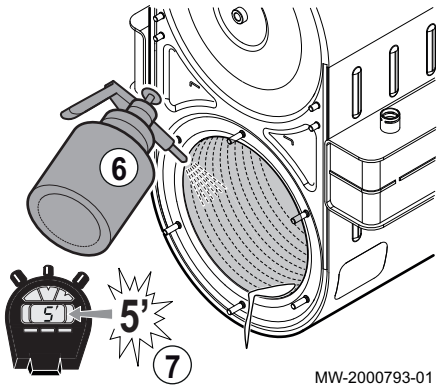

6. Vaporiser du vinaigre blanc ou un produit nettoyant pour inox.

> **Avertissement**
> Cette étape est à réaliser en cas d'encrassement important, et peut être réalisée plusieurs fois.

7. Laisser agir 3 à 5 minutes.

Fig.168

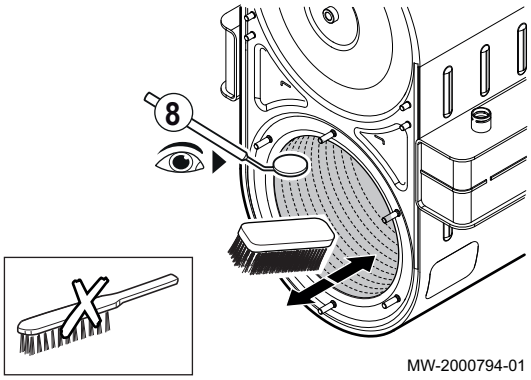

8. Nettoyer avec une brosse en nylon.

> **Avertissement**
> Utiliser une brosse nylon exclusivement. Ne pas utiliser de brosse métallique. L'utilisation d'une brosse métallique endommage irrémédiablement l'échangeur thermique.

Fig.169

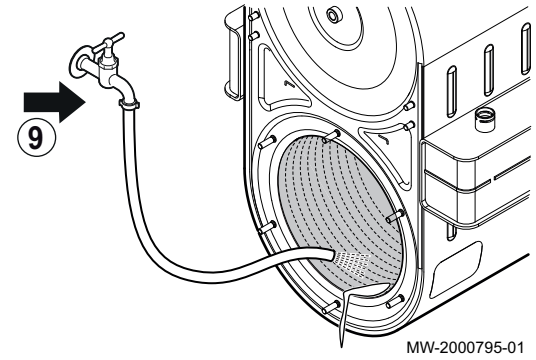

9. Rincer à l'eau claire.

Avertissement
Ne pas rincer l'isolant déflecteur.

11.2.4 Contrôler le brûleur

1. Démonter le brûleur.
2. Vérifier la présence de dommages à la surface du brûleur. Remplacer le brûleur et son joint s'ils sont endommagés.
3. Contrôler les thermostats de sécurité.
   ⇨ Remplacer les thermostats de sécurité s'ils sont endommagés.
4. Nettoyer le brûleur avec un aspirateur.

Important
Ne pas utiliser de brosse, elle pourrait endommager le brûleur.

Fig.170

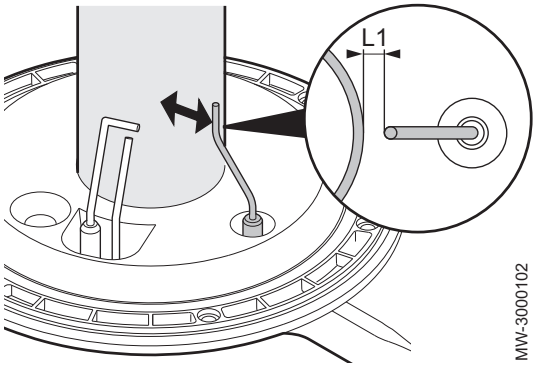

5. Contrôler la distance entre l'électrode de détection de flamme et le brûleur.

Tab.72 L1

Modèle de chaudière	Distances et tolérances à respecter pour l'électrode de détection de flamme et le brûleur (mm)
IX 245–130	8 +/-1
IX 245–150	8 +/-1
IX 245–200	10,5 +/- 2
IX 245–250	10,5 +/- 2

Important
Remplacer l'électrode de détection de flamme si elle est endommagée.

Fig.171

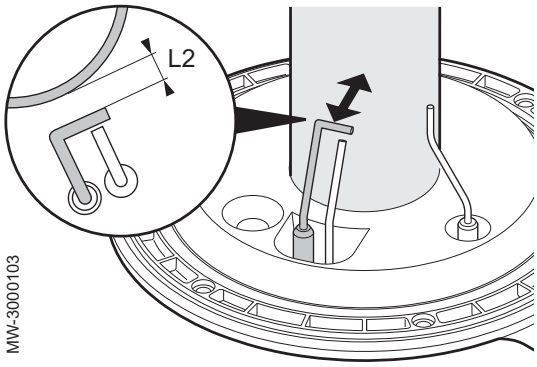

6. Contrôler la distance entre l'électrode d'allumage et le brûleur.

Tab.73 L2

Modèle de chaudière	Distances et tolérances à respecter pour l'électrode d'allumage et le brûleur (mm)
IX 245–130	8 +/-1
IX 245–150	8 +/-1
IX 245–200	10,5 +/- 1
IX 245–250	10,5 +/- 1

Important
Remplacer l'électrode d'allumage si elle est endommagée.

Fig.172

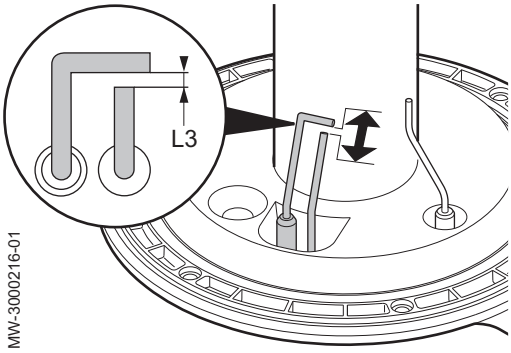

7. Contrôler la distance entre l'électrode d'allumage et l'électrode de masse.

Tab.74 L3

Modèle de chaudière	Distances et tolérances à respecter pour l'électrode d'allumage et le l'électrode de masse (mm)
IX 245–130	4,5 +/-0,5
IX 245–150	4,5 +/-0,5
IX 245–200	4,5 +/-0,5
IX 245–250	4,5 +/-0,5

8. Vérifier l'absence de dommages sur l'isolation de la surface intérieure du brûleur. La surface doit être propre et intacte.
   ⇨ Remplacer l'isolation si elle est endommagée.
9. Remonter le brûleur.

11.2.5 Nettoyer le siphon

Fig.173

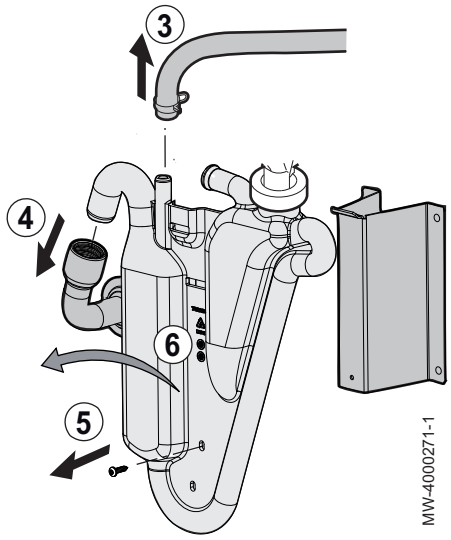

■ IX 245–130 et IX 245–150

1. Démonter le brûleur.
2. Accéder au siphon.
3. Débrancher le tuyau provenant du bac de récupération des eaux de pluie.
4. Débrancher le tuyau d'évacuation des condensats.
5. Enlever la vis qui tient le siphon.
6. Enlever le siphon en tirant vers soi.
7. Nettoyer le fond du siphon avec de l'eau.
8. Remplir complètement le siphon.
9. Remonter le siphon et remettre la vis pour maintenir le siphon en place.
10. Remonter le brûleur.

Danger
Bien remplir le siphon. Si le siphon est vide, il y a un risque d'empoisonnement avec les gaz d'échappement.

Fig.174

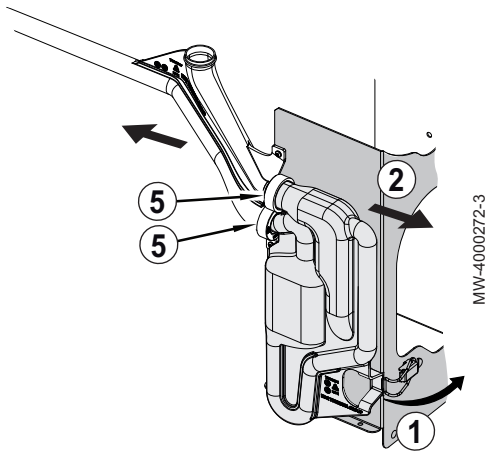

■ IX 245–200 et IX 245–250

1. Ouvrir la sauterelle qui tient le siphon.
2. Enlever le siphon en tirant vers soi.
3. Nettoyer le fond du siphon avec de l'eau.
4. Remplir complètement le siphon.
5. Lubrifier les joints à l'aide de graisse spéciale fumisterie ou silicone.
6. Remonter le siphon et refermer la sauterelle pour maintenir le siphon en place.

Danger
Bien remplir le siphon. Si le siphon est vide, il y a un risque d'empoisonnement avec les gaz d'échappement.

11.2.6 Remonter le brûleur

■ IX 245–130 et IX 245–150

Important
Remplacer les joints d'étanchéité pour conserver une parfaite étanchéité.

Fig.175

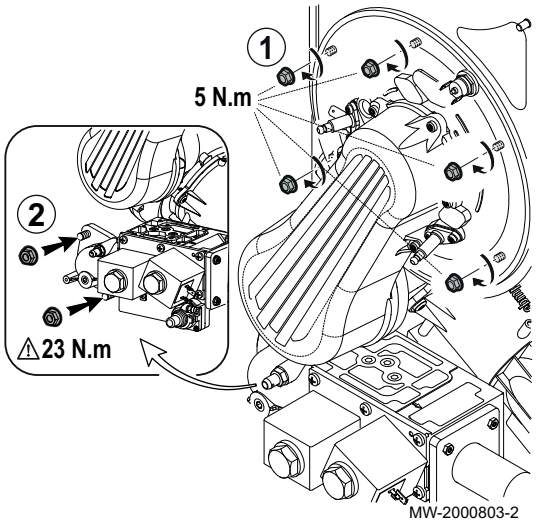

1. Remonter l'ensemble ventilateur, Venturi, brûleur et vanne gaz.
2. Remettre les écrous fixant le brûleur à l'échangeur.

Important
Respecter le couple de serrage.

3. Remettre les écrous fixant le coude du tube d'arrivée gaz.

Important
Respecter le couple de serrage.

4. Rebrancher les 2 connecteurs sur la vanne gaz.
5. Rebrancher les 2 fils du thermostat de sécurité de la porte foyère et la cosse sous l'électrode d'allumage.
6. Rebrancher l'électrode d'allumage et la sonde de détection de la flamme.
7. Rebrancher les câbles d'alimentation et de commande du ventilateur.

■ IX 245–200 et IX 245–250

Important
Remplacer les joints d'étanchéité pour conserver une parfaite étanchéité.

Fig.176

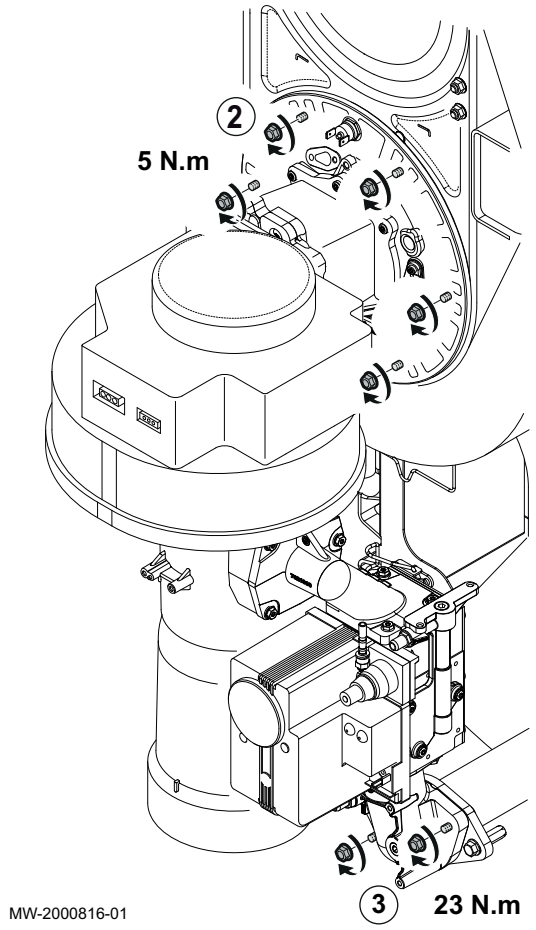

1. Remonter l'ensemble ventilateur, Venturi, brûleur et vanne gaz.
2. Remettre les écrous fixant le brûleur à l'échangeur.

Important
Respecter le couple de serrage.

3. Remettre les écrous fixant le coude du tube d'arrivée gaz.

Important
Respecter le couple de serrage.

Fig.177

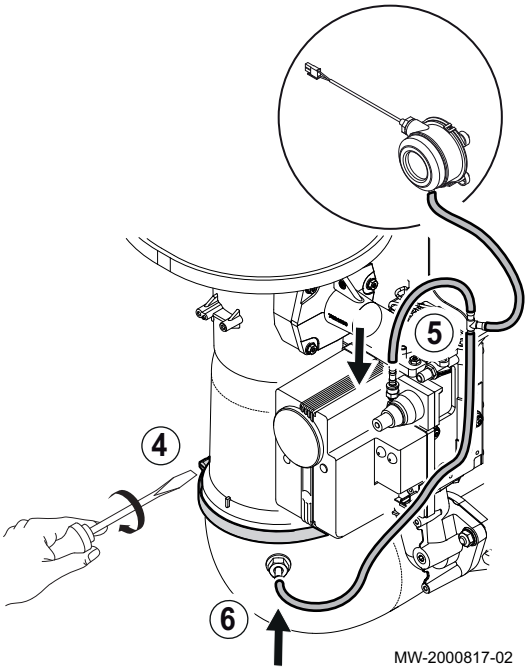

4. Re-fixer le coude du tube d'arrivée d'air à l'aide du collier.
5. Rebrancher le flexible de la vanne gaz.
6. Rebrancher le flexible de la durite.
7. Rebrancher le connecteur sur la vanne gaz.
8. Rebrancher les 2 fils du thermostat de sécurité de la porte foyère et la cosse sous l'électrode d'allumage.
9. Rebrancher l'électrode d'allumage et la sonde de détection de la flamme.
10. Rebrancher les câbles d'alimentation et de commande du ventilateur.

11.2.7 Fusible thermique de l'échangeur de chaleur

Le fusible thermique est situé sur la partie arrière de l'échangeur de chaleur et est raccordé en série au thermostat de sécurité.

Le fusible thermique a pour fonction d'assurer la protection de l'échangeur de chaleur contre les risques de surchauffe en cas de défaut de fonctionnement de l'isolation.

L'intervention du dispositif est signalé par l'affichage de l'anomalie **110:Mise ss thermost sécur** sur l'écran.

Fig.178

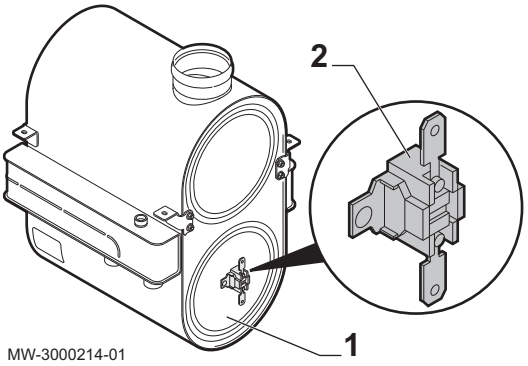

1 Arrière de l'échangeur thermique
2 Fusible thermique

Important
Lors du remplacement du fusible thermique, remplacer également la surface isolante à l'intérieur de l'échangeur thermique. Cette surface isolante a été endommagée par la surchauffe.

11.2.8 Contrôler la combustion

Mesurer la valeur de CO dans les fumées. Si le niveau de CO est supérieur à 250 ppm, effectuer les actions suivantes :

- Vérifier si l'évacuation des fumées est correctement installée.
- Vérifier si le type de gaz utilisé correspond aux paramètres de la chaudière.
- Vérifier l'état du brûleur et éliminer toutes les impuretés du brûleur.
- Vérifier à nouveau l'exactitude du rapport gaz/air.

Attention
Si le niveau de CO est encore supérieur à 250 ppm, mettre l'appareil hors tension et contacter votre fournisseur.

Important
La concentration en CO des fumées doit toujours être conforme aux règles d'installation dans le pays où l'appareil est installé.

Fig.179

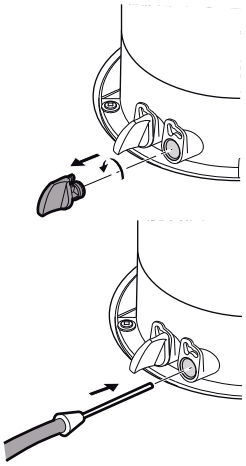

Contrôler la combustion (débit thermique maximum)

1. Contrôler la combustion au débit thermique maximum.
2. IX 245–130 et IX 245–150 (conduits coaxiaux) : contrôler éventuellement la remise en circulation des produits de combustion. La sonde sera alors connectée à la prise raccordée au circuit d'aspiration de l'air comburant.

Voir aussi
Régler le rapport air/gaz (débit thermique maximum), page 69

Fig.180

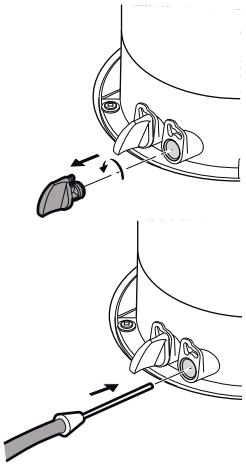

Contrôler la combustion (débit thermique réduit)

1. Contrôler la combustion avec débit thermique réduit.
2. IX 245–130 et IX 245–150 (conduits coaxiaux) : contrôler éventuellement la remise en circulation des produits de combustion. La sonde sera alors connectée à la prise raccordée au circuit d'aspiration de l'air comburant.

Voir aussi
Régler le rapport air/gaz (débit thermique réduit), page 71

11.2.9 Nettoyer l'échangeur à plaques (kit option)

Fig.181

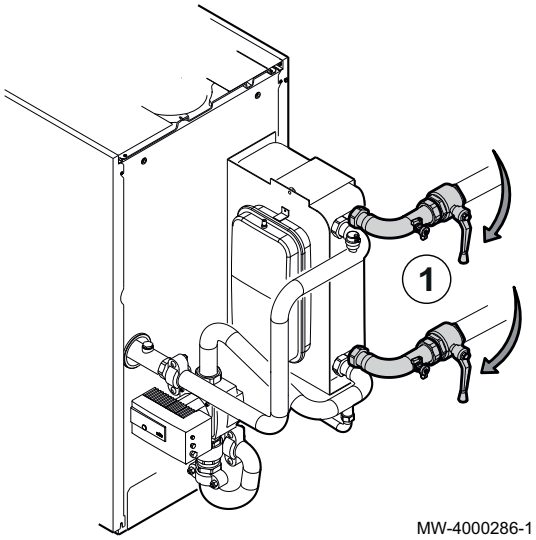

1. Fermer les deux vannes coté secondaire.

Fig.182

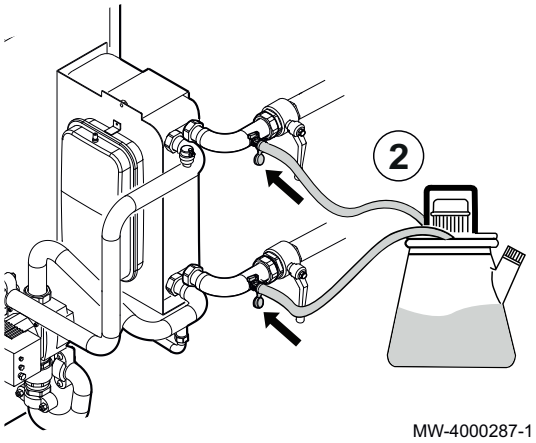

2. Connecter la pompe de nettoyage aux robinets.

Fig.183

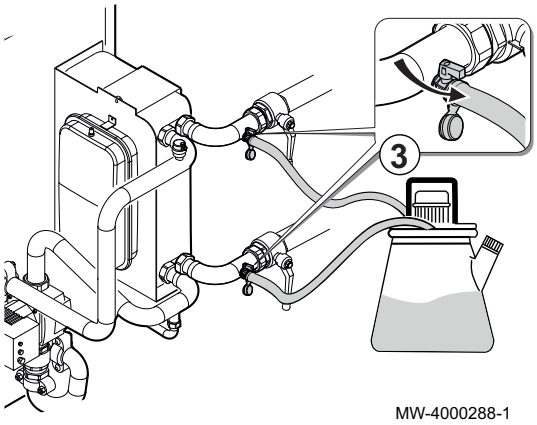

3. Ouvrir les robinets.

Fig.184

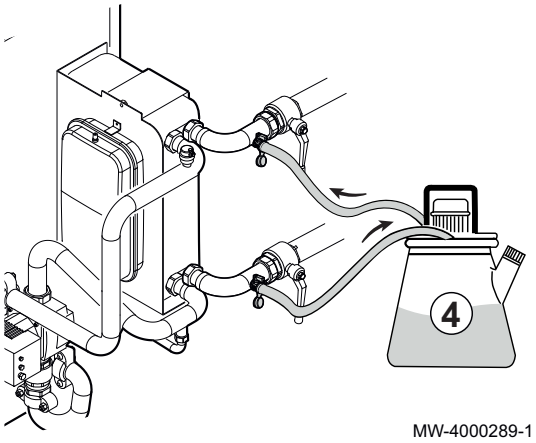

4. Détartrer avec un produit adapté.
5. Passer un produit de neutralisation et de passivation.

Fig.185

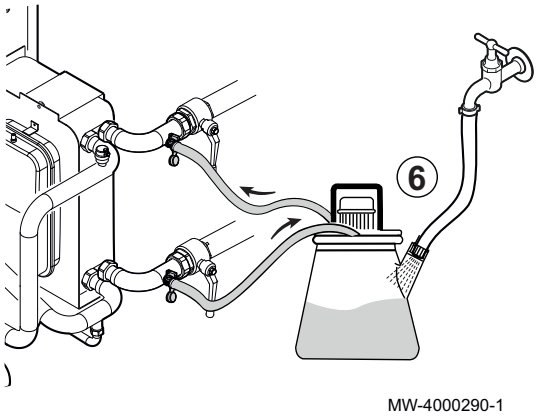

6. Rincer l’échangeur à plaques à l’eau jusqu’à l’obtention d’un pH compris entre 6 et 9.

Fig.186

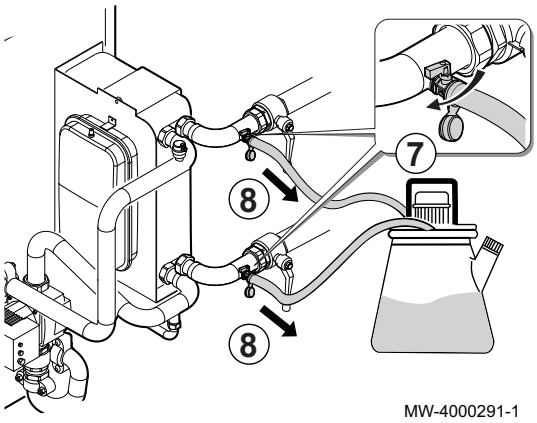

7. Fermer les robinets.
8. Déconnecter la pompe de nettoyage.

Fig.187

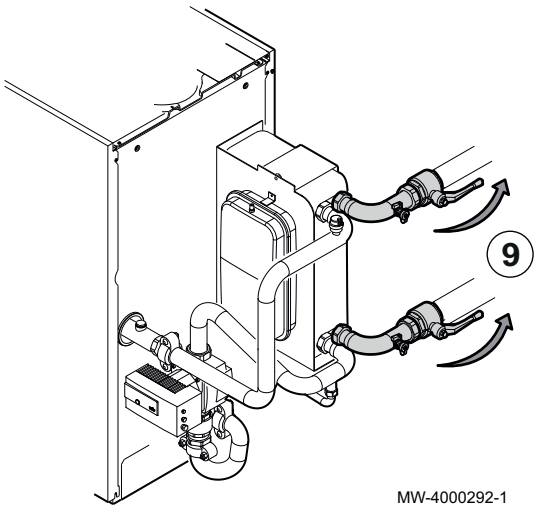

9. Ouvrir les deux vannes coté secondaire.

11.2.10 Nettoyer la bouteille de découplage (kit option)

Fig.188

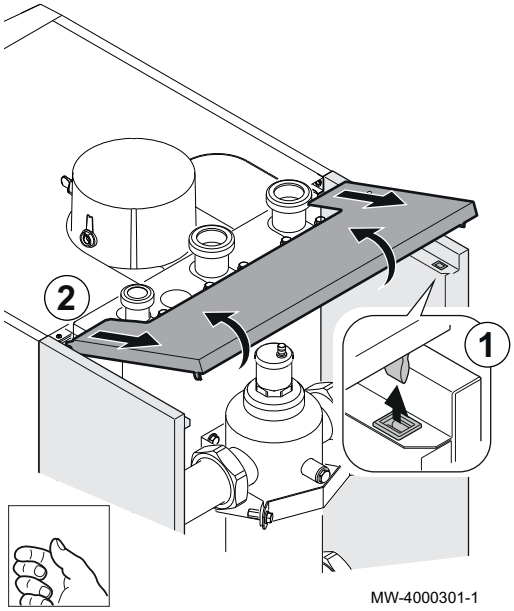

- IX 245–130 et IX 245–150

1. Soulever le panneau supérieur du kit de la bouteille de découplage.
2. Tirer le panneau supérieur du kit de la bouteille de découplage pour l’enlever.

Fig.189

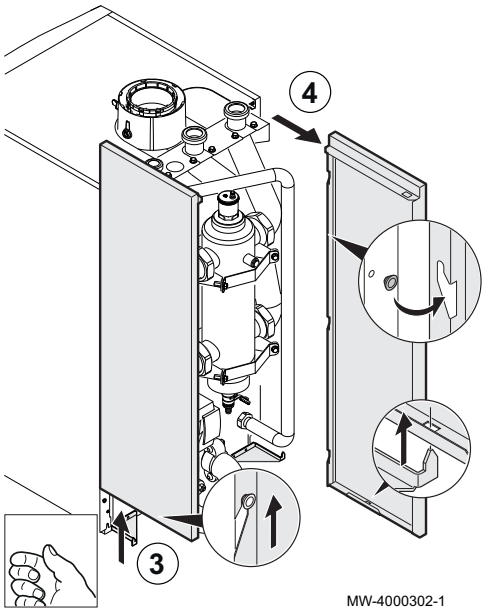

3. Soulever les deux panneaux latéraux du kit de la bouteille de découplage.
4. Tirer les deux panneaux latéraux du kit de la bouteille de découplage pour les enlever.

Fig.190

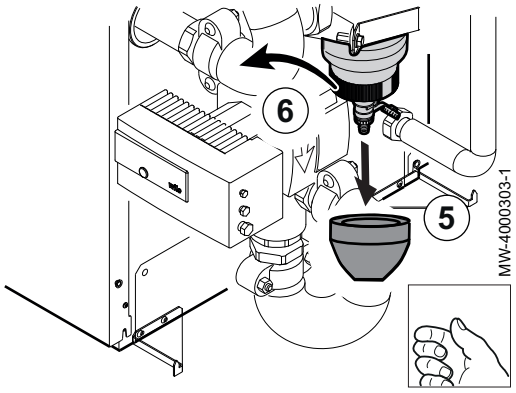

5. Démonter la coque inférieur de l'isolant.
6. Enlever l'anneau aimanté.

Fig.191

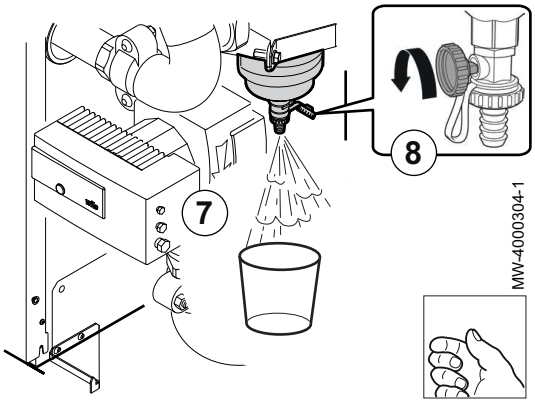

7. Placer un récipient suffisamment grand sous le robinet de purge de la bouteille de découplage.
8. Ouvrir le robinet de purge en utilisant le bouchon.
9. Laisser couler jusqu'à évacuation totale des saletés.

Fig.192

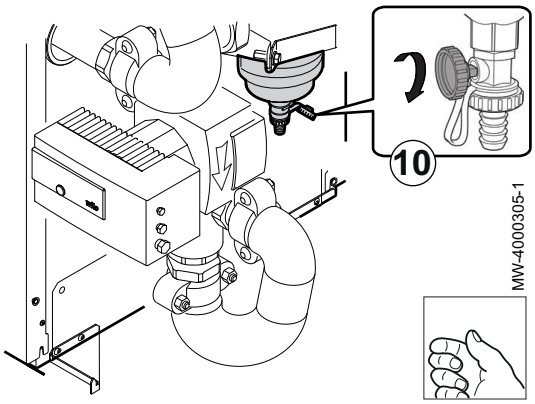

10. Refermer le robinet de purge en utilisant le bouchon.

Fig.193

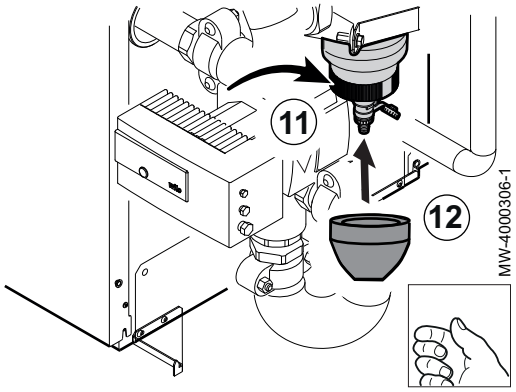

11. Remonter l’anneau aimanté.
12. Remettre l’isolant sur la bouteille de découplage.

Fig.194

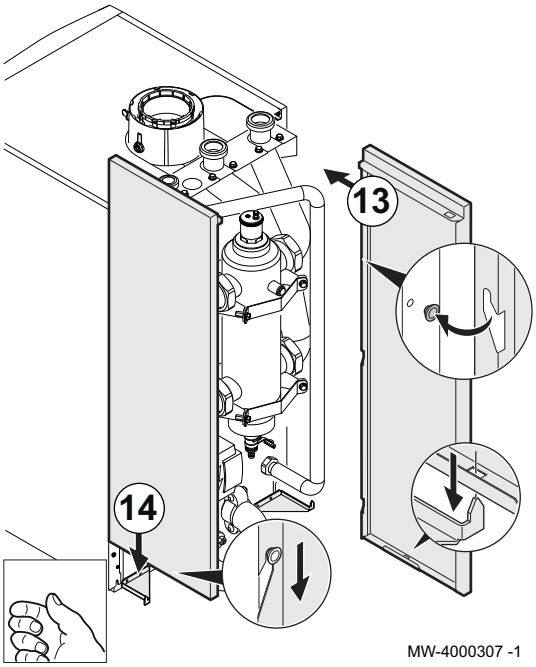

13. Remonter les deux panneaux latéraux du kit de la bouteille de découplage.
14. Fixer les deux panneaux latéraux en appuyant fermement sur les panneaux latéraux.

Fig.195

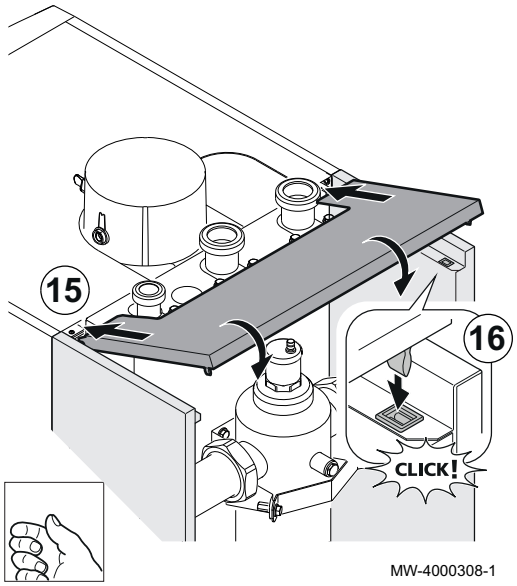

15. Insérer le panneau supérieur du kit de la bouteille de découplage.
16. Fixer le panneau supérieur en appuyant fermement sur le panneau supérieur..

■ IX 245–200 et IX 245–250

Fig.196

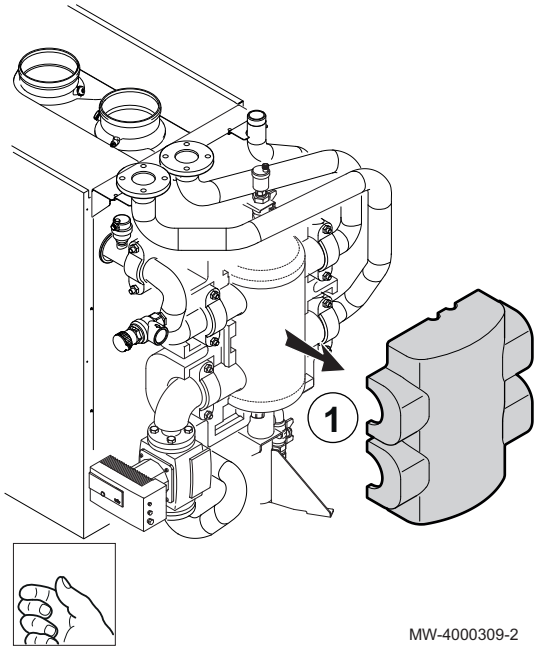

1. Démonter la coque isolante.

Fig.197

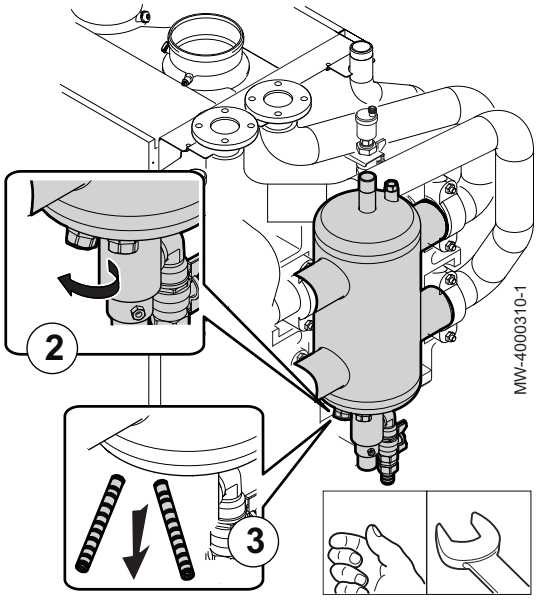

2. Démonter les 2 écrous-bouchons.
3. Sortir les 2 barreaux magnétiques de leurs emplacements.

Fig.198

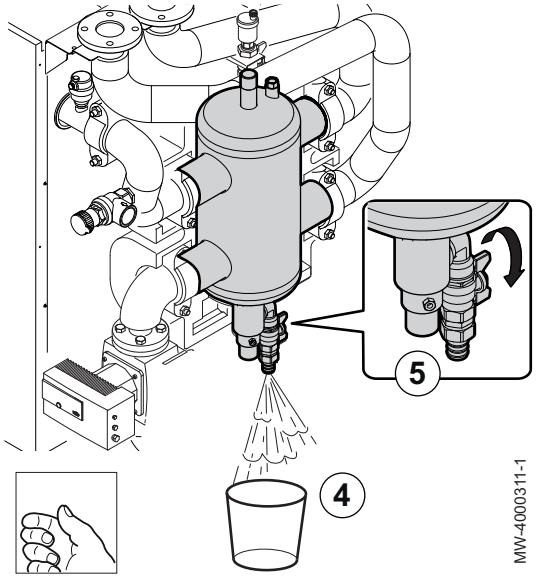

4. Placer un récipient suffisamment grand sous le robinet de purge de la bouteille de découplage.
5. Ouvrir le robinet de purge.
6. Laisser couler jusqu'à évacuation totale des saletés.

Fig.199

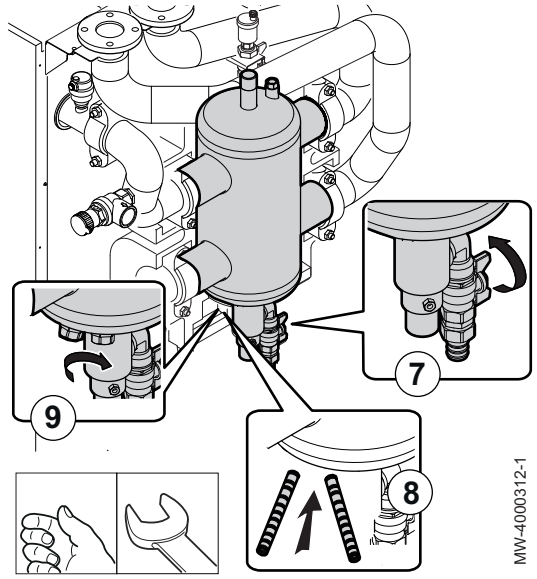

7. Refermer le robinet de purge.
8. Remettre les 2 barreaux magnétiques à leurs emplacements.
9. Remonter les écrous-bouchons.

Fig.200

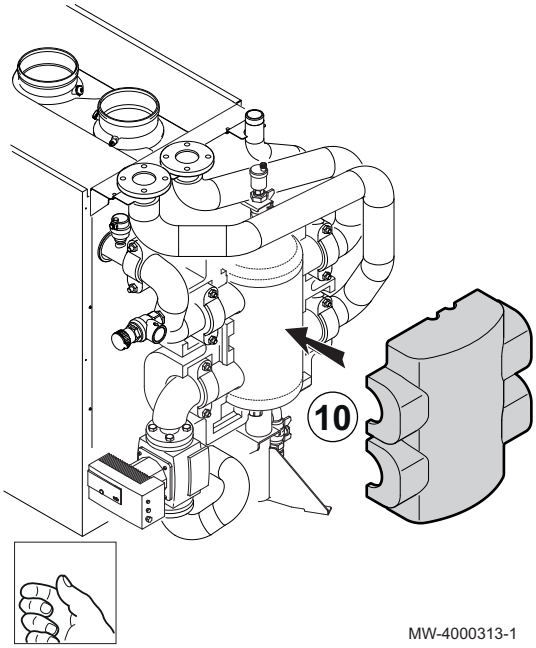

10. Remettre la coque isolante sur la bouteille de découplage.

11.3 Remplacer les fusibles 6,3 A sur les borniers électriques

Danger d'électrocution
Avant toute intervention, couper l'alimentation électrique de la chaudière.

Fig.201

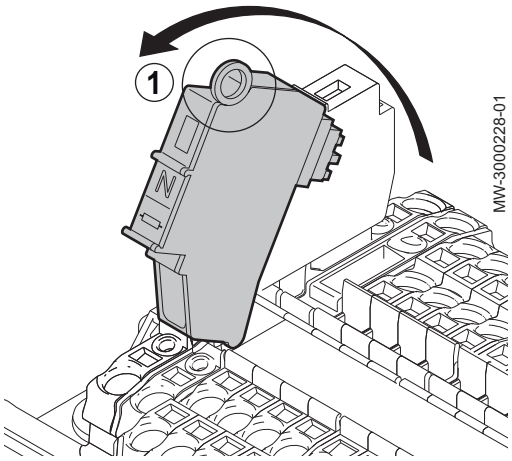

1. Faire pivoter la fiche porte-fusible **N** vers soi.

Fig.202

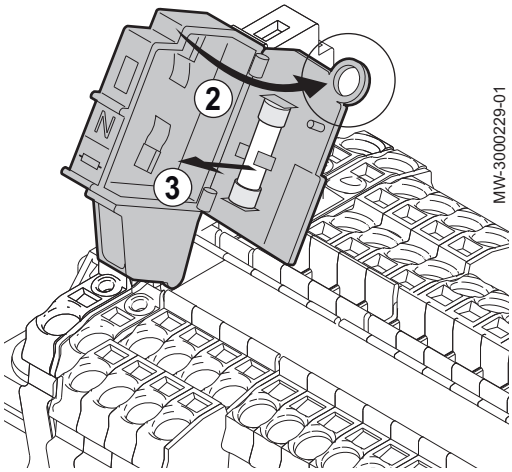

2. Ouvrir la fiche porte-fusible par l'oeillet.
3. Sortir le fusible endommagé et le remplacer par un identique (6,3 A).
4. Vérifier le fusible **L** en procédant de la même façon.

12 Diagnostic de panne

12.1 Codes erreur

Fig.203

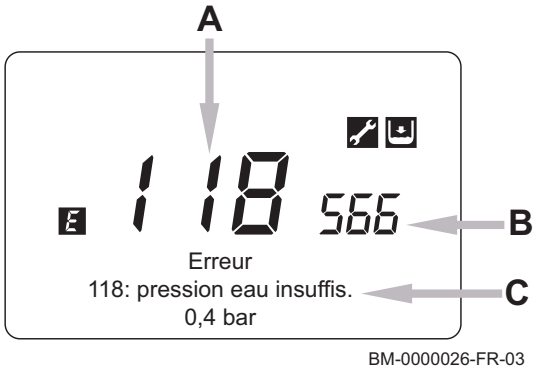

A Code d'erreur
B Code d'erreur secondaire
C Description de l'erreur

Important
Appuyer sur la touche MENU pour revenir à l'affichage principal.

- Le symbole E reste affiché sur le tableau de commande.
- Si l'erreur n'est pas résolue après une minute, le code d'erreur est à nouveau affiché sur le tableau de commande.

Important
Si l'affichage du code erreur persiste, contacter le service d'assistance agréé.

Important
Si le code d'erreur affiche simultanément les symboles et , contacter le service d'assistance technique agréé.

12.1.1 Liste des codes erreur

Tab.75 Liste des codes d'erreur

E	Affichage	Description de l'erreur	Causes probables	Contrôle/Solution
10	**10:Sonde température ext.**	Capteur sonde extérieure.	La sonde extérieure n'a pas été correctement connectée à la chaudière	Vérifier que la sonde extérieure a été correctement raccordée au bornier de sondes de la chaudière
			La sonde extérieure n'est pas compatible avec la régulation LMS 14	Vérifier la compatibilité de la sonde extérieure avec la chaudière auprès de votre fabricant
			La sonde extérieure ne fonctionne pas	En utilisant un multimètre adapté, vérifier la résistance ohmique (Ω) de la sonde en fonction de la température ambiante à l'aide de la table de correspondance "Résistance/Température" (sonde 1K)

E	Affichage	Description de l'erreur	Causes probables	Contrôle/Solution
20	20:Sonde de chaudière 1	Capteur NTC de refoulement.	La sonde départ n'est pas correctement raccordée	Vérifier que la sonde départ a été correctement raccordée à la carte de la chaudière
			La sonde départ ne fonctionne pas	En utilisant un multimètre adapté, vérifier la résistance ohmique (Ω) de la sonde en fonction de la température de l'eau à l'aide de la table de correspondance "Résistance/Température" (sonde 10K)
28	28:Sonde gaz fumée	Capteur NTC fumées.	La sonde des fumées n'est pas correctement raccordée	Vérifier que la sonde des fumées a été correctement raccordée à la carte de la chaudière
			La sonde des fumées ne fonctionne pas	En utilisant un multimètre adapté, vérifier la résistance ohmique (Ω) de la sonde en fonction de la température ambiante à l'aide de la table de correspondance "Résistance/Température" (Sonde 20K)
40	40:Sonde de retour 1	Capteur NTC de retour	La sonde retour n'est pas correctement raccordée	Vérifier que la sonde retour a été correctement raccordée à la carte de la chaudière
			La sonde retour ne fonctionne pas	En utilisant un multimètre adapté, vérifier la résistance ohmique (Ω) de la sonde en fonction de la température de l'eau à l'aide de la table de correspondance "Résistance/Température" (Sonde 10K)
46	46:Sonde de retour cascade	Défaut sonde de température retour cascade	La sonde retour n'est pas correctement raccordée	Vérifier que la sonde retour a été correctement raccordée à la carte de la chaudière
			La sonde retour ne fonctionne pas	En utilisant un multimètre adapté, vérifier la résistance ohmique (Ω) de la sonde en fonction de la température de l'eau à l'aide de la table de correspondance "Résistance/Température" (Sonde 10K)
50	50:Sonde ECS 1	Capteur ECS	Le capteur n'est pas correctement raccordé au bornier de sondes	Vérifier que le capteur a été correctement raccordé au bornier de sondes de la chaudière
			Le capteur de température ECS ne fonctionne pas	En utilisant un multimètre adapté, vérifier la résistance ohmique (Ω) de la sonde en fonction de la température ambiante à l'aide de la table de correspondance "Résistance/Température" (Sonde 10K)
52	52:Sonde ECS 2	Capteur ECS solaire (en cas d'intégration d'une installation solaire)	Le capteur n'est pas correctement raccordé au bornier de sondes	Vérifier que le capteur a été correctement raccordé au bornier de sondes de la chaudière.
			La sonde de température de retour ne fonctionne pas	En utilisant un multimètre adapté, vérifier la résistance ohmique (Ω) de la sonde en fonction de la température ambiante à l'aide de la table de correspondance "Résistance/Température" (Sonde Pt 1000)
60	60:Sonde d'ambiance 1	Défaut sonde de température ambiante 1	Le capteur n'est pas correctement raccordé au bornier de sondes	Verifier que la sonde d'ambiance a été correctement raccordée au bornier de sondes de la chaudière
65	65:Sonde d'ambiance 2	Défaut sonde de température ambiante 2	Le capteur n'est pas correctement raccordé au bornier de sondes	Verifier que la sonde d'ambiance a été correctement raccordée au bornier de sondes de la chaudière

E	Affichage	Description de l'erreur	Causes probables	Contrôle/Solution
68	68:Sonde d'ambiance 3	Défaut sonde de température ambiante 3	Le capteur n'est pas correctement raccordé au bornier de sondes	Verifier que la sonde d'ambiance a été correctement raccordé au bornier de sondes de la chaudière
78	78:Sonde pression hydraul.	Défaut capteur de pression hydraulique	La sonde de pression hydraulique n'est pas raccordée à la carte	Vérifier que les connecteurs qui relient la sonde à la carte sont bien connectés
			La sonde de pression hydraulique ne fonctionne pas	Changer la sonde de pression hydraulique. Attention, cette action nécessite la vidange de la chaudière
73	73:Sonde collect. solaire 1	Capteur collecteur solaire (en cas d'intégration d'une installation solaire)	Le capteur n'est pas correctement raccordé au bornier de sondes	Vérifier que le capteur a été correctement raccordé au bornier de sondes de la chaudière
			Le capteur collecteur solaire ne fonctionne pas	En utilisant un multimètre adapté, vérifier la résistance ohmique (Ω) de la sonde en fonction de la température ambiante à l'aide de la table de correspondance "Résistance/Température" (Sonde Pt 1000)
83	83:BSB, court-circuit	Problème de communication entre carte chaudière et unité de commande	Le fil raccordant l'unité de commande à la chaudière est mal raccordé	Vérifier que le fil raccordant l'unité de commande à la chaudière a été bien raccordé au bornier de sondes
84	84:BSB, collision adresses	Conflit d'adresse entre plusieurs unités de commande	Les commandes à distances ont mal été configurées	Vérifier que l'unité de commande ne soit pas configurée sur le même circuit qu'une autre unité
91	91:Perte données EEPROM	Perte de données dans l'EEPROM	Carte défectueuse	Changer la carte
98	98:Module d'extension 1	Défaut module d'extension 1	Le module d'extension 1 n'est pas correctement raccordé à la carte	Vérifier le bon raccordement entre le module d'extension 1 et la carte
			Le module d'extension 1 n'est pas alimenté en 230 V	Vérifier que le module d'extension 1 est bien alimenté en 230 V via le bornier d'alimentation du circuit auxiliaire 1
			Le module 1 n'est pas correctement paramétré	Vérifier que le module d'extension 1 a correctement été paramétré dans le menu "configuration"
99	99:Module d'extension 2	Défaut module d'extension 2	Le module d'extension 2 n'est pas correctement raccordé à la carte	Vérifier le bon raccordement entre le module d'extension 2 et la carte
			Le module d'extension 2 n'est pas alimenté en 230 V	Vérifier que le module d'extension 2 est bien alimenté en 230 V via le bornier d'alimentation du circuit auxiliaire 1
			Le module 2 n'est pas correctement paramétré	Vérifier que le module d'extension 2 a correctement été paramétré dans le menu "configuration"
100	100:2 maîtres d'horloge	2 horloges maîtres	Erreur configuration	Vérifier qu'un seul maître est déclaré dans la cascade. (Paramètre 6630 chapitre configuration de la cascade)
102	102:Horloge sans rés march	Horloge maître sans réserve de marche	Erreur configuration	Vérifier la configuration du paramètre 6640 Fonctionnement horloge dans le menu cascade
103	103:Erreur communication	Erreur de communication.	Problème de communication sur la cascade	Vérifier les branchements
				Vérifier la configuration de la cascade

E	Affichage	Description de l'erreur	Causes probables	Contrôle/Solution
109	109:Surv temp chaudière	Supervision température de chaudière.	Il y a une surchauffe, pobablement due à une présence d'air dans le circuit hydraulique	Purger manuellement le circuit hydraulique
			Les sondes départ/retour de la chaudière ont été inversées	Vérifier que les raccordements des sondes départ et retour à l'intérieur de la chaudière n'ont pas été inversés
110 & 111	110:Mise ss thermost sécur	Coupure du thermostat de sécurité pour surchauffe	Le débit d'eau n'est pas suffisant	Vérifier que le circulateur du circuit hydraulique est bien en fonctionnement.
			Il y a présence d'air dans le circuit hydraulique	Purger manuellement le circuit hydraulique
			Le thermostat de sécurité est mal raccordé	Vérifier que le thermostat de sécurité est bien raccordé à la carte de la chaudière
117	117:Pres. hydr. trop haute	Pression circuit hydraulique trop élevée.	La pression hydraulique du circuit de chauffage est trop élevée	Vérifier le réglage du circulateur hydraulique. Si celui-ci est en mode manuel, réduire la consigne. Dans le cas contraire, libérer la pression en actionnant un purgeur
118	118:Pres. hydr. trop basse	Pression circuit hydraulique trop basse.	La pression hydraulique du circuit de chauffage est trop faible	Ouvrir le robinet d'arrivée d'eau pour augmenter la pression dans le circuit hydraulique. Vérifier que le circulateur est en fonctionnement
125	125:T° chaudière trop haute	Température maximale de la chaudière dépassée	Le débit d'eau n'est pas suffisant	Vérifier l'état de fonctionnement du circulateur
128	128:Défaill. flamme en fnct	Extinction de flamme.	La flamme a été coupée	Vérifier que la vanne d'arrivée de gaz est ouverte est que la pression en gaz ne soit pas trop faible. Vérifier également que les tuyaux d'évacuation des produits de combustion et d'arrivée d'air comburant ne soit pas obturés
130	130:T° fumée trop élevée	Coupure par sonde NTC fumées pour surchauffe.	Les fumées sont trop chaudes. Cela peut venir d'un corps de chauffe trop encrassé	Nettoyer le corps de chauffe
133	133:Temps de sécu dépassé	Défaut d'allumage : • 130–150 kW : 4 tentatives • 200–250 kW : 5 tentatives	La chaudière n'est pas alimentée en gaz	Vérifier l'ouverture des vannes sur la conduite de gaz
			Le circuit de gaz n'a pas été purgé	Purger la conduite de gaz via la vanne de régulation située dans la chaudière
			L'alimentation a été inversée	Inverser la polarité phase-neutre sur le bornier d'alimentation de la chaudière
151	151:BMU interne	Erreur interne carte chauffage.	La carte électronique est défectueuse	Changer la carte électronique
152	152:Paramétrage	Erreur générale de paramétrage.	La carte électronique est défectueuse	Changer la carte électronique
153	153:App.verrouillé en manuel	Appareil verrouillé manuellement.	La carte est défectueuse	Vérifier que le bouton rotatif de l'afficheur n'est pas bloqué en position appuyée
				Changer la carte principale

E	Affichage	Description de l'erreur	Causes probables	Contrôle/Solution
160	160:Seuil vitesse ventil.	Erreur fonctionnement ventilateur.	Le ventilateur n'a pas été correctement connecté à la chaudière	Vérifier que les prises d'alimentation et de commande du ventilateur sont bien branchées sur le ventilateur
			Le ventilateur ne répond pas bien (fatigue due à une utilisation prolongée)	Eteindre la chaudière et la faire reposer pendant quelques minutes afin de laisser le ventilateur se refroidir
			Le ventilateur ne fonctionne pas	Changer le ventilateur
162	162:Pressostat d'air	Pressostat d'air	Le pressostat de fumées s'est déclenché	Vérifier avec un manomètre que la différence de pression entre l'amenée d'air et les produits de combustion ne dépasse pas 600 Pa au niveau des piquages présents sur la buse concentrique. Si c'est le cas, les conduits d'amenée d'air et de produits de combustion peuvent être obturés ou de longueurs supérieures aux préconisations présentes dans cette notice.
			Le pressostat de fumées n'est pas correctement raccordé à la carte électronique	Vérifier que les connecteurs au niveau de la carte électronique (X7) et au niveau de pressostat de fumées sont bien raccordés.
178	178:Thermostat CC1	Thermostat de sécurité CC1, défaut circuit de chauffage 1.	Le débit d'eau n'est pas suffisant	Vérifier que le circulateur du circuit hydraulique est bien en fonctionnement.
			Il y a présence d'air dans le circuit hydraulique	Purger manuellement le circuit hydraulique
			Le thermostat de sécurité est mal raccordé	Vérifier que le thermostat de sécurité est bien raccordé à la carte de la chaudière
179	179:Thermostat CC2	Thermostat de sécurité CC2, défaut circuit de chauffage 2.	Le débit d'eau n'est pas suffisant	Vérifier que le circulateur du circuit hydraulique est bien en fonctionnement.
			Il y a présence d'air dans le circuit hydraulique	Purger manuellement le circuit hydraulique
			Le thermostat de sécurité est mal raccordé	Vérifier que le thermostat de sécurité est bien raccordé à à la carte de la chaudière
321	321:sonde soutirage ECS	Sonde d'eau chaude sanitaire endommagée.	Le capteur n'est pas correctement raccordé au bornier de sondes	Vérifier que le capteur a été correctement raccordé au bornier de sondes de la chaudière
			Le capteur de température ECS ne fonctionne pas	En utilisant un multimètre adapté, vérifier la résistance ohmique (Ω) de la sonde en fonction de la température ambiante à l'aide de la table de correspondance "Résistance/Température"
343	343:Intégrat solaire manque	Erreur générale de paramétrage de l'installation solaire (en cas d'intégration d'une installation solaire).	L'installation solaire a été mal configurée sur la chaudière	Vérifier la configuration du système solaire sur la chaudière

E	Affichage	Description de l'erreur	Causes probables	Contrôle/Solution
353	353:Sonde casc B10 manque	Sonde cascade B10 manquante.	Le capteur n'est pas correctement raccordé au bornier de sondes	Vérifier que le capteur a été correctement raccordé au bornier de sondes de la chaudière
			Le capteur de température ECS ne fonctionne pas	En utilisant un multimètre adapté, vérifier la résistance ohmique (Ω) de la sonde en fonction de la température ambiante à l'aide de la table de correspondance "Résistance/Température"
372	372:Thermostat limit CC3	Thermostat de sécurité CC3, défaut circuit de chauffage 2	Le débit d'eau n'est pas suffisant	Vérifier que le circulateur du circuit hydraulique est bien en fonctionnement.
			Il y a présence d'air dans le circuit hydraulique	Purger manuellement le circuit hydraulique
			Le thermostat de sécurité est mal raccordé	Vérifier que le thermostat de sécurité est bien raccordé à à la carte de la chaudière
373	373:Module d'extension 3	Module d'extension 3.	Le module d'extension 3 n'est pas correctement raccordé à la carte	Vérifier le bon raccordement entre le module d'extension 1 et la carte
			Le module d'extension 3 n'est pas alimenté en 230 V	Vérifier que le module d'extension 3 est bien alimenté en 230 V via le bornier d'alimentation du circuit auxiliaire 1
			Le module 3 n'est pas correctement paramétré	Vérifier que le module d'extension 3 a correctement été paramétré dans le menu "configuration"
385	385:Sous-tension secteur	Tension d'alimentation trop basse.	La tension d'alimentation est trop basse	Vérifier la tension d'alimentation avec un Voltmètre.
				Vérifier la mise à la terre de l'installation
386	386:Tolérance vit. rot. venti	Seuil de vitesse ventilateur non atteint.	Le ventilateur ne répond pas bien (fatigue due à une utilisation prolongée)	Eteindre la chaudière et la faire reposer pendant quelques minutes afin de laisser le ventilateur se refroidir.
430	430:Press hyd dyn trop bas	Coupure de sécurité pour absence de circulation (contrôle effectué par un capteur de pression).	La pression du circuit hydraulique est trop faible	Ouvrir le robinet d'arrivée d'eau pour augmenter la pression dans le circuit hydraulique.
				Vérifier que le circulateur est en fonctionnement
432	432:Terre fonctionnel abs	Fonction terre non raccordée.	La chaudière n'est pas reliée à la terre	Vérifier le bon raccordement de la terre sur le bornier d'alimentation électrique
E110	110:Mise ss thermost sécur	Affichage du code **E110**	Surchauffe due à une rupture de l'isolation	Démonter l'échangeur de chaleur.
				Remplacer l'isolation, à l'arrière du support de brûleur.
				Remplacer le thermofusible du thermostat de sécurité, à l'arrière de l'échangeur de chaleur.

Important
Cette liste n'est pas exhaustive, d'autres codes erreur peuvent apparaître. Contacter le service d'assistance technique agréé.

■ Erreur 110:Mise ss thermost sécur

L'affichage du code **110:Mise ss thermost sécur** signifie que l'un des 3 composants suivants s'est déclenché :

Tab.76

Composant en cause	Etapes à réaliser
Thermostat de sécurité de la porte foyère	• Eteindre et mettre la chaudière hors tension. • Vérifier à l'aide d'un ohmmètre si le composant s'est déclenché. En fonctionnement normal, l'ohmmètre affiche 0 Ω (circuit normalement fermé) • Si le thermostat de sécurité de la porte foyère s'est déclenché : - Démonter le brûleur, - Remplacer l'isolation de la porte foyère, - Utiliser la pointe d'un stylo pour le réarmement manuel.
Thermostat de sécurité eau	• Attendre que la température d'eau refroidisse. • Acquitter l'erreur à l'aide du bouton principal.
Thermo-fusible de l'échangeur	• Eteindre et mettre la chaudière hors tension. • Vérifier à l'aide d'un ohmmètre si le composant s'est déclenché. En fonctionnement normal, l'ohmmètre affiche 0 Ω (circuit normalement fermé) • Si le thermo-fusible de l'échangeur s'est déclenché : - Démonter l'échangeur de chaleur, - Remplacer l'isolation, à l'arrière du support brûleur, - Remplacer le thermo-fusible du thermostat de sécurité, à l'arrière de l'échangeur de chaleur.

■ Erreur 162:Pressostat d'air

L'erreur 162:Pressostat d'air signifie que le pressostat différentiel de fumées s'est déclenché à plusieurs reprises au cours des dernières 24 heures.

Vérifier que les conduits d'amenée d'air et d'évacuation des produits de combustion ne sont pas obturés. Le cas échéant, libérer ces derniers. Après cette procédure, procéder comme suit pour relancer la chaudière :

1. Retirer le HMI de son support en le déclipsant à la main : tirer de manière franche sur les encoches au bas du HMI.

Fig.204

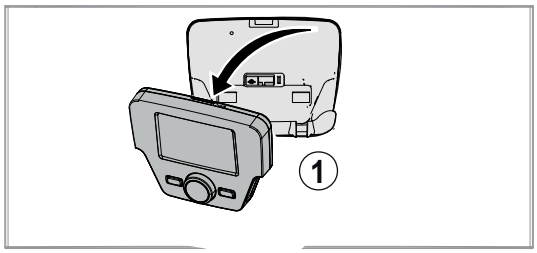

MW-4000273-2

2. Appuyer sur le bouton rouge RESET de la chaudière pendant 1 seconde à l'aide d'un objet pointu.

Fig.205

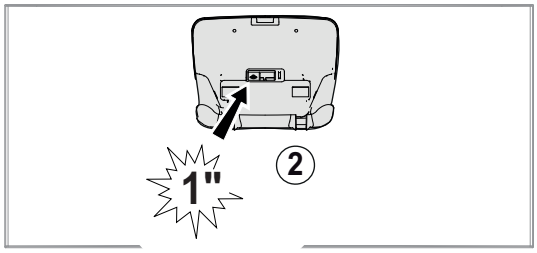

MW-4000274-2

3. Reclipser le HMI sur son support.

Fig.206

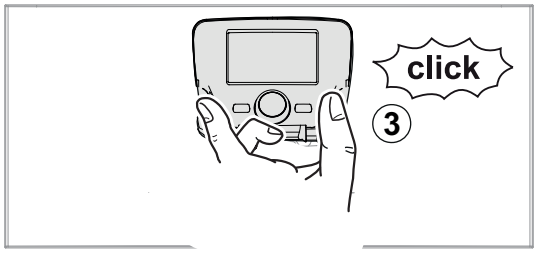

MW-4000275-2

12.2 Accéder à l'historique des erreurs

Fig.207

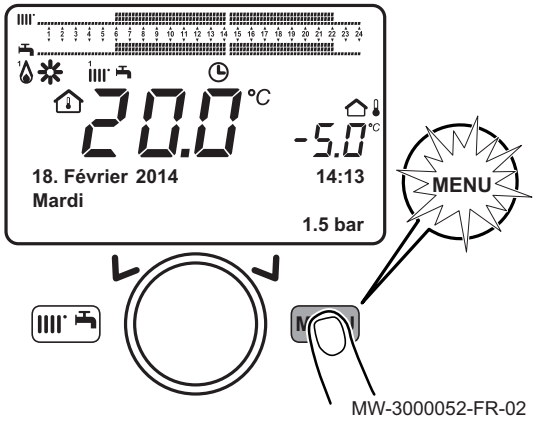

1. Appuyer sur la touche (MENU) pour accéder aux paramètres.

Fig.208

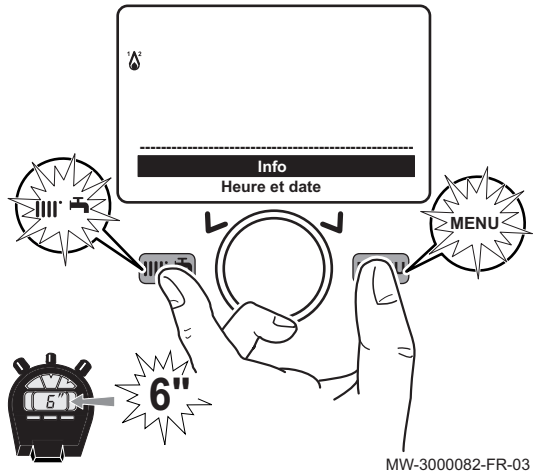

2. Appuyer simultanément sur les touches (⚙) et (MENU) pendant au moins 6 secondes.
3. Sélectionner le menu **Mise en service** en tournant le bouton (◎).
4. Valider la sélection du menu en appuyant sur le bouton (◎).

Important
Appuyer sur la touche (MENU) pour revenir à l'affichage principal.

⇨ La liste des paramètres du mode **Erreur** sont à présent accessibles. Utiliser le bouton (◎) pour les consulter

5. Sélectionner le menu **Erreur** en tournant le bouton (◎).
6. Valider la sélection du menu en appuyant sur le bouton (◎).

Important
Appuyer sur la touche (MENU) pour revenir à l'affichage principal.

Voir aussi
Liste des paramètres installateur, page 81

12.3 Acquittement automatique des codes d'erreur

Si le symbole 🔧 est affiché en même temps que le code d'erreur, le code d'erreur est automatiquement acquitté quand la cause qui l'a provoqué cesse.

Une température de départ ou de retour dépassant la valeur critique provoque un code d'erreur. Le code d'erreur est automatiquement acquitté dès que la température descend sous la valeur critique.

12.4 Acquitter des codes d'erreur

Si la cause probable d'un code erreur est résolue, mais que le code erreur reste affiché, procéder comme suit pour acquitter le code d'erreur :

1. Appuyer sur le bouton (◎).
   ⇨ La commande **Réinitialiser? Oui** apparaît sur le tableau de commande.
2. Valider en appuyant sur le bouton (◎).
   ⇨ Le code d'erreur disparaît au bout de quelques secondes.

13 Mise hors service

13.1 Procédure de mise hors service

Attention
Seul un professionnel qualifié est autorisé à effectuer les opérations de maintenance sur la chaudière et l’installation de chauffage.

Pour mettre la chaudière hors service de manière temporaire ou permanente, procéder comme suit :

1. Eteindre la chaudière.
2. Couper l'alimentation électrique de la chaudière.
3. Fermer la vanne de gaz de la chaudière.
4. Vidanger l'installation de chauffage central ou assurer la protection antigel.
5. Fermer la porte de la chaudière pour éviter toute circulation d’air à l’intérieur.
6. Enlever le tuyau reliant la chaudière à la cheminée et fermer la buse avec un tampon.

13.2 Procédure de remise en service

Attention
Seul un professionnel qualifié est autorisé à effectuer les opérations de maintenance sur la chaudière et l’installation de chauffage.

S'il est nécessaire de procéder à la remise en service de la chaudière, procéder comme suit :

1. Rétablir l'alimentation électrique de la chaudière.
2. Démonter le siphon.
3. Remplir le siphon d'eau.
   ⇨ Le siphon doit être rempli complètement.
4. Remonter le siphon.
5. Remplir l'installation de chauffage central.
6. Ouvrir la vanne gaz de la chaudière.
7. Démarrer la chaudière.

14 Pièces de rechange

14.1 Généralités

Si les opérations de contrôle et d'entretien ont révélé la nécessité de remplacer une pièce de la chaudière :

Indiquer le numéro de référence figurant dans la liste pièces de rechange pour commander une pièce de rechange.

Attention
Utiliser uniquement des pièces de rechange d'origine.

14.2 Liste des pièces de rechange

14.2.1 Liste des pièces de rechange pour IX 245–130 et IX 245–150

■ Habillage/Châssis pour IX 245–130 et IX 245–150

Fig.209

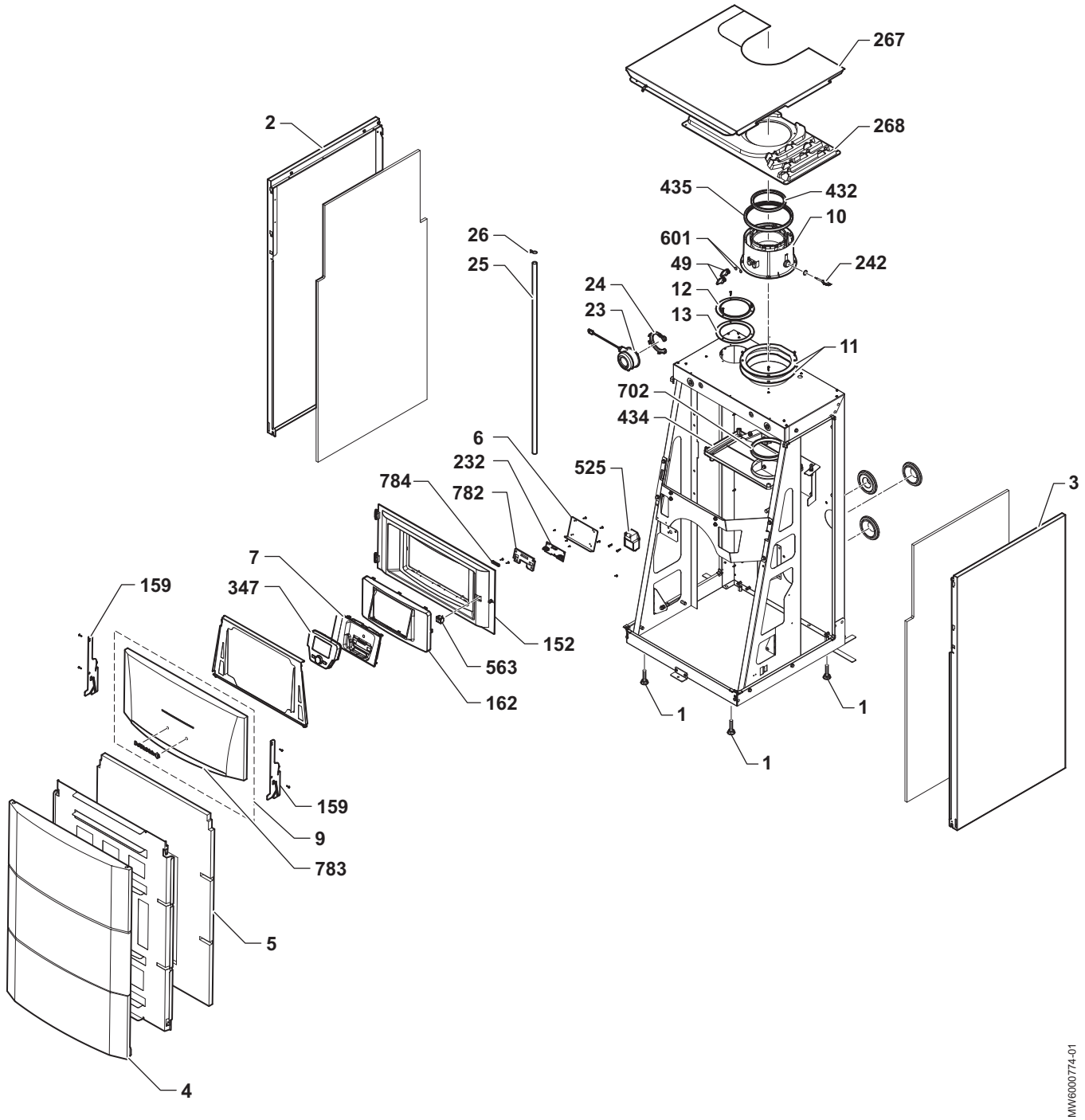

Tab.77 Habillage/Châssis pour IX 245–130 et IX 245–150

Repère	Référence	Désignation
1	300024451	Pied réglable M8-45
2	7685265	Panneau gauche complet
3	7685252	Panneau droite complet
4	200019243	Panneau avant complet
5	7688749	Panneau frontal mousse
6	144703	Cache tableau
7	7684946	Support HMI
9	300026529	Porte complète avec poignée RAL9006
10	7606342	Buse complète Ø 110/160 mm
11	7613480	Joint buse Ø 110/160 mm
12	511611	Plaque obturation Ø 90/110 mm
13	541242	Joint plat obturation Ø 110 mm
23	7705875	Pressostat de fumées complet
24	53931	Clip de maintien pour pressostat d’air
25	94994712	Tube PVC Ø 16x12 mm
26	7614685	Collier serrage ressort Ø 18.2 mm
49	7101077	Bouchon prise de fumées
152	7615287	Panneau de contrôle
159	7606186	Crochet panneau de contrôle
162	7616612	Support tableau de commande
232	7100281	Carte PCB
242	7106824	Capteur CTN, longueur 40 mm
267	7618314	Chapiteau complet, hauteur 1150 mm
268	7669380	Guide câble
347	7719110	Commande HMI Texte QAA75
432	7103813	Joint tube Ø 110 mm
434	7103734	Collecteur condensats, hauteur 85-100 mm
435	7103810	Joint tube Ø 160 mm
525	843522	Allumeur 2 V
563	300024488	Interrupteur bipolaire blanc
601	7101078	Joint torique EPDM, Ø 8,73x1,78 mm
702	7103731	Joint bac condensats
782	7101836	Joint carte AVS 92
783	300026530	Poignée de porte RAL9006
784	0293359	Serre-câble – partie supérieure (x2)

■ Boîtier de commande pour IX 245–130 et IX 245–150

Fig.210

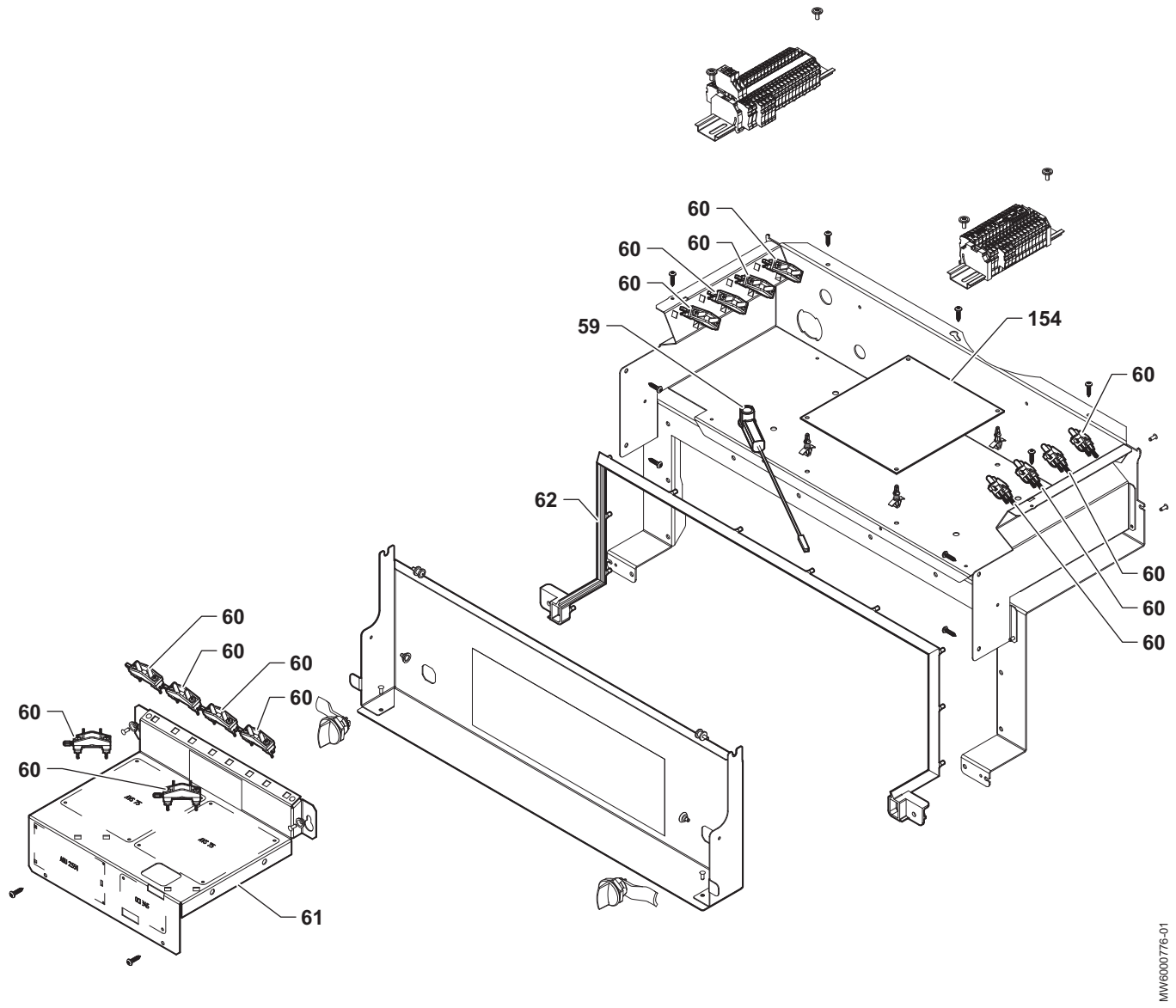

Tab.78 Boîtier de commande pourIX 245–130 et IX 245–150

Repère	Référence	Désignation
59	851097	Câble d’allumage
60	95320187	Serre-câble 222.01.0087
61	7689206	Support module AVS riveté
62	7691322	Joint tableau de commande
154	7774058	Carte électronique PCB LMS14 C pour chaudière 130 kW
154	7774059	Carte électronique PCB LMS14 C pour chaudière 150 kW

■ Echangeur de chaleur pour IX 245–130 et IX 245–150

Fig.211

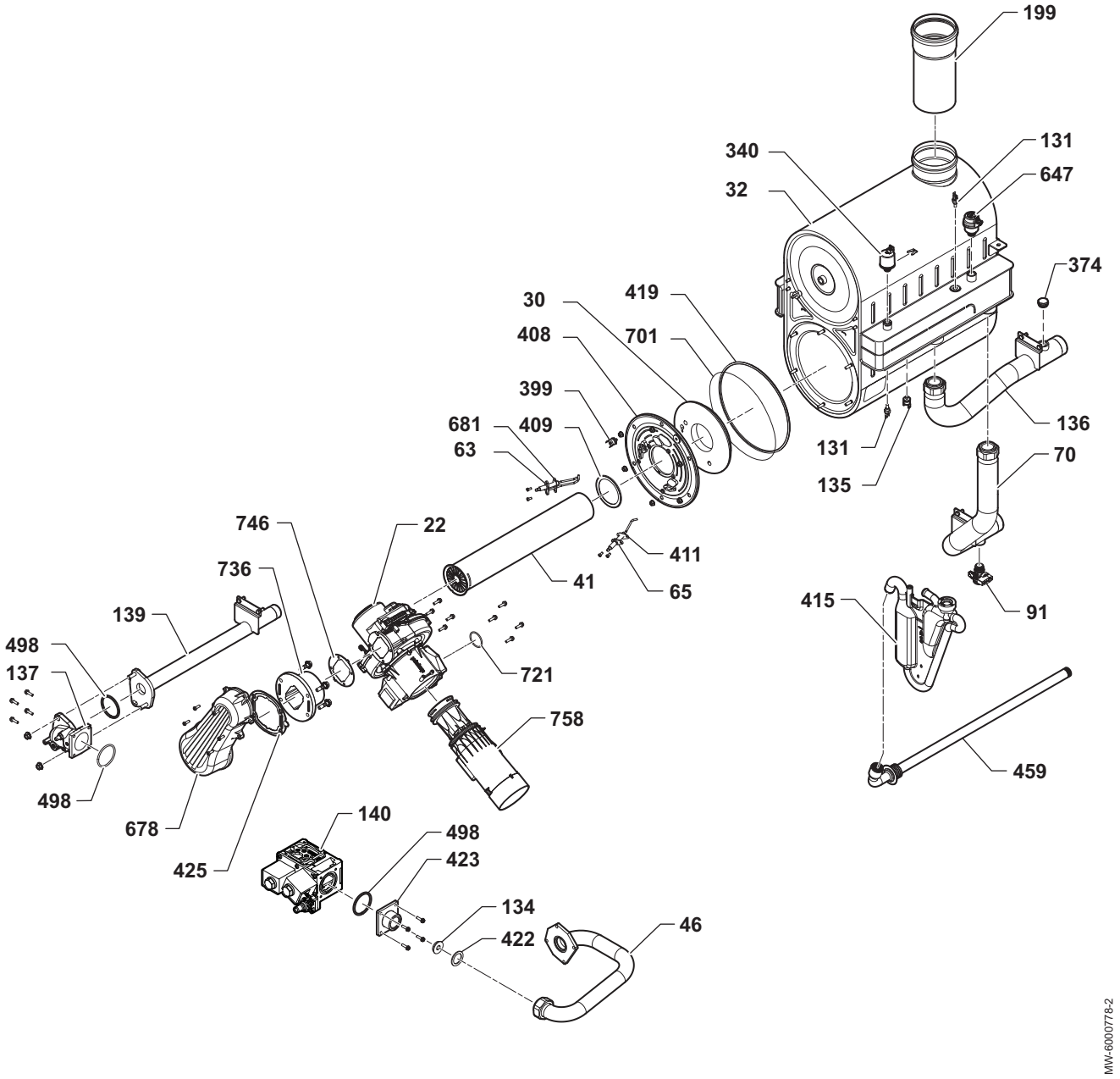

Tab.79 Echangeur de chaleur pour IX 245–130 et IX 245–150

Repère	Référence	Désignation
22	7705874	Ventilateur NRG 137
30	7104878	Panneau céramique
32	7705876	Echangeur duo 130 kW
32	7705877	Echangeur duo 150 kW
41	7705878	Brûleur BLUEJET 70 mm 150 kW
46	7709502	Tube gaz
63	7705879	Electrode d’allumage
65	7705900	Sonde d’ionisation
70	7709527	Tube retour
91	7709519	Vanne de vidange G 1/2"

Repère	Référence	Désignation
131	7101891	Capteur CTN S011021 SMD
134	7705933	Injecteur Ø 12 mm – Gaz G20
135	300029470	Thermostat bimétal 105 °C
136	7709521	Tube départ
137	7718928	Tube gaz PN + joints toriques
139	7709523	Tube gaz 130 kW
140	7705906	Vanne gaz 150 kW PN
199	7606350	Rallonge fumée D100
340	7709514	Manomètre HUBA 503
374	94950113	Bouchon plein 1/2"
399	7114277	Thermostat de sécurité 260G
408	7705910	Porte brûleur BJ70
409	7705911	Joint brûleur BJ70
411	7705920	Joint sonde d’ionisation
415	7623677	Siphon + joint complet
419	7114050	Joint porte brûleur BJ70
422	95013063	Joint vert 38x27x2 mm
423	7677591	Bride vanne gaz
425	7705915	Joint manchette
459	7692329	Tube condensat complet
498	S100619	Joint torique 52,39x3,53 mm
647	7705918	Purgeur G3/8 avec joint torique RIGAM.
678	7705919	Collecteur ventilateur RG175
681	7705912	Joint sonde d’ionisation
701	5212780	Joint thermocord Ø 6 mm
721	7705913	Joint torique 36x2,5 mm
736	7705921	Adaptateur ventilateur/collecteur
746	7705922	Joint ventilateur
758	7705923	Venturi inférieur

■ Câblage pour IX 245–130 et IX 245–150

Fig.212

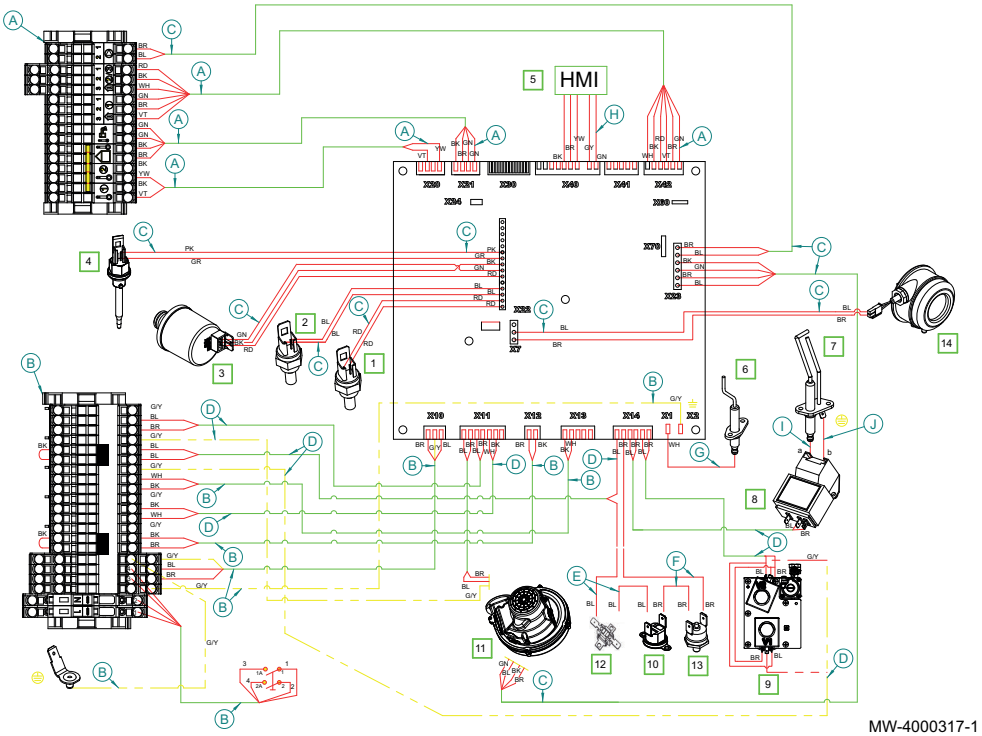

Tab.80 Câblage pour IX 245–130 et IX 245–150

Repère	Référence	Désignation
A	7608991	Câblage 24 V – X20 X21 X42
B	7608992	Câblage 230 V – X10 X12 X13
C	7669775	Câblage 24 V – X22 X23
D	7709573	Câblage 230 V – X11 X14
E	7609415	Câblage fusible thermique
F	7672091	Câblage thermostat de sécurité
G	7608718	Câble sonde de flamme X1
H	7608684	Câblage LMS14 X40
I	851097	Câble d'ionisation
J	7107773	Câble terre Longueur 270 mm

14.2.2 Liste des pièces de rechange pour IX 245–200 et IX 245–250

■ Habillage/Châssis pour IX 245–200 et IX 245–250

Fig.213

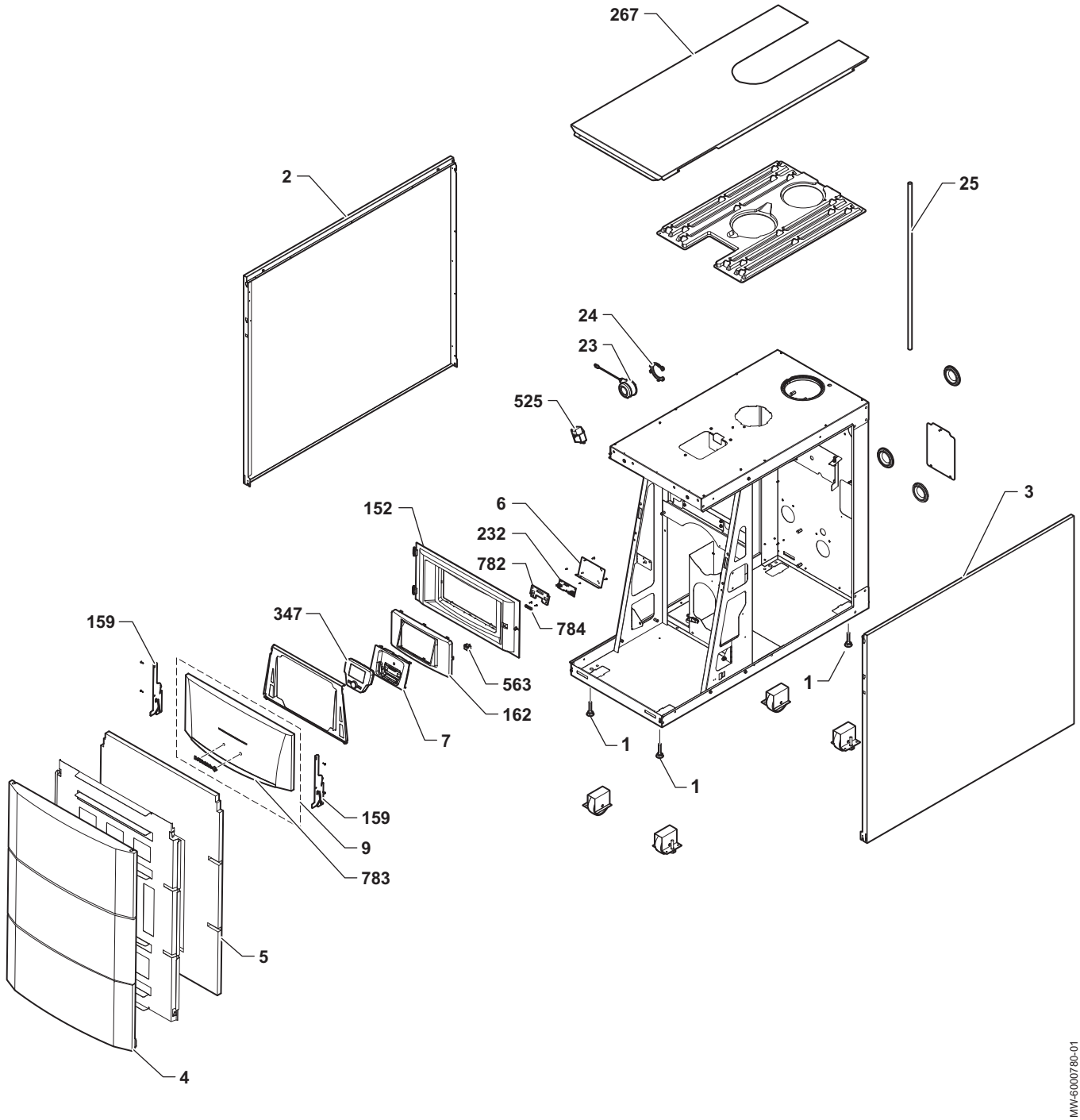

Tab.81 Habillage/Châssis pour IX 245–200 et IX 245–250

Repère	Référence	Désignation
1	300024451	Pied réglable M8-45
2	7709568	Panneau gauche complet
3	7709566	Panneau droite complet
4	200019243	Panneau avant complet

Repère	Référence	Désignation
5	7688749	Panneau frontal mousse
6	144703	Cache tableau
7	7684946	Support HMI
9	300026529	Porte Advance complète avec poignée RAL9006
23	7705875	Pressostat de fumées complet
24	53931	Clip de maintien pour pressostat d’air
25	94994712	Tube PVC Ø 16x12 mm
152	7615287	Panneau de contrôle
159	7606186	Crochet panneau de contrôle
162	7616612	Support tableau de commande
232	7100281	Carte PCB
267	7709562	Chapiteau complet, hauteur 1150 mm
347	7719110	Commande HMI Texte QAA75
525	843522	Allumeur 2 V
563	300024488	Interrupteur bipolaire blanc
782	7101836	Joint carte AVS 92
783	300026530	Poignée de porte RAL9006
784	0293359	Serre-câble – partie supérieure (x2)

■ Boîtier de commande pour IX 245–200 et IX 245–250

Fig.214

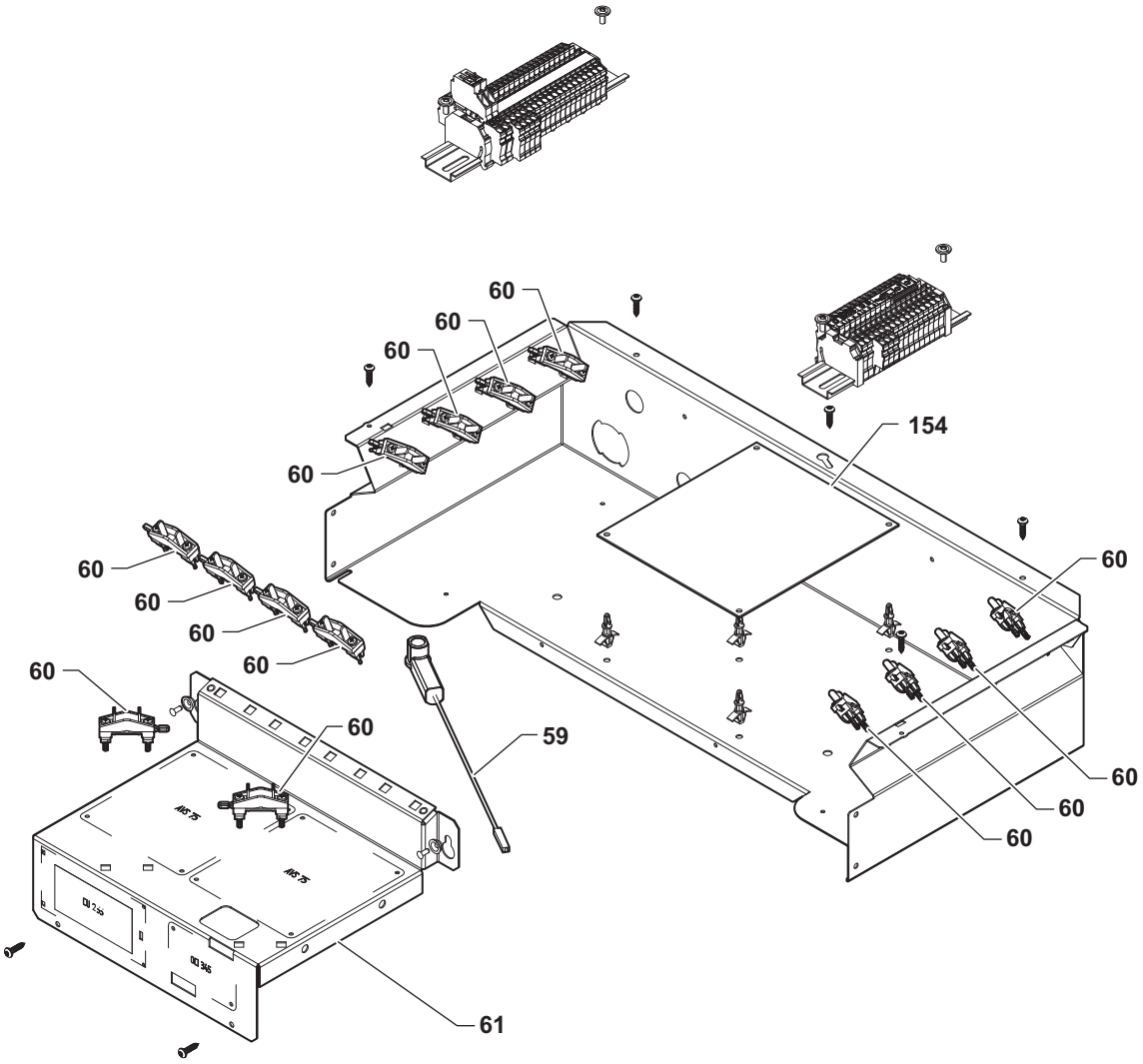

Tab.82 Boîtier de commande pour IX 245–200 et IX 245–250

Repère	Référence	Désignation
59	851097	Câble d’allumage
60	95320187	Serre-câble 222.01.0087
61	7689206	Support module AVS riveté
154	7774240	Carte électronique PCB LMS14 C pour chaudière 200 kW
154	7774241	Carte électronique PCB LMS14 C pour chaudière 250 kW

■ Echangeur de chaleur pour IX 245–200 et IX 245–250

Fig.215

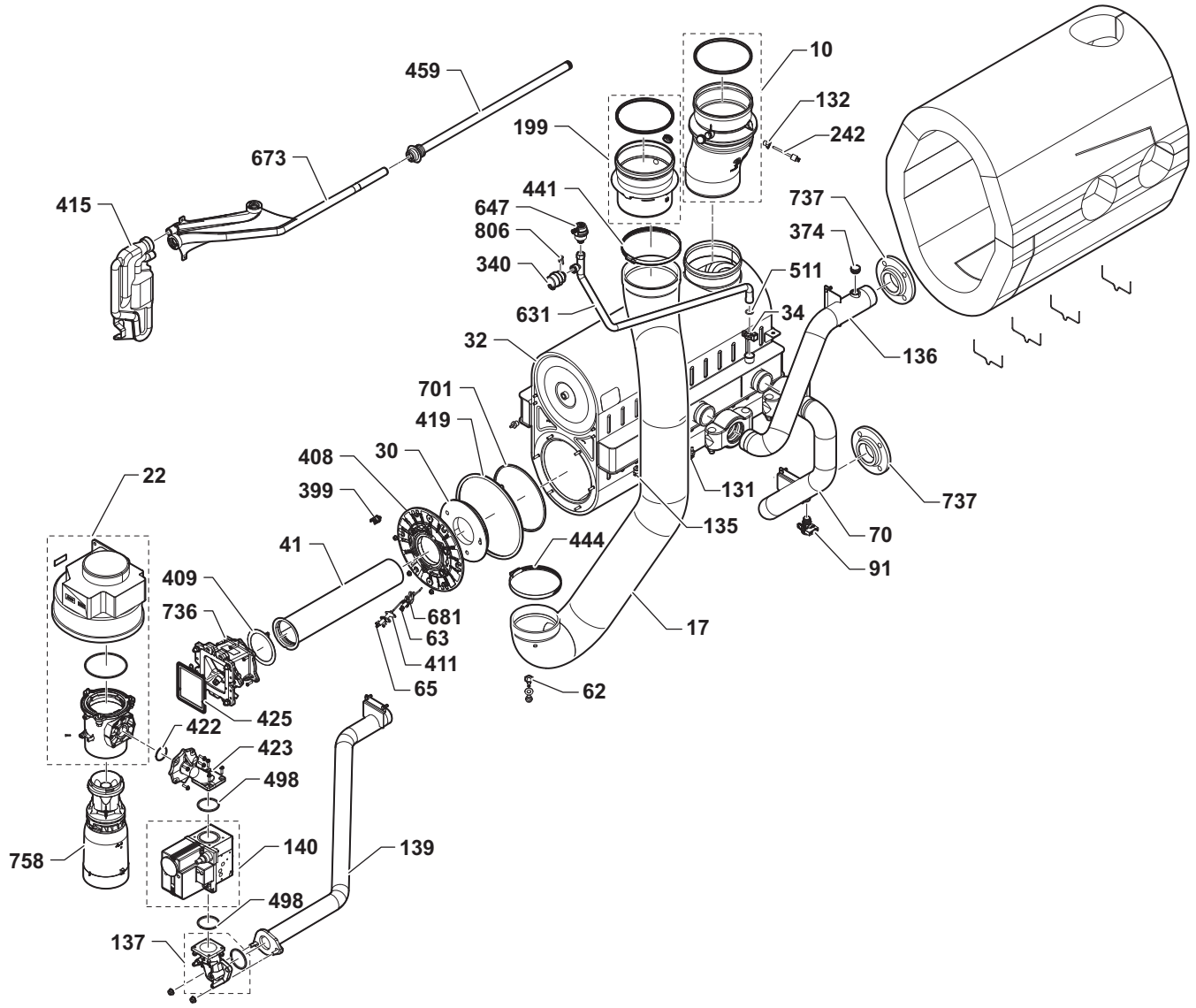

Tab.83 Echangeur de chaleur pour IX 245–200 et IX 245–250

Repère	Référence	Désignation
10	7709536	Buse de fumées Ø 150 mm
17	7709495	Conduit air 200 kW
17	7709496	Conduit air 250 kW
22	7709499	Ventilateur NRG 137
30	7709510	Isolation porte brûleur
32	7709507	Echangeur duo 130 kW

Repère	Référence	Désignation
32	7709508	Echangeur duo 150 kW
34	96350203	Clips pour connexion rapide Ø 25 mm
41	7709491	Brûleur 200 kW
41	7709492	Brûleur 250 kW
62	7709497	Connecteur tube de pression
63	7709509	Electrode d'allumage
65	7709511	Sonde d'ionisation
70	7709528	Tube retour
91	7709519	Vanne de vidange G 1/2"
131	7101891	Capteur CTN S011021 SMD
132	7709548	Joint sonde fumées
135	300029470	Thermostat bimétal 105 °C
136	7709522	Tube départ 200/250 kW
137	7718928	Tube gaz
139	7709524	Tube gaz 200 kW
139	7709525	Tube gaz 250 kW
140	7709504	Vanne gaz 200/250 kW
199	7709535	Rallonge fumée D100
242	7709553	Sonde fumée NTC
340	7709514	Manomètre HUBA 503
374	94950113	Bouchon plein 1/2"
399	7114277	Thermostat de sécurité 260G
408	7713734	Porte brûleur BJ80
409	7709505	Joint brûleur BJ80
411	7705920	Joint sonde d'ionisation
415	7709552	Siphon + joint complet
419	7709506	Joint porte brûleur BJ80
422	7705913	Joint vert 38x27x2 mm
423	7709501	Bride vanne gaz
425	7709512	Joint manchette
441	7709494	Collier grenouillère 150 mm
444	7709493	Collier grenouillère 125 mm
459	7692329	Tube condensat complet
498	7705916	Joint torique 36x2,5 mm
511	7101096	Joint torique 17,86x2,62 mm
631	7709526	Tube purgeur
647	7705918	Purgeur G3/8 avec joint torique RIGAM.
673	7709541	Collecteur condensats 200/250 kW
681	7705912	Joint sonde d'ionisation
701	5212780	Joint thermocord Ø 6 mm
736	7709515	Pièce d'adaptation clapet G1G70
737	7709490	Bride DN50 PN6 Typ13
758	7709530	Venturi 200/250 kW
806	JJD005117880	Ressort Ø 10 mm

■ Câblage pour IX 245–200 et IX 245–250

Fig.216

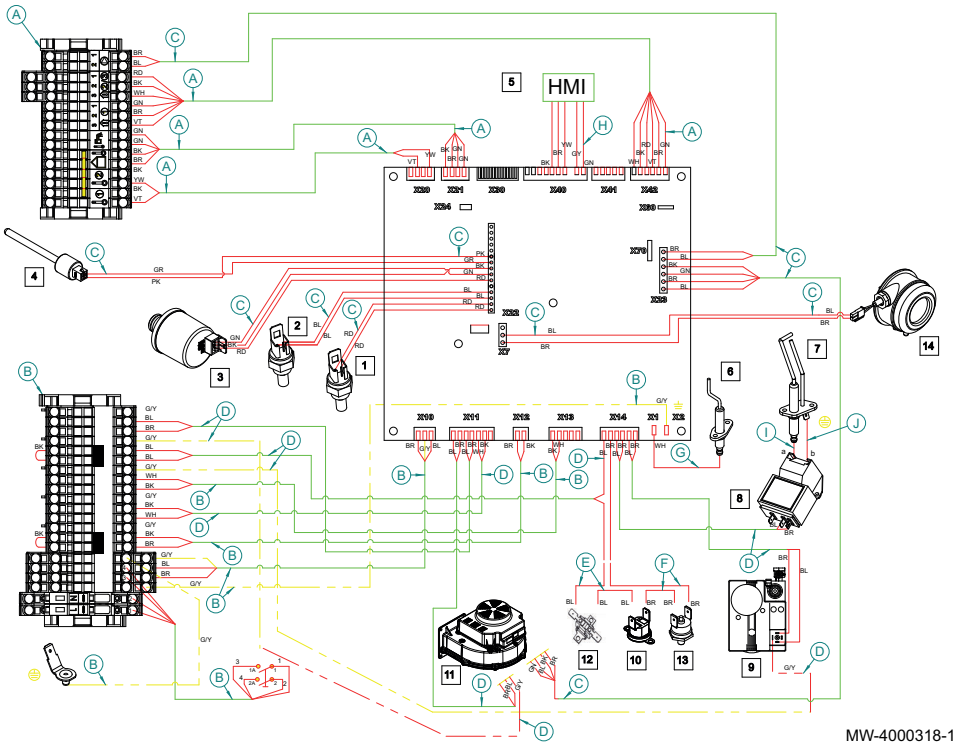

Tab.84 Câblage pour IX 245–200 et IX 245–250

Repère	Référence	Désignation
A	7608991	Câblage 24 V – X20 X21 X42
B	7608992	Câblage 230 V – X2 X10 X12 X13
C	7709576	Câblage 24 V – X7 X22 X23
D	7709574	Câblage 230 V – X11 X14
E	7713857	Câblage fusible thermique
F	7672091	Câblage thermostat de sécurité
G	7608718	Câble sonde de flamme X1
H	7608684	Câblage LMS14 X40
I	851097	Câble d'ionisation
J	7107773	Câble terre Longueur 270 mm

15 Environnement

15.1 Economies d'énergie

Conseils pour économiser de l'énergie :

- Bien ventiler la pièce où est installée la chaudière.
- Ne pas boucher les aérations.
- Ne pas couvrir les radiateurs. Ne pas mettre en place des rideaux devant les radiateurs.
- Mettre en place des panneaux réflecteurs à l'arrière des radiateurs pour éviter des pertes de chaleur.
- Isoler les tuyauteries dans les pièces qui ne sont pas chauffées (caves et greniers).
- Fermer les radiateurs dans les pièces non utilisées.
- Ne pas laisser couler inutilement de l'eau chaude (et froide).
- Installer un pommeau de douche économique pour économiser jusqu'à 40 % d'énergie.
- Préférer une douche à un bain. Un bain consomme 2 fois plus d'eau et d'énergie.

15.2 Thermostats d'ambiance et réglages

Il existe différents modèles de thermostats d'ambiance. Le type de thermostat utilisé et le paramètre sélectionné ont un impact sur la consommation totale d'énergie.

- Un régulateur modulant, éventuellement associé à des robinets thermostatiques, est écoénergétique et offre un excellent niveau de confort. Cette combinaison permet de régler séparément la température de chaque pièce. Toutefois, ne pas installer de robinets de radiateur thermostatiques dans la pièce où se trouve le thermostat d'ambiance.
- L'ouverture ou la fermeture complète des robinets de radiateur thermostatiques provoque des variations de température non souhaitées. Par conséquent, ces derniers doivent être ouverts/fermés progressivement.
- Régler le thermostat d'ambiance sur une température d'environ 20 °C pour réduire les frais de chauffage et la consommation d'énergie.
- Baisser le thermostat à environ 16 °C la nuit ou durant les heures d’absence. Ceci permet de réduire les frais de chauffage et la consommation d’énergie.
- Abaisser le thermostat bien avant d'aérer les pièces.
- Régler la température de l'eau sur un niveau plus bas en été qu'en hiver (par exemple, respectivement 60 °C et 80 °C) lorsqu'un thermostat marche/arrêt
  est utilisé.
- Lorsque des thermostats à horloge et des thermostats programmables doivent être réglés, ne pas oublier de prendre en compte les vacances et les jours où personne n'est présent au domicile.

16 Mise au rebut et recyclage

Attention
Seul un professionnel qualifié est autorisé à démonter et mettre au rebut la chaudière conformément aux réglementations locales et nationales.

Fig.217

Procéder comme suit pour démonter la chaudière :

1. Éteindre la chaudière.
2. Couper l'alimentation électrique de la chaudière.
3. Fermer la vanne de gaz principale.
4. Couper l'alimentation en eau.
5. Fermer la vanne de gaz de la chaudière.
6. Vidanger l'installation.
7. Déposer les conduits air/fumées.
8. Débrancher tous les tuyaux.
9. Démonter la chaudière.

Notice originale - © Copyright

Toutes les informations techniques contenues dans la présente notice ainsi que les dessins et schémas électriques sont notre propriété et ne peuvent être reproduits sans notre autorisation écrite préalable. Sous réserve de modifications.

DE DIETRICH
FRANCE

Direction de la Marque
57, rue de la Gare - F-67580 Mertzwiller
www.dedietrich-thermique.fr

DE DIETRICH SERVICE
AT

0800 / 201608 freecall
www.dedietrich-heiztechnik.com

VAN MARCKE NV
BE

LAR Blok Z, 5
B- 8511 KORTRIJK
+32 (0)56/23 75 11
www.vanmarcke.com

MEIER TOBLER AG
CH

Bahnstrasse 24 - CH - 8603 SCHWERZENBACH
+41 (0) 44 806 41 41
info@meiertobler.ch
+41 (0)8 00 846 846 Serviceline
www.meiertobler.ch

MEIER TOBLER SA
CH

Chemin de la Veyre-d'En-Haut B6,
CH -1806 St-Légier-La-Chiésaz
+41 (0) 21 943 02 22
info@meiertobler.ch
+41 (0)8 00 846 846 Serviceline
www.meiertobler.ch

DE DIETRICH
CN

UNIT 1006 , CBD International
Mansion, No.16 Yong An Dong li,
Chaoyang District, 100022, Beijing China
+400 6688700
+86 10 6588 4834
contactBJ@dedietrich.com.cn
www.dedietrich-heating.com

BDR THERMEA Czech Republic s.r.o
CZ

Jeseniova 2770/56 - 130 00 Praha 3
+420 271 001 627
dedietrich@bdrthermea.cz
www.dedietrich.cz

HS Tarm A/S
DK

Smedevej 2
DK- 6880 Tarm, Denmark
+45 97 37 15 11
info@hstarm.dk
www.hstarm.dk

De Dietrich
SERVICE CONSOMMATEURS
0 809 400 320 Service gratuit + prix appel

DE DIETRICH THERMIQUE IBERIA S.L.U.
ES

C/Salvador Espriu, 11
08908 L'HOSPITALET de LLOBREGAT
+34 902 030 154
info@dedietrichthermique.es
www.dedietrich-calefaccion.es

DUEDI S.r.l
IT

Distributore Ufficiale Esclusivo
De Dietrich-Thermique Italia Via Maestri del Lavoro, 16
12010 San Defendente di Cervasca (CN)
+39 0171 857170
+39 0171 687875
info@duediclima.it
www.duediclima.it

NEUBERG S.A.
LU

39 rue Jacques Stas - B.P.12
L- 2549 LUXEMBOURG
+352 (0)2 401 401
www.neuberg.lu
www.dedietrich-heating.com

DE DIETRICH
Technika Grzewcza sp. z o.o.
PL

ul. Północna 15-19, 54-105 Wrocław
+48 71 71 27 400
biuro@dedietrich.pl
801 080 881 Infocentrala 0,35 zł / min
www.facebook.com/DeDietrichPL
www.dedietrich.pl

ООО «БДР Термия Рус»
RU

129164, Россия, г. Москва
Зубарев переулок, д. 15/1
Бизнес-центр «Чайка Плаза»,офис 309
8 800 333-17-18
info@dedietrich.ru
www.dedietrich.ru

BDR THERMEA (SLOVAKIA) s.r.o
SK

Hroznová 2318-911 05 Trenčín
+421 907 790 221
info@baxi.sk
www.dedietrichsk.sk

FR

CE

De Dietrich